KROON
PROLIANS

November 2020

METS Koerier

Omdat de METS-Trade dit jaar niet door kan gaan wegens het Covid-19 virus en u dus niet naar ons kunt komen gaan wij deze keer met ons laatste nieuws naar u!

Kijk ook op onze vernieuwde website www.kroon.nl
Prijzen in Euro's, exclusief BTW. Zet- en drukfouten voorbehouden.

KROON
PROLIANS

Drukknopsluiting Ilatch zwart RVS A4

Ilatch

Drukknopsluiting Ilatch zwart RVS A4

De Ilatch is zowel stijlvol als functioneel. De drukknop en ring zijn perfect op elkaar aangepast. Het binnenwerk bestaat o.a. uit RVS A4 onderdelen. Dit maakt de Ilatch geschikt voor buiten toepassingen.

De Ilatch is doormiddel van de rolsluiting altijd gesloten. Het is mogelijk om de knop zowel ingedrukt als uitgetrokken te laten staan. Door het unieke ontwerp van de Ilatch blijft deze gesloten. Door het aantrekken van de knop kan de deur weer geopend worden.

- Drukknopsluiting Ilatch
- Deurdikte 19mm
- Eenvoudige montage
- Zowel ingetrokken als uitgetrokken gesloten
- Uniek ontwerp. Gepatenteerd design.

Complete set:

Een complete set bestaat uit de volgende artikelnummers:

1.	**37498100**	Ilatch drukknopsluiting zwart voor buiten toepassing zonder toebehoren
2.	**37498105**	Ilatch schroef m6x20mm
3.	**37498113**	Ilatch sluitplaat new style
4.	**37498115**	Ilatch drukknop rvs 316 a4 gepolijst
5.	**37498120**	Ilatch ring rvs 316 a4 gepolijst

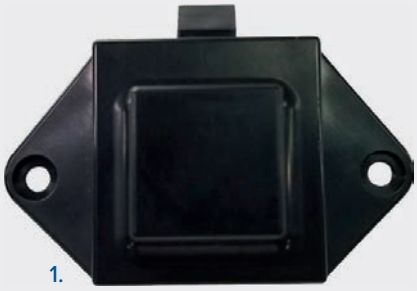

1.

1.

2.

3.

4.

CES kwaliteits zeewaterbestendige sluitsystemen bij Kroon

CES

Kroon werkt nauw samen met de Duitste fabrikant van hoge kwaliteit cilindersystemen CES.
Wij kunnen deze cilinders leveren in Hoge Kwaliteit en Premium Kwaliteit. Premium Kwaliteit is extra fraai en met veel zorg afgewerkt voor Superjachtbouwers. CES levert standaard in vele kleuren zoals hieronder te zien is. Daarnaast zijn er op speciaal verzoek nog andere kleuropties als extra in de Premium Kwaliteit mogelijk.
CES cilinders zijn modulair en dus leverbaar met verschillende afwerking aan beide zijden.
Kroon heeft in nauwe samenwerking met CES ook zeewaterbestendige cilinders op de markt gebracht die uitermate geschikt zijn voor gebruik op jachten en in een zilte omgeving.

CES cilinders, de juiste keuze voor kwaliteit, flexibiliteit en finish!

Kleurmogelijkheden zijn o.a.:

Eigenschappen en voordelen:

- Profielcilinders
- Knopcilinders
- Halve cilinders
- Zeewaterbestendig
- Hoge kwaliteit of Premium Kwaliteit
- Modulaire cilinders
- Tweezijdig verschillende kleuren mogelijk
- Certificaat
- Heel veel kleurmogelijkheden
- Leverbaar in GS, HS en GHS systemen
- Zeer geschikt voor de Superjachtbouw (Premium Kwaliteit)

Neem voor meer informatie contact op met Kroon BV – afdeling Scheepsbouw – 0598-858585

FASTMOUNT.COM
PANEL MOUNTING SYSTEMS

FASTMOUNT

NIEUW!! SINDS OKTOBER LEVERBAAR

PC-SVMX Vario Surface Mount Male Screw Fix – 15kg

INDUSTRY FIT:

STANDARD PC RANGE

SPECIFICATIONS:

De nieuwe PC-SVMX voegt een extra zware optie met hoge afschuifsterkte toe aan de Standaardreeks Fastmount clips.
De PC-SVMX is zonder speciaal gereedschap met schroeven te bevestigen.
Met een uittrekkracht van 15 kg is de clip ontworpen voor montage van plafond- of zware wandpanelen en is voorzien van een dubbele uittrekbeveiliging. (2-traps klemkoppeling)
De PC-SVMX kan worden gecombineerd met de PC-SF1, PC-RF1 en PC-AF1 voor paneelinstallatie zonder special gereedschap en is ook compatibel met de PC-F1A.
De PC-SVMX heeft een ingebouwde centerpunt op de achterzijde waarmee de exacte locatie wordt bepaald.
(let op: Bij gebruik CP-01ST op zeer harde panelen b.v. HPL). Zie installatiehandleiding voor meer details.

PC-SVMX 15kg

MATERIAL:
Black acetal copolymer

USE WITH:

PC-F1A

PC-RF1

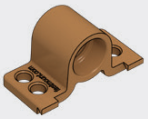

PC-SF1

PC-AF1

MORE INFO:
Installation Guide PC-F1A, SF1, RF1
Clip Layout Guide TD-02, 09, 12

EIGENSCHAPPEN

- Onzichtbare paneelbevestiging
- Geen speciaal gereedschap nodig
- Extra zware uittrekkracht van 15 kg
- 100 kg afschuifbelasting
- zeer maatvast, ideaal voor prefabricage
- Perfecte paneeluitlijning
- Snelle installatie
- Ingebouwde centerpunt
- Compatibel met CNC-machines

TOEPASSINGEN

- Zwaargewicht wandpanelen
- Plafondpanelen
- Geprefabriceerde panelen
- Architectonische interieurs
- Marine interieur

INSTALLATION: Partially exploded through section showing typical installation method

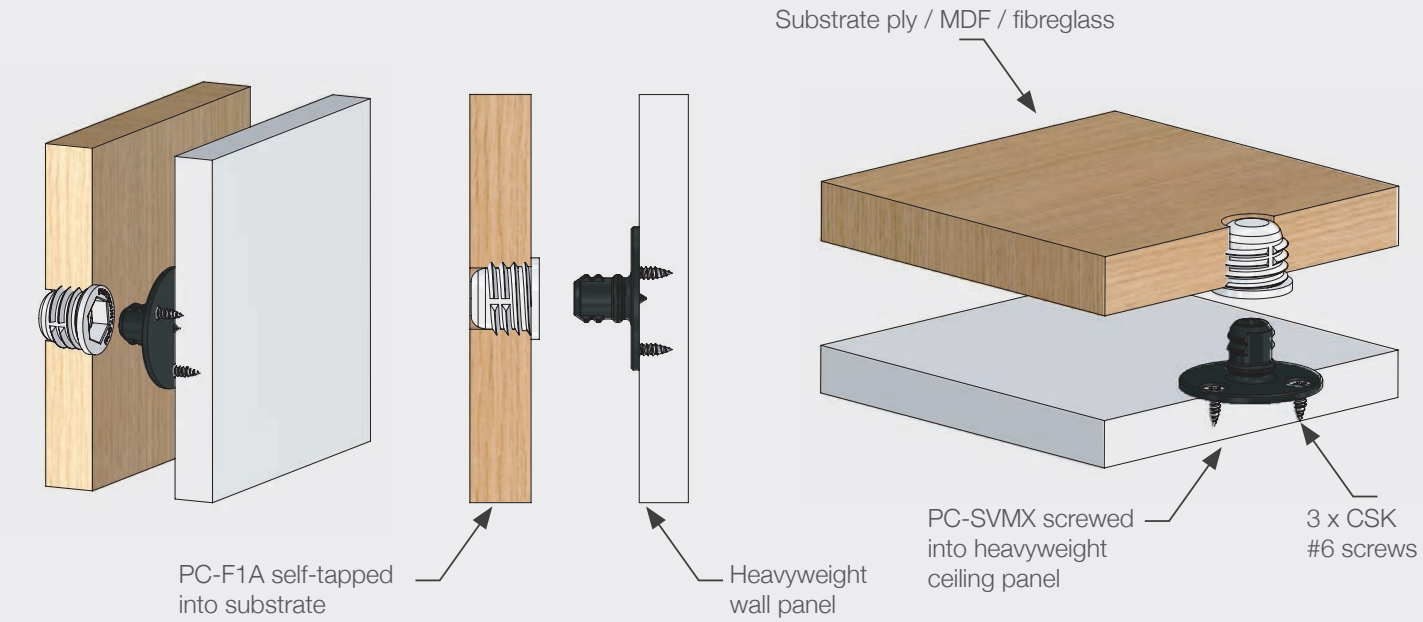

FASTMOUNT.COM
PANEL MOUNTING SYSTEMS

NIEUW!! VANAF NOVEMBER

SL-FA Stratlock® female side mount clip
SL-FA-FR Stratlock® female side mount clip - fire rated

INDUSTRY FIT:

STRATLOCK SL RANGE

SPECIFICATIONS:

De SL-FA zorgt voor een snelle installatie van zware panelen in de groef van een aluminium extrusie profiel.
SL-FA-FR. is speciaal ontworpen voor interieur projecttoepassingen.
Ook leverbaar in brandwerende uitvoering. (FR=Firerated / Brandwerend)
De SL-FA-FR is eenvoudig en snel te monteren d.m.v. een twist-lock systeem in de groef van het aluminiumprofiel, en kan met schroeven of popnagels definitief gefixeerd worden.
De SL-FA wordt gebruikt in combinatie met de clip de SL-M18 en de SL-FA-FR met clip SL-M18-FR.
De nieuwe en zeer solide constructie zorgt voor 4 mm ondersteunde bewegingsvrijheid van het paneel in alle richtingen, tot het wordt vastgezet en heeft daarna een uittrekbelasting van 18Kg.
De SL-FA / SL-FA-FR past in profielgroeven van 7,5mm - 8,5mm breed, minimaal 7mm diep.
De wanddikte van het aluminium profiel moet tussen 0,75 mm - 1,2 mm dik zijn. De afstand tussen het paneel tot de ondergrond is bij de eerste klik 10,5 mm en 5 mm (volledig ingedrukt) in definitieve positie.
N.B.: Bij andere aluminium profielen wordt aanbevolen de afmetingen te controleren om de geschiktheid te bepalen.

SL-FA
SL-FA-FR

18kg

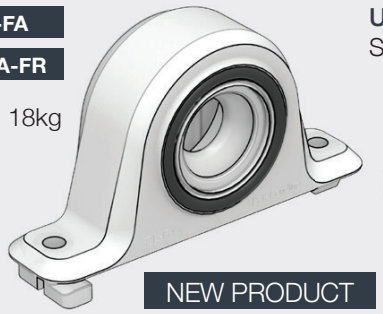

NEW PRODUCT

USE WITH:
SL-M18 or SL-M18-FR

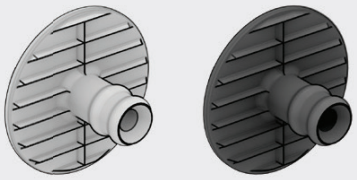

MATERIAL:
White acetyl, rubber o-ring
FR Nylon, rubber o-ring

MORE INFO:
Installation Guide SL-FA
Clip Layout Guide TD-15

VOORDELEN

- Zwaarst beschikbare Fastmount montage systeem
- Twist-lock systeem voor eenvoudige en snelle montage in de groef van het aluminiumprofiel en fixeerbaar met schroeven of popnagels
- Rondom 4mm ondersteunde beweging van het paneel voor vergrendeling in de definitieve positie
- Geen speciaal gereedschap nodig voor de installatie
- Akoestische isolatie tussen paneel en frame
- Ontworpen voor aluminium extrusie profielen
- 18kg uittrekbelasting in combinatie met SL-M18 / SL-M18-FR
- 5 mm afstand tussen frame en paneel
- Gemakkelijk in het profiel te positioneren, boren is niet nodig
- SL-FA-FR beschikbaar in V-0-nylon

TOEPASSINGEN

- Projecten in bouw, interieurbouw en op schepen of jachten
- Architectonische en maritieme toepassingen
- Montage van zwaardere plafond- en wandpanelen
- Hotels, ziekenhuizen, detailhandel
- Woninginrichting

INSTALLATION: Partially exploded through section showing typical installation method

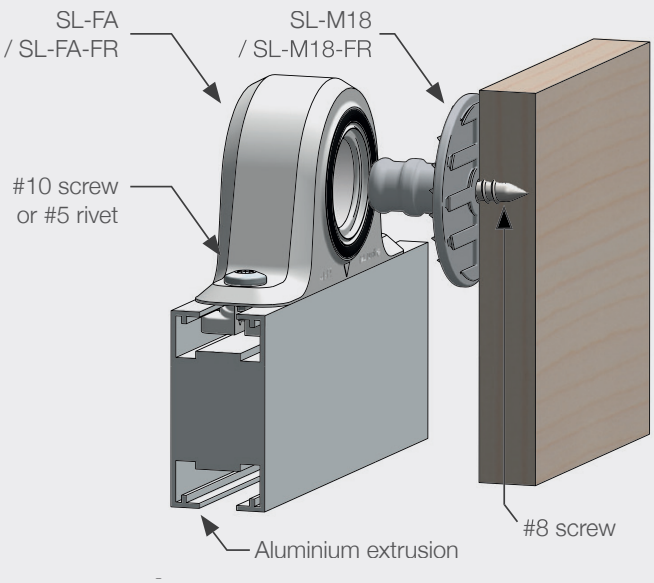

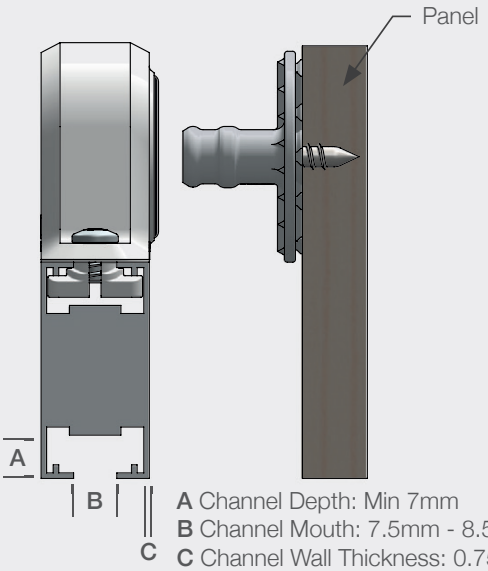

A Channel Depth: Min 7mm
B Channel Mouth: 7.5mm - 8.5mm
C Channel Wall Thickness: 0.75mm - 1.2mm

Knoppen en ringen voor drukknopsluiting in zwart

Drukknoppen en Inboorringen in zwarte uitvoering.
Leverbaar in messing en kunststof. Te gebruiken met drukknopsluiting type 7928.

MESSING KNOP EN RING

KUNSTSTOF KNOP EN RING

ONDERDELEN MESSING

Drukknop messing mat zwart
Art.nr.: 385005

Drukknop messing mat zwart
Art.nr.: 385015

Drukknopsluiting kunststof matnikkel
incl opvulring 1mm
Art.nr.: 37496605

ONDERDELEN KUNSTSTOF

Drukknop kunststof zwart

Inboorring kunststof zwart voor deur-
dikte 16mm. Boormaat 26mm

Drukknopsluiting kunststof matnikkel

Voor meer info kunt u terecht bij Kroon Hoogezand afdeling scheeps- en Jachtbouw 0598-858585

KROON
PROLIANS

Scharnieren en paumelles

- **Basismateriaal messing**

Leverbaar in verschillende:
- **Kleuren**
- **Afmetingen**
- **Uitvoeringen.**

Prijs en levertijd op aanvraag.

Beschikbare kleuren:

- Zwart
- Gebruineerd
- Oud duits antiek
- Nikkel donker gepolijst
- Nikkel donker mat gestraald
- Nikkel donker mat geborsteld
- Wit
- Tin 2.0
- Koper
- Nikkel gepolijst
- Nikkel mat gestraald
- Nikkel mat geborsteld
- Messing gepolijst
- Messing matgestraald
- Messing mat geborsteld
- Verguld
- Gepolijst chroom
- Chroom mat gestraald
- Chroom mat geborsteld
- Verguld
- Tin kleurig

Kroon is uw exclusieve Sugatsune dealer voor de jachtbouw in Nederland en België. Voor vragen, advies of een catalogus kunt u contact opnemen met onze afdeling Scheeps- en Jachtbouw.

Ingegoten magneetsnapper **MC-JM45**

- Harsafdichting voorkomt dat de magneet gaat roesten
- Dunne magneetsnapper, ideaal voor kleine ruimtes
- Sterke magnetische kracht (3 kg)
- Sugatsune biedt een grote verscheidenheid aan andere (verzegelde) magneetsnappers

Greepsluiting RVS 316 **LL-66S**

- Roestvrij staal 316. Zeer hoge corrosiebestendigheid
- Kan worden gebruikt op opliggende, overstekende deuren of kleppen waar de deur of klep uitsteekt boven het frame
- Maakt het gebruik van zichtbare grepen overbodig
- Ook verkrijgbaar in polyamide (kunststof) en staal in verschillende varianten en kleuren

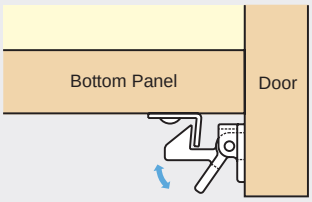

SUGATSUNE

Manufacturer of the Brand LAMP®

Your Multi-Nisch Manufacturer for (special-) hardware solutions

Drukknopsluiting **DPL**

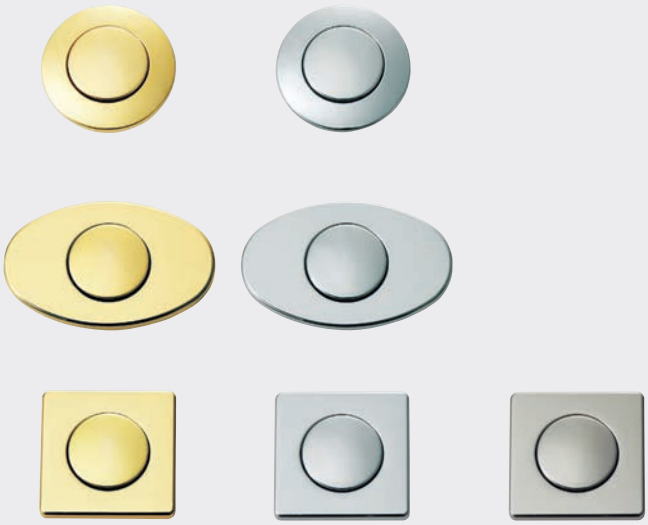

- Wanneer de knop wordt ingedrukt ligt deze vlak in de ring
- Door de knop in te drukken terwijl de deur gesloten is, wordt deze vergrendeld. Door nogmaals op de knop te drukken, wordt deze ontgrendeld.
- Verkrijgbaar voor opliggende en inliggende deuren
- Verkrijgbaar in verschillende vormen en kleuren

Ultra dunne magneetsnapper RVS **MC-421SUS**

- Gladde, afgeronde randen bedoeld om beschadiging van het deurtje te voorkomen
- Gemaakt van roestvrij staal voor hoge corrosiebestendigheid.
- Superslank en compact ontwerp: 2,7 mm dik en 10 mm breed
- Magnetische trekkracht
  MC-421SUS-9: 0,9 kg
  MC-421SUS-24: 2,4 kg

Draaibare jashaak **TK-W-45F**

- Ingebouwde weerstand tegen onbedoeld zwenken
- Kogeleinde ter voorkoming van letsel
- Draagkracht tot 8,2 kg
- Roestvrij staal 304

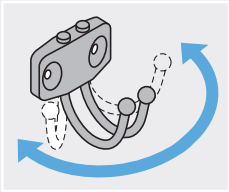

SUGATSUNE

Manufacturer of the Brand
LAMP®

Your Multi-Nisch Manufacturer for (special-) hardware solutions

Opvouwbare plankdrager **RVS - EB**

*Wegklapbare plankdrager
- Vergrendelt automatisch wanneer de klep in geopende positie staat
- Onderliggende greep om te ontgrendelen
- Gemaakt van roestvrij staal 304
- Belastbaar tot 200 kg
- Demperversie beschikbaar: EB-303-D
  Koppelmoment voor de demper: 2,94 - 7,35 Nm

Voor vragen, advies of een catalogus kunt u contact opnemen met onze afdeling Scheeps- en Jachtbouw.

KROON
PROLIANS

Kroon BV en Formani slaan handen ineen voor luxe jachtbouw deurbeslag.

Formani (bekend van design deurbeslag naar ontwerpen van o.a. **Piet Boon** en **Jan des Bouvrie)** bied samen met **Kroon Hoogezand** de jachtbouw een nieuwe lijn luxe deurbeslag.

Uitgebreide collectie op bestelling leverbaar in diverse afwerkingen als:
- Zwart
- Mat zwart
- Messing
- Wit
- Leer

FORMANI®

Hier enkele voorbeelden in zwart, de nieuwe trend in exclusieve jachtbouw.

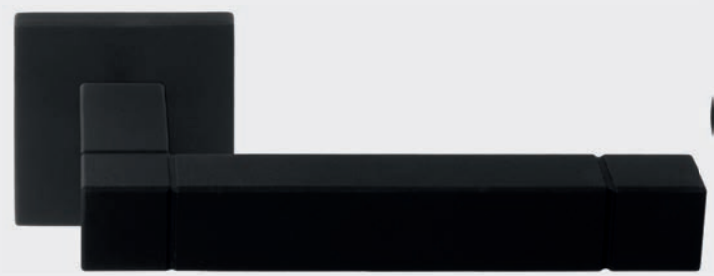

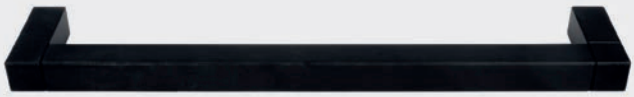

Voor meer info kunt u terecht bij Kroon Hoogezand afdeling scheeps- en Jachtbouw 0598-858585

KROON
PROLIANS

Kroon BV is officieel partner van Bostik (Simson) lijmen en kitten.

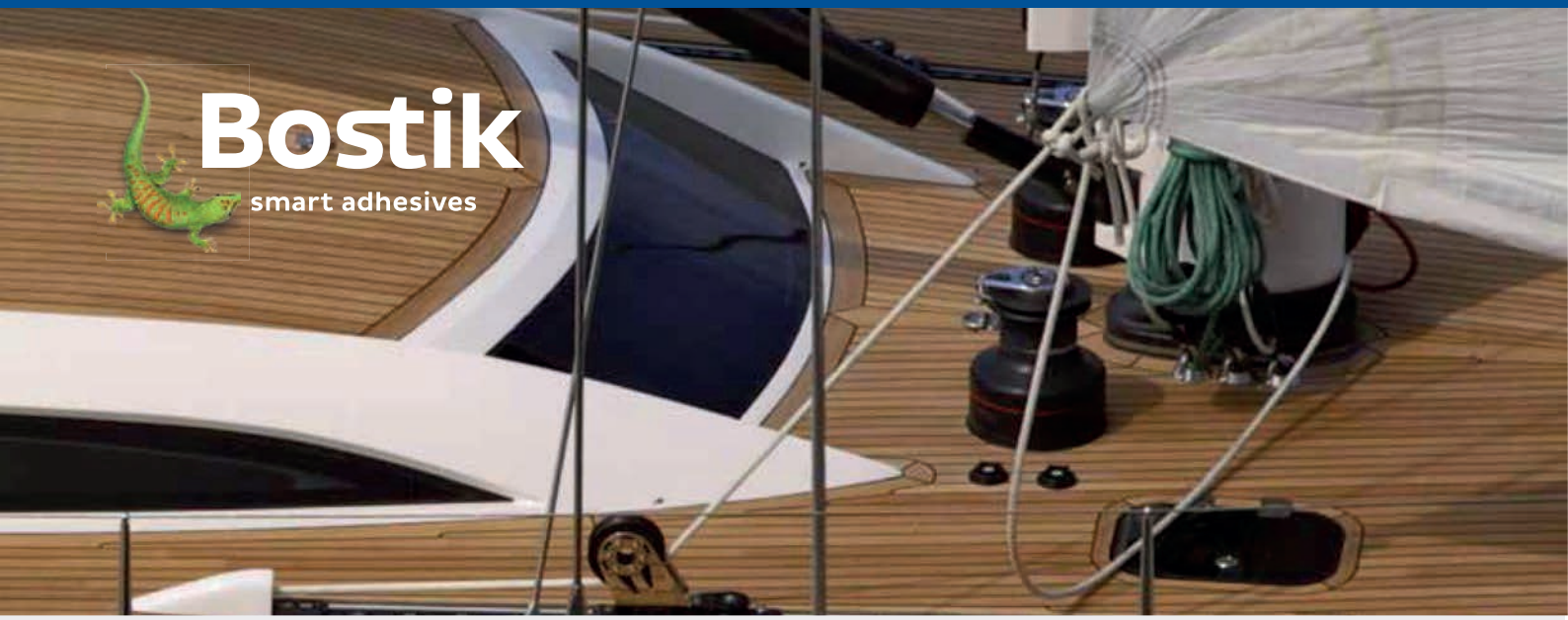

Nieuw in het assortiment!

MSR BC Bedding Compound
art.nr.: 300530
zwart 600ml

MSR DC Deck Caulk
art.nr.: 300522
grijs 600ml

MSR CA Construction Adhesive
art.nr.: 300541
zwart

Primer Prep P
art.nr.: 300565

Alle soorten in meerdere kleuren verkrijgbaar.

Neem contact op met onze verkoop voor meer informatie.
Tel: 0598 85 85 85 / E-mail: info@kroon.nl

Kroon BV is dealer van Qblades

UN - KIT & LIJM

UN70

Omschrijving:
Voor het snijden van zachte materialen als vilt, leer, piepschuim,kit, tegellijm, linoleum en ondertapijtbescherming.

TYPE/AANTAL:		ART.NR.:	PRODUCTINFORMATIE:
UN70	1 ST	23340198	SEGMENTMES, bol 52mm, 0.9mm

UN73

Omschrijving:
Zeer goed toepasbaar om oude (butileen) kit te verwijderen.
Door de V-vorm in bijna alle hoeken te werken.

TYPE/AANTAL:		ART.NR.:	PRODUCTINFORMATIE:
UN73	1 ST	23340204	SEGMENTMES, Sikkel, gekarteld, 60mm, 1,5mm

Overzicht verschillende aansluitingen

UN aansluiting

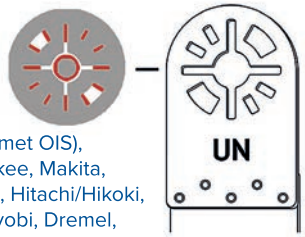

Bosch (met OIS), Milwaukee, Makita, Metabo, Hitachi/Hikoki, AEG, Ryobi, Dremel, Skill, Einheill, Ferm

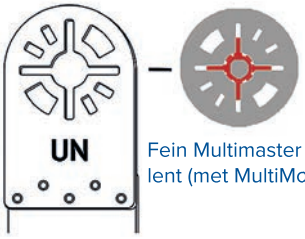

Fein Multimaster & Multitalent (met MultiMount)

SL aansluiting

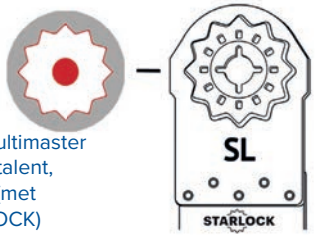

Fein Multimaster & Multitalent, Bosch (met STARLOCK)

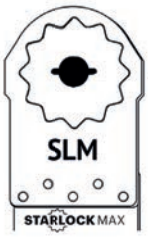

Fein, Bosch (400W) (met STARLOCK MAX)

SC aansluiting

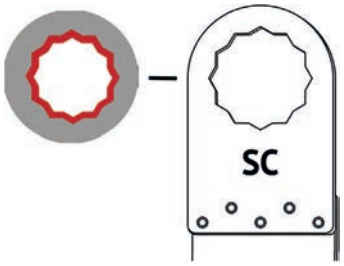

Fein SuperCut, Festool

Leverbaar in diverse uitvoeringen en typen.
Neem voor meer informatie en scherpe prijzen contact op met Kroon BV.

GSV ruim 60 jaar partner van Kroon BV
De hoogste kwaliteit scheepssloten en beslag van traditioneel tot high tech!

Schwepper, al vele jaren een van onze belangrijkste leveranciers, is een oerdegelijk bedrijf en opgericht in 1872. Van oorsprong maakte men vooral zeer hoge kwaliteit scheepsloten en scheepsbeslag uit messing. De laatste jaren wordt messing echter minder populair en maakt GSV steeds meer van hun producten in RVS.
Uiteraard ook nog steeds in de allerhoogste kwaliteit en gemaakt voor de zwaarst denkbare toepassingen en eisen van de markt. De laatste jaren zijn de ontwikkelingen snel gegaan als gevolg van de steeds veeleisender wordende superjachtbouw.
Er kwam echter ook heel vaak vraag naar afwijkende producten die nergens te koop waren. Daarom heeft GSV de afdeling R&D uitgebreid en werkt men met nieuwe productietechnieken die het mogelijk maken sloten én beslag "custom-made" te produceren en leveren. Ook staan de ontwikkelingen van elektrische sluitsystemen op hoog niveau niet stil! (RVS)

Insteek RVS-slot met
extra grote doornmaat

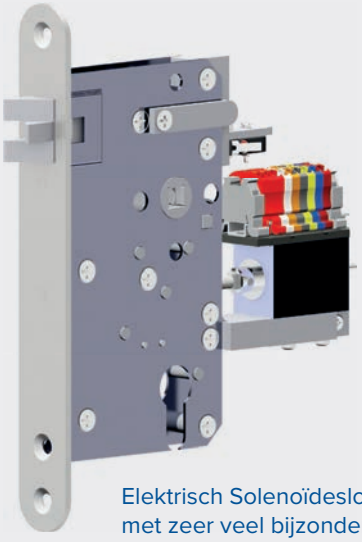

Elektrisch Solenoïdeslot 9803Z in RVS
met zeer veel bijzondere mogelijkheden.

Schwepper biedt een keur aan mogelijkheden en afwerkingen. Hierdoor kan de klant zelf de keuze maken wat men precies nodig heeft.
Zo produceerde GSV de laatste tijd o.a. "custom-made" RVS 316 sloten voor winddeuren op superjachten. Ook ging men als eerste ter wereld over tot het vervaardigen van intelligente RVS sloten. Deze zijn zowel handmatig als op afstand elektrisch bedienbaar en geven desgewenst informatie aan het security-systeem. Er zijn meerdere one-off sluitoplossingen op verzoek van klanten ontwikkeld en geproduceerd. Dát, en de toch al grote optielijst maakt dat Schwepper naast 1500 standaardartikelen hier ook nog zo'n 1500 varianten van kan leveren!

ook voor:

Oplegsloten
In RVS en
messing

Bijpassend
Deurbeslag

Toebehoren

- Scheepssloten
- Scheepsbeslag
- Interieurbeslag
- Meubelbeslag
- Scharnieren
- Scheepsgrendels
- Ventilatie roosters
- Knoppen en grepen
- Leuningsystemen
- Deurvastzetters
- Kooiladders
- Sluitsystemen
- Special products

Omdat klanten steeds vaker bij het ontwerp in autocad systemen werken is sinds begin deze eeuw een steeds groter wordende database bij GSV opgebouwd waar onze klanten hun voordeel mee kunnen doen.

Bent u op zoek naar iets wat er (nog) niet is, wilt u een aanpassing aan een bestaand product van GSV of alleen een andere doornmaat, hart-op-hart maat, afwerking of iets anders?
Neem contact op met Kroon Hoogezand, afdeling Scheeps- en Jachtbouw. Info@kroon.nl of 0598-858585

Informatieaanvraag en Deelname Prijsvraag

Wilt meer informatie over producten en prijzen van artikelen uit deze Kroon Mets Koerier 2020 klik dan op onderstaande afbeelding, vul uw gegevens in en beantwoord 3 vragen.

Hiermee maakt u tevens kans op een prachtige prijs die wij verloten onder de deelnemende klanten.

Interesse? Klik op de afbeelding!!

FEIN MULTIMASTER 350 TOP 230V

- Het krachtige en universeel te gebruiken systeem voor verbouwen en renoveren met de meest uitgebreide accessoire-uitrusting voor uitzonderlijk veel toepassingsmogelijkheden.
- StarlockPlus-gereedschaphouder met uitstekende draaimomentoverbrenging, passend voor alle Starlock- en StarlockPlus-accessoires.

Technische gegevens:

- Nominaal. opgenomen vermogen: 350 W
- Trillingen: 10 000-19 500 1/min
- Gewicht volgens EPTA: 1,4 kg
- Kabel met stekker: 5 m
- Steunplateau: 80 mm
- Gereedschaphouder: StarlockPlus
- Wisselen van gereedschap: QuickIN.

Kroon Hoogezand
Zwedenweg 2
9601 ME Hoogezand
T 0598 85 85 85

Kroon Stadskanaal
Steenhouwer 22a
9502 ET Stadskanaal
T 0599 61 53 95

Kroon Assen
A.H.G. Fokkerstraat 10
9403 AP Assen
T 0592 37 70 77

Kroon Heerenveen
Apollo 2
8448 CL Heerenveen
T 0582 93 58 35

Kroon Veendam
Cereslaan 3
9641 MJ Veendam
T 0598 66 66 16

Kroon Emmen
Phileas Foggstraat 54
7825 AL Emmen
T 0591 39 05 90

Kroon Winschoten
Zeefbaan 7
9672 BN Winschoten
T 0597 45 11 55

Kroon Meppel
Setheweg 7
7942 LA Meppel
T 0522 25 29 77

Kroon Groningen
Koningsweg 35
9731 AR Groningen
T 050 544 52 52

Kroon Coevorden
Monierweg 5
7741 KV Coevorden
T 0524 51 55 10

Kroon Sneek
Wagenmakersstraat 10
8601 VA Sneek
T 0515 48 11 11

www.kroon.nl
www.fastmount.nl
www.kroonlocks.com
www.designdeurbeslag.nl

KROON
PROLIANS