Kroon

Hang- en sluitwerk voor schepen en jachten

Kroon B.V.
T *(+31) 598 858 585*
F *(+31) 598 858 586*
I *www.kroon.nl*
E *info@kroon.nl*

LLOYD'S REGISTER QUALITY ASSURANCE · ISO9001

Inleiding
Afkortingen
Draairichting
Custom-made
CE Platen
Scheeps hang- en sluitwerk
Meubelsloten en -sluitingen
Hangsloten
Grendels en schuiven
Sluitingen en haken
Meubelbeslag
Deurdrangers, vastzetters en buffers
Leuningbeslag
Garderobebeslag
Ventilatieroosters
Kluizen en sleutelkasten
Accommodatiesystemen scheepsbouw
Paneelmontage systemen
Toiletkasten en badkameraccessoires
Schuifdeurbeslag
Vouwdeurbeslag
Katrollen
Kettingen, staaldraden en touwen
Overzicht lijmen
Deknaden rubber systemen
Profielen
Scharnieren
Hengen
Hang- en sluitwerk scheepsdeuren en luiken
Gasveren
Bestelhulp gasveren
Bestellijst lades
Index
Referentie lijst

LRQA
Business Assurance

CERTIFICAAT

Hiermede wordt verklaard dat het kwaliteitsmanagementsysteem van:

Kroon B.V.
Hoogezand, Groningen, Stadskanaal, Veendam, Winschoten, Emmen, Assen, Coevorden en Sneek
Nederland

is goedgekeurd door Lloyd's Register Quality Assurance
volgens de volgende kwaliteitsmanagementsysteemnormen:

ISO 9001 : 2008

Het kwaliteitsmanagementsysteem is van toepassing op:

Inkoop, opslag en verkoop van technische producten aan de bouw, industrie en scheepsbouw.

Certificaat no:
RQA652957

Datum van uitgifte eerste certificaat	:	19 juni 1998
Datum van uitgifte huidig certificaat	:	21 april 2011
Certificaat vervaldatum	:	30 juni 2013

Afgegeven door: Lloyd's Register Nederland B.V.

MGMT. SYS.
RvA C 010

Op dit document zijn de aan de ommezijde vermelde voorwaarden van toepassing
Weena-Zuid 170, 3012 NC Rotterdam, Nederland - KvK nr. 24247948
Deze goedkeuring is uitgevoerd in overeenstemming met LRQA audit- en certificatie-procedures en zal periodiek door LRQA worden beoordeeld.

4e editie – november 2012

Bezoekadres:
Kroon B.V.
Zwedenweg 2
9601 ME HOOGEZAND

Postadres:
Kroon B.V.
Postbus 59
9600 AB HOOGEZAND

Telefoon : (+31) (0) 598 - 85 85 85
Fax : (+31) (0) 598 - 85 85 86
Website : www.kroon.nl
E-mail : sales@kroon.nl
K.v.k. : 02333540
B.T.W. nr.: NL804858196B01

Kroon B.V.
Kroon B.V. is een technische groothandel opgericht in 1908. Kroon is gespecialiseerd in de levering van hang- en sluitwerk, bevestigingsmaterialen, gereedschappen, machines, klimmaterieel, bos en tuin en PBM aan de bouw, industrie en scheeps- en jachtbouw.
Aan onze klanten leveren wij uitsluitend met A-merk producten. (GSV, RC, Fastmount, Forresti en Suardi, Nemef, Lips, Assa Abloy, Dorma, GTV, Saba, Bison, Hettich, Momec, Isolamin, Premec, Ha-Eff en vele andere A-merk leveranciers.) Juist door het selecteren van A-merk leveranciers kunnen wij de beste kwaliteit garanderen aan onze klanten.

Vestigingen
Ons bedrijf bestaat uit 10 vestigingen in Groningen, Friesland en Drenthe. Onze hoofdvestiging (en centraal magazijn) is gesitueerd in Hoogezand. Van hieruit worden de verkoop, inkoop en logistiek georganiseerd, bevoorraden wij onze overige 9 vestigingen en beleveren wij onze klanten. Bij onze overige vestigingen in Groningen, Veendam, Winschoten, Stadskanaal, Emmen, Coevorden, Assen, Meppel en Sneek kunt u tevens een gedeelte van ons assortiment afhalen.

Klinkklaar en BouwCenter Kroon
De adressen staan op de achterzijde van deze catalogus. In onze vestigingen Groningen en Emmen hebben wij ook een afdeling Klinkklaar gesitueerd. Dit is onze designshop voor exclusief hang- en sluitwerk voor de woningbouw. In totaal zijn bij Kroon ca. 100 medewerkers druk doende onze klanten tevreden te stellen. Wij zijn dan ook al jaren ISO9001-2008 gecertificeerd. Kroon B.V. valt onder Kroon Handelsgroep B.V., waar ook onze zustermaatschappij BouwCenter Kroon (groothandel in bouwmaterialen) onder valt. BouwCenter Kroon heeft vestigingen in Hoogeveen en Drachten.

Contact
Voor u ligt onze catalogus “hang- en sluitwerk voor schepen en jachten”, de 4e editie, november 2012.
In deze catalogus bieden wij u ons zeer complete assortiment aan voor de scheeps- en jachtbouw en aanverwante bedrijven. Mocht u in deze catalogus niet kunnen vinden wat u zoekt, kunt u altijd contact opnemen met een van onze verkoopmedewerkers op (+31) (0) 598 - 85 85 85 of sales@kroon.nl.

Specials
Wij leveren naast ons zeer uitgebreide assortiment ook artikelen die wij speciaal op verzoek van de klant inkopen bij een van onze leveranciers. De zogenaamde “specials”. (Deze specials worden overigens niet retour genomen.)

Webshop
Ons complete actuele assortiment (dus ook hang- en sluitwerk voor de bouw, bevestigingsmaterialen en gereedschappen en machines) kunt u ook vinden in onze webshop op www.kroon.nl. Zet- en drukfouten onder voorbehoud.

Jarenlange ervaring
In de jaren na de tweede wereld oorlog heeft Kroon zich gespecialiseerd in leveringen aan de maritieme sector. Met een zeer uitgebreide assortiment (zeewaterbestendig) hang- en sluitwerk, meubelbeslag, meubelsloten, SDL en andere producten is Kroon de specialist voor “marine hardware” in Nederland maar ook ver buiten de landsgrenzen.

Door de jarenlange ervaring, kennis en kunde van onze medewerkers zorgen wij ervoor dat u altijd de juiste oplossing krijgt voor uw situatie. Want vooral in de scheeps- en jachtbouw is geen project gelijk.
Kroon levert een zeer uitgebreid assortiment aan jachtwerven, scheepswerven, watersportwinkels, scheepstimmer- en (scheeps) interieurbedrijven over de gehele wereld.
Daarnaast geven wij adviezen aan scheepsarchitecten en interieurarchitecten.

Wereldwijd
Kroon is wereldwijd een erkend specialist op het gebeid van:
- Zeewaterbestendig hang- en sluitwerk;
- Scheepsbeslag (ook voor waterdichte deuren);
- Gemodificeerd beslag voor luxe jachten;
- Custom-made artikelen voor de luxe jachtbouw;
- Scheepsmeubilair;
- Gereedschappen/ machines en machinekamerinventarissen.
  Complete accomodaties: Wanden, plafonds, B15 deuren, A60 deuren, badkamerunits, profielen;
- Lijmen/ kitten voor scheepstoepassingen, bijv. deknadenrubbers.

Levertijden
Artikelen die wij op voorraad hebben in ons centraal magazijn in Hoogezand kunnen wij (mits onverkocht en voor 15:00 uur besteld) binnen 24 uur leveren op elke locatie waar dan ook in Nederland m.u.v. Zeeuws Vlaanderen (48-uur). Voor Groningen en Drenthe geldt zelfs, voor 11:00 uur besteld, vandaag nog geleverd. Deze artikelen zijn herkenbaar in onze catalogus door de vetgedrukte artikelnummers. De artikelen met de niet vetgedrukte artikelnummers hebben wij niet op voorraad in ons centraal magazijn in Hoogezand, maar worden op bestelling ingekocht. De levertijd kunt u dan opvragen bij een van onze verkoopmedewerkers.

Leveringsvoorwaarden
Op al onze leveringen en diensten gelden onze algemene voorwaarden. Een exemplaar van deze algemene voorwaarden zenden wij graag op verzoek naar u toe.

AFKORTINGEN

In deze catalogus hebben wij, wat betreft de bewerkingen die messing, lichtmetalen, en roestvaststaal hebben ondergaan, de volgende afkortingen toegepast:

AFKORTING	OMSCHRIJVING
mmchr	- Messing matchroom
mspol	- Messing gepolijst
mspolchr	- Messing gepolijst chroom
messing	- Messing ongepolijst
mess vern	- Messing vernikkeld
mpnikk	- Messing gepolijst vernikkeld
mm vern	- Messing matvernikkeld
mess chr	- Messing verchroomd
lmg	- Lichtmetaal geëloxeerd
rvs	- Roestvaststaal matgeborsteld, tenzij ander vermeld.
rvspol	- Geplolijst rvs
zamac	- Zink-aluminium legering, gegoten
zamnikk	- Zamac vernikkeld
zammchr	- Zamac matchroom
EM	- Edel vermessingd
H.o.H.	- Hart op Hart afstand of maat.
SL 75	- Sleutelgat + H.o.H. afstand tussen kruk- en sleutelgat
PC 75	- Profielcilindergat + H.o.H. afstand tussen kruk- en cilindergat
RC 75	- Rondcilindergat + H.o.H. afstand tussen kruk- en cilindergat
WC 75/7	- Vrij- en bezetgat + H.o.H. afstand tussen kruk- en vrij- en bezetgat + maat toiletstift.

SLOTTYPES

SCHEEPSSLOTEN ZIJN LEVERBAAR MET:

KLAVIERSLEUTELS:
Vooral op buitendeuren te adviseren. Corrosievorming heeft geen invloed op de werking van de nachtschoot, en zijn tevens leverbaar met hoofdsleutelinrichting. Dit slottype is te herkennen aan de aanduiding “H”.

CILINDERSLEUTELS:
Qua inbraakbeviliging en hanteerbaarheid (kleine sleutels) goed te gebruiken voor binnendeuren.
Ze zijn leverbaar met:
- Hoofdsleutelinrichting (“ZH” of “HS”)
- Generaal hoofdsleutelinrichting (“ZGH” of “GHS”)
- Dit slottype is te herkennen aan de aanduiding “Z” of “PC”.
- Dit type cilindersloten en sleutels zijn ook leverbaar in zeewaterbestendige uitvoering.

DRAAIRICHTINGEN VAN DEUREN

INSTEEKSLOTEN

Wij houden altijd de **DIN**-norm aan. (Deutsche Industrie Norm).
Uitgezonderd de sloten van Nederlandse fabrieken
zoals Nemef, Lips, en HMB.

1=DIN Links	**1=Hollands Rechts**
2=DIN Rechts	**2=Hollands Links**
3=DIN Links	**3=Hollands Rechts**
4=DIN Rechts	**4=Hollands Links**

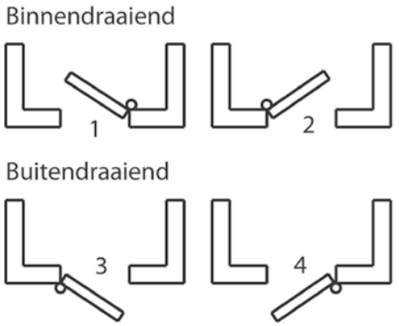

OPLEGSLOTEN

1=DIN Links binnendraaiend
2=DIN Rechts binnendraaiend
3=DIN Links buitendraaiend
4=DIN Rechts buitendraaiend

PAUMELLES

DIN Links **DIN Rechts**

CUSTOM-MADE ARTIKELEN EN SPECIALS

Door de luxe jachtbouw wordt steeds vaker gevraagd naar speciaal en vaak eenmalig te vervaardigen exclusieve artikelen. Kroon heeft zich hier de afgelopen 20 jaar in gespecialiseerd en reeds vele super jachtwerven one-off custom-made specials mogen leveren!

Enkele voorbeelden daarvan zijn o.a.:
- Deurkrukken
- Knoppen
- Scharnieren
- Speciale vormen drukknoppen en ringen
- Grepen
- Afdekplaten voor o.a. schakelaars
- Enkel- en dubbelwerkende spindels voor de bediening van luiken en koekoeken.

Om u de beste kwaliteit te kunnen garanderen werkt Kroon nauw samen met een aantal hoog gekwalificeerde frezerijen, gieterijen en draaierijen. Kroon levert custom-made artikelen in o.a. messing, roestvaststaal, brons en andere metalen.

Product aanpassingen
Hoewel ons assortiment u legio mogelijkheden biedt, kan het voorkomen dat een product nét niet geheel aan uw eisen voldoet. Kroon bied u de mogelijkheid om in veel gevallenstandaard producten naar uw wens aan te passen. Ook kunnen wij u behulpzaam zijn met het uitzoeken en passend maken van normaal niet passende zaken. Daarbij valt o.a. te denken aan het passend maken van beslag op sloten

Specials:
Kunt u een specifiek artikel niet in onze catalogus vinden dan zijn wij altijd beschikbaar om via onze keur aan wereldwijde leveranciers en met hulp van onze ervaren inkoopafdeling voor u op zoek te gaan naar het gewenste product of artikel.
Ook kunnen we u eventuele passende alternatieven aanbieden.

Nabewerkingen:
Op uw verzoek kunnen wij producten van materialen als o.a. messing en roestvast staal voor u nabehandelen in:
- Mat of glanzend chroom.
- Mat of glanzend nikkel.
- Mat of glanzend goud (14krt. - 24 krt.).
- Mat of glanzend ruthenium.
- Mat of glanzend zilver.
- Mat of glanzend edelmessing.
(24 krt. Goud, nagekleurd in **messing**, kleur en onderhoud-vriendelijk voor binnen gebruik in het interieur)
- Anodiseerwerk van kleine aluminium producten.

Kortom, samen mét u wil Kroon graag zoeken naar een oplossing voor al uw vragen en wensen!

Art. nr.

CE-PLAATJES

Sinds de invoering van de Europese richtlijn Pleziervaartuigen in 1998 vervaardigde Kroon reeds duizenden CE-plaatjes voor vele werven. Onze plaatjes zijn van **geanodiseerd aluminium** en standaard 110x70x1mm.

Naar keuze zijn deze leverbaar met afgeronde hoeken en 3mm gaatjes of een zelfklevende laag voor de bevestiging. De ondergrond is standaard in aluminium kleur, maar is desgewenst ook in messingkleur leverbaar en voor de opdruk is er de keuze uit één kleur naar keuze of full-color.

De opdruk wordt door een fotochemisch proces aangebracht op het reeds geanodiseerde aluminium. Onze standaard plaatjes worden o.a. voorzien van uw logo en bedrijfsnaam, uw vestigingsplaats en alle andere wettelijk benodigde symbolen. De variabelen kunt u met slagletters of slagcijfers in slaan of ingraveren.

Leverbaar vanaf 25 stuks.

Daarnaast maken wij ook zogenaamde HIN-code plaatjes (100x20x1mm) waarin de HIN-code deels voorgedrukt wordt en verder kan worden ingeslagen met slagletters en slagcijfers of ingraveren.

Onze verkopers kunnen u bij eventuele vragen adviseren.

SLAGLETTERS voor CE-plaatjes

Art. nr.	omschrijving	maat
115431	slagletters A-Z	6mm hoog
115419	slagcijfers 0-9	6mm hoog

Art. nr.

SCHEEPSPROFIELCILINDERS KROON ZEEWATERBESTENDIG zonder hoofdsleutelinrichting

Zeewaterbestendige cilinders in de scheepsuitvoering van geheel roestbestendige materialen. Tevens te leveren in verlengde uitvoeringen tot 240mm, en te monteren met diverse soorten knoppen.
Gelijksluitende cilinders worden door Kroon gelijksluitend gemaakt op een reeds bestaande cilinder genoemd in de catalogus, zonder de tekst gelijksluitend.
De gelijksluitende cilinders worden standaard exclusief sleutels geleverd.

PROFIELCILINDERS ENKEL 0/30,5mm

Zeewaterbestendig, met elk 3 nieuwzilveren sleutels.

	uitvoering		
731000	mmchr		
731002	mspol		
731003	mspolchr		
731006	mmchr	gelijksluitend	
731008	mspol	gelijksluitend	
731010	mspolchr	gelijksluitend	

PROFIELCILINDERS DUBBEL 30,5-30,5mm

Zeewaterbestendig, met elk 3 nieuwzilveren sleutels.

	uitvoering		
731020	mmchr		
731021	mspol		
731022	mspolchr		
731023	mmchr	gelijksluitend	
731024	mspol	gelijksluitend	
731025	mspolchr	gelijksluitend	

PROFIELCILINDERS DUBBEL verlengd

Zeewaterbestendig, met elk 3 nieuwzilveren sleutels.
Verlengde uitvoeringen van de 30,5-30,5mm.
Af fabriek zijn ook andere maten en uitvoeringen te leveren.

	uitvoering	maat	
731026	mmchr	35,5-35,5mm	
731027	mspol	35,5-35,5mm	
731030	mmchr	40.5-40,5mm	
731032	mspolchr	40,5-40,5mm	
731033	mmchr	40,5-40,5mm	gelijksluitend
731036	mmchr	30,5-40,5mm	
731042	mmchr	30,5-50,5mm	
731043	mspol	30,5-50,5mm	
731044	mspolchr	30,5-50,5mm	
731041	mmchr	30,5-50,5mm	gelijksluitend
731048	mmchr	30,5-60,5mm	
731050	mspolchr	30,5-60,5mm	
73104705	mmchr	30,5-60,5mm	gelijksluitend
731051	mmchr	30,5-65,5mm	
731054	mmchr	30,5-70,5mm	
731056	mspolchr	30,5-70,5mm	
73105305	mmchr	30,5-70,5mm	gelijksluitend

Art. nr.			
	PROFIELCILINDERS DUBBEL 27-27mm		
	Zeewaterbestendig, met elk 3 nieuwzilveren sleutels. Door versmalde meenemer speciaal te combineren met de sloten: 4040 en 969 serie.		
	uitvoering		
731060	mmchr		
731061	mspol		
731062	mspolchr		
731063	mmchr	gelijksluitend	
731064	mspol	gelijksluitend	
731065	mspolchr	gelijksluitend	
	KNOPPROFIELCILINDERS DUBBEL K30,5-30,5mm		
	Zeewaterbestendig, met elk 3 nieuwzilveren sleutels.		
	uitvoering		
731070	mmchr		
731071	mspol		
731072	mspolchr		
731073	mmchr	gelijksluitend	
731074	mspol	gelijksluitend	
	KNOPPROFIELCILINDERS DUBBEL verlengd		
	Zeewaterbestendig, met elk 3 nieuwzilveren sleutels. Verlengde uitvoeringen van de K30,5-30,5mm. K = Knopzijde. Af fabriek zijn ook andere maten en uitvoeringen te leveren.		
	uitvoering	maat	
731079	mmchr	K40,5-40,5mm	
731081	mspolchr	K40,5-40,5mm	
731082	mmchr	K40,5-40,5mm	gelijksluitend
731076	mmchr	K30,5-40,5mm	
731078	mspolchr	K30,5-40,5mm	
73107505	mmchr	K30,5-40,5mm	gelijksluitend
731088	mmchr	K30,5-50,5mm	
731087	mmchr	K30,5-50,5mm	gelijksluitend
731092	mmchr	K30,5-55,5mm	
731098	mmchr	K30,5-70,5mm	
731100	mspolchr	K30,5-70,5mm	
731097	mmchr	K30,5-70,5mm	gelijksluitend
	KNOPPROFIELCILINDERS DUBBEL K27-27mm		
	Zeewaterbestendig, met elk 3 nieuwzilveren sleutels. Door versmalde meenemer speciaal te combineren met de sloten: 4040 en 969 serie.		
	uitvoering		
731104	mmchr		
731105	mspol		
731106	mspolchr		
731103	mmchr	gelijksluitend	
73110405	mspol	gelijksluitend	
	PROFIELCILINDERS RC 22,5-22,5mm voor dunne deuren		
	Zeewaterbestendig, met elk 3 nieuwzilveren sleutels. Door versmalde meenemer speciaal te combineren met de sloten: 4040 en 969 serie.		
	uitvoering		
731490	mspol		
731491	mmchr		

Art. nr.			
	PROFIELCILINDERS DUBBEL 30,5-30,5mm, ZEEWATERBESTENDIG		
	Met elk 3 nieuwzilveren sleutels.		
	uitvoering		
731160	mmchr		
	SCHEEPSPROFIELCILINDERS KROON zonder hoofdsleutelinrichting		
	NIET ZEEWATERBESTENDIG. Cilinders in de standaard uitvoering.Met elk 3 nieuwzilveren sleutels.		
	PROFIELCILINDERS DUBBEL		
	uitvoering	maat	
731120	mess vernikkeld	30,5-30,5mm	
731130	mess vernikkeld	40,5-40,5mm	
	KNOPPROFIELCILINDERS DUBBEL		
	uitvoering	maat	
731140	mess vernikkeld	K30,5-30,5mm	
731142	mess vernikkeld	K40,5-40,5mm	

Art. nr.

SCHEEPSPROFIELCILINDERS KROON ZEEWATERBESTENDIG
Met hoofdsleutelinrichting

Zeewaterbestendige cilinders en hangsloten in de scheeps-uitvoering van geheel roestbestendig materiaal. Deze cilinders worden uitsluitend af fabriek geleverd met een levertijd.
Te leveren in verlengde uitvoeringen tot 240mm, en eventueel te monteren met diverse soorten knoppen.
Vraag de verkoopafdeling naar de mogelijkheden.

Sluitsystemen

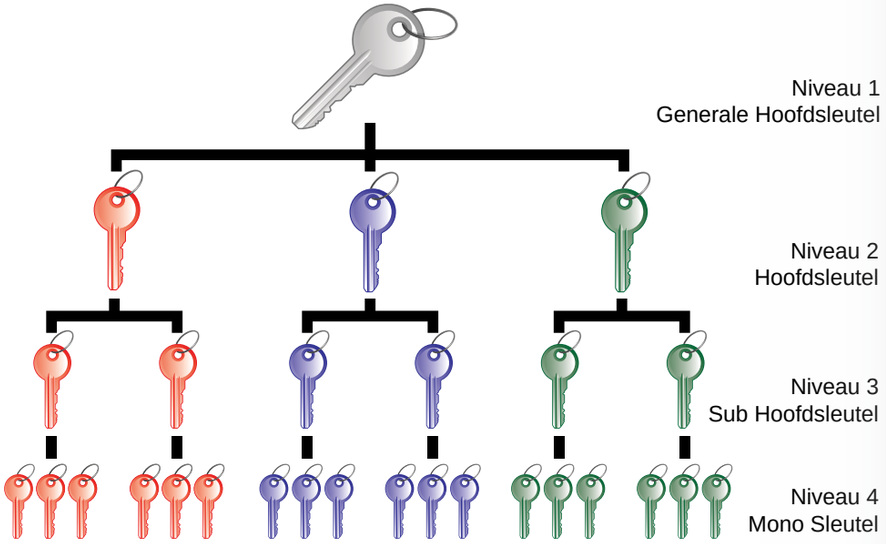

Art. nr.

INSTEEKSLOTEN 3211 + BESLAG

Zware insteeksloten voor schepen.
Ook toepasbaar in B15 branddeuren.
- Eenheidskastmaat 158 x 82 x 19mm.
- Voorplaat 210 x 25mm.
- Doornmaat 55mm.
- Krukgat 9 x 9mm.
- H.o.H. voor SL, PC en toiletsloten 75mm.

Worden standaard geleverd in hoogwaardig **messing**.
De hutdeursloten zijn **exclusief** een kierhaakgat.
Een eendelige dagschoot is op bestelling leverbaar.

ZWARE INSTEEKSLOTEN 3211H

Zwaar insteekslot **met klaviersleutel** voor hutdeuren met hoofdsleutelinrichting. Vervaardigd uit hoogwaardig **messing**. Voorzien van rammelvrije driedelige dagschoot. Op bestelling ook leverbaar met eendelige dagschoot.
- Kastmaat 158 x 82 x 19mm.
- Voorplaat 210 x 25mm.
- Doornmaat 55mm.
- H.o.H. SL 75mm.

Op bestelling ook leverbaar met eendelige dagschoot. De uitvoeringen in **messing gepolijst, c.q. messing gepolijst chroom** worden standaard **inclusief sluitplaat** geleverd. De uitvoering in **messing mat verchroomd** is **exclusief sluitplaat**.

	materiaal	draairichting
735000	mmchr	links
735002	mmchr	links , gelijksluitend
735001	mmchr	rechts
735003	mmchr	rechts , gelijksluitend
735004	mspol	links
735005	mspol	rechts

ZWARE INSTEEKSLOTEN 3211Z

Zwaar insteekslot voor profielcilinder ten behoeve van hut-deuren. Vervaardigd uit hoogwaardig **messing**. Voorzien van een rammelvrije driedelige dagschoot.
- Kastmaat 158 x 82 x 19mm.
- Voorplaat 210 x 25mm.
- Doornmaat 55mm.
- Krukgat 9 x 9mm.
- H.o.H. PC 75mm.

Op bestelling ook leverbaar met eendelige dagschoot.
De uitvoeringen in **messing gepolijst, c.q. messing gepolijst-chroom** worden standaard **inclusief sluitplaat** geleverd. De uitvoering in **messing mat verchroomd** is **exclusief sluitplaat**.

	materiaal	draairichting
735010	mmchr	links
735011	mmchr	rechts
735012	mspol	links
735013	mspol	rechts
735014	mspolchr	links
735015	mspolchr	rechts

Art. nr.

ZWARE INSTEEKSLOTEN 3211K

Zwaar insteekslot met driedelige rammelvrije dagschoot voor toiletdeuren. Vervaardigd uit hoogwaardig **messing**.
- Kastmaat 158 x 82 x 19mm.
- Voorplaat 210 x 25mm.
- Doornmaat 55mm.
- Krukgat 9 x 9mm.
- WC-gat 7 x 7mm.
- H.o.H. WC 75/7mm.

Op bestelling ook leverbaar met eendelige dagschoot. De uitvoeringen in **messing gepolijst**, c.q. **messing gepolijst-chroom** worden standaard **inclusief sluitplaat** geleverd. De uitvoering in **messing mat verchroomd** is **exclusief sluitplaat**.

	materiaal	draairichting
735040	mmchr	links
735041	mmchr	rechts
735042	mspol	links
735043	mspol	rechts
735044	mspolchr	links
735045	mspolchr	rechts

SLUITPLATEN 3226

Geschikt voor 3211H, 3211Z en 3211WC sloten.

	materiaal	draairichting
730085	mmchr	links
730086	mmchr	rechts
730087	mspol	links
730088	mspol	rechts

ZWARE INSTEEKSLOTEN 3211F

Zwaar insteekslot voor loopdeuren. Vervaardigd uit hoogwaardig **messing**. Voorzien van een rammelvrije driedelige dagschoot. Op bestelling ook leverbaar met eendelige dagschoot.
- Kastmaat 158 x 82 x 19mm.
- Voorplaat 210 x 25mm.
- Doornmaat 55mm.
- Krukgat 9 x 9mm.

Op bestelling ook leverbaar met eendelige dagschoot. De uitvoeringen in **messing gepolijst**, c.q. **messing gepolijst-chroom** worden standaard **inclusief sluitplaat** geleverd. De uitvoering in **messing mat verchroomd** is **exclusief sluitplaat**.

	materiaal	draairichting
735020	mmchr	links
735021	mmchr	rechts
735022	mspol	links
735023	mspol	rechts
735024	mspolchr	links
735025	mspolchr	rechts

SLUITPLATEN 3226F

Geschikt voor loopsloten 3211F.

	materiaal	draairichting
730095	mmchr	links
730096	mmchr	rechts

Art. nr.

DEURKRUKKEN

DEURKRUKKEN 4410

Halfsabelmodel 115mm voor insteeksloten. Stift 9 x 9mm.

	materiaal	uitvoering
730100	mmchr	per paar
730102	mspol	per paar
730104	mmchr, gatdeel	enkel

DEURKRUKKEN DIN

Halfsabelmodel 115mm voor insteeksloten. Deze krukken worden **per paar** geleverd. Stift 9 x 9mm.

	materiaal
730109	messing verchroomd

SCHILDEN

Schilden voor sloten 3211. Met brede bus voor extra zware lagering. Nylon lager gemonteerd aan afstandbussen bij de patentbouten, waardoor samendrukken van de schilden wordt voorkomen. Zeer eenvoudige montage.

KORTSCHILDEN 6645

Afmeting: 165 x 45 x 6mm. Krukgat 17mm.
Deze schilden worden **per paar** geleverd **inclusief** patentbouten.
- SL 75 = sleutelgat op 75mm
- PC 75 = profielcilindergat op 75mm
- WC 75/7 = WCgarnituur op 75mm met vierkantstift 7 x 7mm.

	materiaal	type	uitvoering
730200	mmchr	SL75	
730201	mspol	SL75	
730203	mmchr	SL75	rondgat voor patentbouten
730204	mmchr	SL75	vierkantgat voor patentbouten
730210	mmchr	PC75	
730211	mspol	PC75	
730212	mmchr	PC75	rondgat voor patentbouten
730213	mmchr	PC75	vierkantgat voor patentbouten
730220	mmchr	Blind	
730221	mspol	Blind	
730240	mmchr	WC75/7	
730241	mspol	WC75/7	

KORTSCHILDEN DIN afgerond model

Afmeting: 170 x 45 mm. Afgerond model. Krukgat 17mm.
Deze schilden worden **per paar** geleverd **inclusief** patentbouten.
- SL 75 = sleutelgat op 75mm
- PC 75 = profielcilindergat op 75mm
- WC 75/7 = WCgarnituur op 75mm met vierkantstift 7 x 7mm.

	materiaal	type
730229	messing verchroomd	Blind
730230	messing verchroomd	SL75
730231	messing verchroomd	PC75
730232	messing verchroomd	WC75/7
730233	messing verchroomd	PC72

Art. nr.

LANGSCHILDEN 3343 afgerond model

Afmeting: 230 x 40 x 6mm.
Deze schilden worden **per paar** geleverd **exclusief** schroeven.
- SL 75=sleutelgat op 75mm.
- PC 75=profielcilindergat op 75mm.
- WC 75/7 = WCgarnituur op 75mm met vierkantstift 7 x 7mm.

Op bestelling ook leverbaar in messing gepolijst.

	materiaal	type
730260	mmchr	PC75
730265	mmchr	Blind

INSTEEKSLOTEN 1172Z

Zwaar insteekslot voor profielcilinder.
Zowel links als rechts te gebruiken.

ZWARE INSTEEKSLOTEN 1172Z

Zwaar insteek kastslot voor profielcilinder. Vervaardigd uit hoogwaardig **messing**.
Wordt standaard geleverd **exclusief sluitplaat**.
- Kastmaat 75 x 80 x 16mm.
- Voorplaat 125 x 25mm.
- Doornmaat 55mm.

	materiaal
730055	mmchr
730056	mspol

SLUITPLATEN 3241

Geschikt voor kastsloten 1172Z.

	materiaal
730058	mmchr
730059	mspol

INSTEEKSLOTEN RVS 3800 + BESLAG

Zware **rvs** insteeksloten met **messing** binnenwerk en **messing**matverchroomde schoten voor schepen. Ook te gebruiken voor B-deuren.

ZWARE INSTEEKCILINDERSLOTEN 3810Z

Zware kwaliteit insteekcilinderslot voor profielcilinder. Voorzien van **rvs** kast en driedelige, rammelvrije dagschoot
en gat voor kierhaak.
- Kastmaat 158 x 82 x 19mm.
- Voorplaat 210 x 25mm.
- Doornmaat 55mm.
- Krukgat 9 x 9mm.
- H.o.H. PC 75mm.

Deze sloten worden geleverd **exclusief sluitplaat**.

	materiaal	draairichting
730014	rvs	links
730015	rvs	rechts

Art. nr.

ZWARE INSTEEKCILINDERSLOTEN 3801Z

Zware kwaliteit insteekcilinderslot voor profielcilinder. Voorzien van **rvs** kast en **rvs gepolijst**e voor- en sluitplaat met eendelige dagschoot zonder kierhaakgat.
- Kastmaat 158 x 82 x 19mm.
- Voorplaat 210 x 25mm.
- Doornmaat 55mm.
- Krukgat 9 x 9mm.
- H.o.H. PC 75mm.

Deze sloten worden geleverd **inclusief sluitplaat**.

	materiaal	draairichting
735016	rvs gepolijst	links
735017	rvs gepolijst	rechts

ANTI-PANIEKSLOTEN 3801APZ

Zware kwaliteit insteek anti-paniekslot voor profielcilinder. Voorzien van **rvs** kast, **rvs** voorplaat. en een eendelige dagschoot zonder kierhaakgat met wissel.
- Kastmaat 158 x 82 x 19mm
- Voorplaat 210 x 25mm
- Doornmaat 55mm
- Krukgat 9 x 9mm
- H.o.H. PC 75mm

Deze sloten worden geleverd **exclusief sluitplaat**.

	materiaal	draairichting
730033	rvs	links
730034	rvs	rechts

ZWARE INSTEEKCILINDERKASTSLOTEN 3801ZR

Zware kwaliteit insteekcilinderkastslot. **rvs** kast.
- Kastmaat 158 x 82 x 19mm.
- Voorplaat 210 x 25mm.
- Doornmaat 55mm.
- Krukgat 9 x 9mm.

Deze sloten worden geleverd **exclusief sluitplaat**.

	materiaal
730028	rvs

ZWARE INSTEEKTOILETSLOTEN 3896K

Zware kwaliteit insteektoiletslot met **rvs** kast en voorzien van drie-delige rammelvrije dagschoot.
- Kastmaat 158 x 82 x 19mm.
- Voorplaat 210 x 25mm.
- Doornmaat 55mm.
- Krukgat dagschoot 9 x 9mm, vrij- en bezetschoot 7 x 7mm.
- H.o.H. toiletslot WC75/7mm.

Deze sloten worden geleverd **exclusief sluitplaat**.

	materiaal	draairichting
730044	rvs	links
730045	rvs	rechts

SLUITPLATEN 5626

Geschikt voor 3810Z en 3896K sloten. Met lange lip.

	materiaal	draairichting
730081	rvs	links
730082	rvs	rechts

Art. nr.

ZWARE INSTEEKLOOPSLOTEN 3810F

Zware kwaliteit insteekloopslot met **rvs** kast en voorzien van driedelige rammelvrije dagschoot.
- Kastmaat 158 x 82 x 19mm.
- Voorplaat 210 x 25mm.
- Doornmaat 55mm.
- Krukgat 9 x 9mm.

Deze sloten worden geleverd **exclusief sluitplaat**.

	materiaal	draairichting
730024	rvs	links
730025	rvs	rechts

SLUITPLATEN 5626F

Geschikt voor 3810F sloten.

	materiaal	draairichting
730083	rvs	links
730084	rvs	rechts

DEURKRUKKEN RVS

Deurkrukken voor sloten 3800 serie. De krukken worden geleverd in diverse uitvoeringen met krukstift 9 x 9mm en in verschillende materialen en afwerking. Kruk loopt door tot aan het slot, daardoor zeer eenvoudige montage en blijvend stabiele lagering.

DEURKRUKKEN 2210

Halfsabelmodel 115mm voor insteeksloten.
Deze krukken worden **per paar** geleverd.
Qua model gelijk aan 4410.

	materiaal
730103	rvs

SCHILDEN RVS

Schilden voor 3800 sloten. Met brede bus voor extra zware lagering voorzien van nylon lager, gemonteerd aan afstandbussen bij de patentbouten, waardoor samendrukken van de schilden wordt voorkomen. Zeer eenvoudige montage.

KORTSCHILDEN 6645

Afmeting: 165 x 45 x 6mm. Krukgat 17mm. Deze schilden worden **per paar** geleverd **inclusief** patentbouten.
- PC 75 = profielcilindergat op 75mm
- WC 75/7 = WCgarnituur op 75mm met vierkantstift 7 x 7mm.

	materiaal	type
730217	rvs	PC75
730218	rvs	PC72
730227	rvs	Blind
730247	rvs	WC75/7

Art. nr.

INSTEEKSLOTEN 3816

Insteeksloten voor A-60 branddeuren. Speciaal **rvs** 1-punts slot met **rvs** voorplaat en extra lange (16mm) ééndelige dagschoot. Leverbaar als loop- of cilinderslot.

INSTEEK CILINDERSLOTEN 3816Z

Cilinderinsteeksloten voor A-60 branddeuren.
- Kastmaat 158 x 82 x 19mm.
- rvs voorplaat 210 x 25mm.
- Doornmaat 55mm.
- Krukgat 9 x 9mm.
- H.o.H. PC 75mm.

Deze sloten worden geleverd **exclusief sluitplaat**.

	materiaal	draairichting
730016	rvs	links
730017	rvs	rechts

INSTEEK LOOPSLOTEN 3816F

Insteek loopslot voor A-60 branddeuren.
- Kastmaat 158 x 82 x 19mm.
- rvs voorplaat 210 x 25mm.
- Doornmaat 55mm.
- Krukgat 9 x 9mm.

Deze worden geleverd **exclusief sluitplaat**.

	materiaal	draairichting
730026	rvs	links
730027	rvs	rechts

INSTEEKSLOTEN 2412

Insteekslot voor 3-puntssluitingen voor A-60 branddeuren.
Een compleet slot bestaat uit: een middenslot voor de centrale bediening die tevens onder en boven een extra loopslot bedient.

INSTEEKSLOTEN Voor 3-puntssluitingen 2412ZM

Insteekslot met cilindergat.
Middenslot A60 voor 3-puntssluitingen, **staal verzinkt**.
- Kastmaat 165 x 98 x 15mm.
- Voorplaat 235 x 24mm
- Doornmaat 65mm.
- Krukgat 9 x 9mm.
- H.o.H. PC 72mm.

Deze sloten worden geleverd **exclusief sluitplaat**.

	materiaal	draairichting
730060	staalverzinkt	links
730061	staalverzinkt	rechts

INSTEEKSLOTEN Voor 3-puntssluitingen 2412FOU

Onder- en/of bovenslot A60 voor 3-puntssluitingen, **staal verzinkt**.
- Kastmaat 100 x 98 x 15mm.
- Voorplaat 170 x 24mm.

Deze sloten worden geleverd **exclusief sluitplaat en koppel-stang**.

	materiaal	draairichting
730062	staalverzinkt	links
730063	staalverzinkt	rechts

DEURKRUKKEN

Deurkrukken voor sloten. De krukken worden geleverd in diverse uitvoeringen met kruk 9 x 9mm en in verschillende materialen en afwerking.

DEURKRUKKEN 4412

Halfsabelmodel 115mm voor oplegsloten en A-60 deuren.
Geschikt voor deurdikte tot 60mm, met verlengbusjes 2 x 15mm.
Deze krukken worden **per paar** geleverd.

Art. nr.	materiaal
730106	mmchr
730185	krukpen 3 mm

SCHILDEN

Schilden voor sloten. Met brede bus voor extra zware lagering voorzien van nylon lager, gemonteerd aan afstandbussen bij de patentbouten, waardoor samendrukken van de schilden wordt voorkomen. Zeer eenvoudige montage.

KORTSCHILDEN 6645

Afmeting: 165 x 45 x 6mm. Krukgat 17mm.
Deze schilden worden **per paar** geleverd **inclusief** patentbouten.
- PC 75 = profielcilindergat op 75mm
- PC 72 = profielcilindergat op 72mm

Art. nr.	materiaal	type
730210	mmchr	PC75
730214	mmchr	PC72 voor A60 deuren 60mm dik
730220	mmchr	Blind
730218	rvs	PC72 voor A60 deuren 60mm dik

INSTEEKSLOTEN 4040K + BESLAG

Serie van kwaliteitssloten voor jachtdeuren. Vervaardigd uit **messing** en leverbaar in **messing gepolijst, messing mat verchroomd** of **messing gepolijst verchroomd.**
Verkrijgbaar met 40 of 50mm doornmaat. Wij adviseren bij deze sloten de originele krukstellen te gebruiken (type 5969). Rammelvrij door driedelige dagschoot. Tevens leverbaar met eendelige dagschoot.

DAG- EN NACHT INSTEEK KLAVIERSLOTEN 4040K

Messing insteek klavierslot, met rammelvrije driedelige dagschoot.
- Kastmaat 40mm doornmaat: 141 x 70 x 11mm.
- Kastmaat 50mm doornmaat: 141 x 80 x 11mm.
- Voorplaat 200 x 20mm.
- Krukgat 8 x 8mm.
- H.o.H. SL = 60mm.

Deze sloten worden geleverd **inclusief sluitplaat**.

Art. nr.	materiaal	draairichting	doornmaat
735810	mmchr	links	40mm
735811	mmchr	rechts	40mm
735815	mspol	links	40mm
735816	mspol	rechts	40mm
735817	mspolchr	links	40mm
735818	mspolchr	rechts	40mm
735846	mmchr	links	50mm
735847	mmchr	rechts	50mm
735848	mspol	links	50mm
735849	mspol	rechts	50mm

DAG- EN NACHT INSTEEK PROFIELCILINDERSLOTEN 4040ZK

Messing insteek dag- en nachtsloten voor profielcilinders, met rammelvrije driedelige dagschoot.
- Kastmaat 40mm doornmaat: 141 x 70 x 11mm.
- Kastmaat 50mm doornmaat: 141 x 80 x 11mm.
- Voorplaat 200 x 20mm.
- Krukgat 8 x 8mm.
- H.o.H. PC = 60mm.

Deze sloten worden geleverd **inclusief sluitplaat**.
LET OP!
Profielcilinder met versmalde meenemer toepassen.

Art. nr.	materiaal	draairichting	doornmaat
735820	mmchr	links	40mm
735821	mmchr	rechts	40mm
735825	mspol	links	40mm
735826	mspol	rechts	40mm
735827	mspolchr	links	40mm
735828	mspolchr	rechts	40mm
735852	mmchr	links	50mm
735853	mmchr	rechts	50mm
735854	mspol	links	50mm
735855	mspol	rechts	50mm

Art. nr.

INSTEEK TOILETSLOTEN 4040WCK

Messing insteek toiletslot, met rammelvrije driedelige dagschoot.
- Kastmaat 40mm doornmaat: 141 x 70 x 11mm.
- Kastmaat 50mm doornmaat: 141 x 80 x 11mm.
- Voorplaat 200 x 20mm.
- Krukgat 8 x 8mm (dagschoot) en 7 x 7mm (toiletschoot).
- H.o.H. vrij en bezet = 60mm.

Deze sloten worden geleverd **inclusief sluitplaat**.

	materiaal	draairichting	doornmaat
735830	mmchr	links	40mm
735831	mmchr	rechts	40mm
735835	mspol	links	40mm
735836	mspol	rechts	40mm
735837	mspolchr	links	40mm
735838	mspolchr	rechts	40mm
735858	mmchr	links	50mm
735859	mmchr	rechts	50mm
735860	mspol	links	50mm
735861	mspol	rechts	50mm

INSTEEK LOOPSLOTEN 4040FK

Messing insteek loopslot, met rammelvrije driedelige dagschoot.
- Kastmaat 40mm doornmaat: 141 x 70 x 11mm.
- Kastmaat 50mm doornmaat: 141 x 80 x 11mm.
- Voorplaat 200 x 20mm.
- Krukgat 8 x 8mm.

Deze sloten worden geleverd **inclusief sluitplaat**.

	materiaal	draairichting	doornmaat
735800	mmchr	links	40mm
735801	mmchr	rechts	40mm
735805	mspol	links	40mm
735806	mspol	rechts	40mm
735808	mspolchr	links	40mm
735809	mspolchr	rechts	40mm
735840	mmchr	links	50mm
735841	mmchr	rechts	50mm
735842	mspol	links	50mm
735843	mspol	rechts	50mm

SLUITPLATEN 4026

Geschikt voor 4040, 4040Z en 4040WC sloten.

	materiaal	draairichting
730896	mmchr	rechts
730897	mspol	links
730898	mspol	rechts
730892	mspolchr	links
730893	mspolchr	rechts

SLUITPLATEN 4026

Geschikt voor loopsloten 4040F.

	materiaal	draairichting
730899	mmchr	links
730900	mmchr	rechts
730901	mspol	links
730902	mspol	rechts
730903	mspolchr	links
730904	mspolchr	rechts

Art. nr.

DEURKRUKKEN

DEURKRUKKEN 5969

Complete krukstellen met schilden.
Deze krukken worden **per paar** geleverd.
- Kruklengte 100mm, type coupé model.
- Kortschilden 170 x 30 x 2mm.
- Krukstift 8 x 8mm.
- SL 60 = sleutelgat op 60mm.
- PC 60 = profielcilindergat op 60mm.
- WC 60/7 = WCgarnituur op 75mm met vierkantstift 7 x 7mm

	materiaal	type
730875	mmchr	SL60
730876	mspol	SL60
730877	mspolchr	SL60
730880	mmchr	PC60
730881	mspol	PC60
730882	mspolchr	PC60
730870	mmchr	Blind
730871	mspol	Blind
730872	mspolchr	Blind
730885	mmchr	WC60/7
730886	mspol	WC60/7
730887	mspolchr	WC60/7

DEURKRUKKEN

DEURKRUKKEN 4410

Halfsabelmodel 115mm voor insteeksloten.
Deze krukken worden **per paar** geleverd. Krukstift 8 x 8mm.

	materiaal
730111	mmchr
730113	mspol

SCHILDEN

KORTSCHILDEN 6645

Afmeting: 165 x 45 x 6mm. Krukgat 17mm.
Deze schilden worden **per paar** geleverd ,
inclusief patentbouten.
- SL 60 = sleutelgat op 60mm.
- PC 60 = profielcilindergat op 60mm.
- WC 60/7 = WCgarnituur op 75mm met vierkantstift 7 x 7mm.

	materiaal	type
730205	mmchr	SL60
730206	mspol	SL60
730215	mmchr	PC60
730216	mspol	PC60
730245	mmchr	WC60/7
730246	mspol	WC60/7
730220	mmchr	Blind
730221	mspol	Blind

Art. nr.

INSTEEKSLOTEN 968 + BESLAG

Serie van kwaliteitssloten voor kleine jachtdeuren. Vervaardigd uit **messing** en leverbaar in **messing gepolijst** of **messing mat verchroomd**. Wij adviseren bij deze sloten de bijpassende originele krukstellen te gebruiken. (type 5968)

INSTEEK KLAVIERSLOTEN 968

Messing insteek dag- en nachtslot met klaviersleutel.
Wordt standaard geleverd met 2 klaviersleutels.
- Kastmaat 95 x 54 x 12mm.
- Voorplaat 135 x 18mm.
- Doornmaat 30mm.
- Krukgat 7 x 7mm.
- H.o.H. SL 55mm.

Deze sloten worden geleverd **inclusief sluitplaat**.

	materiaal	draairichting
730730	mmchr	links
730731	mmchr	rechts
730735	mspol	links
730736	mspol	rechts

INSTEEKSLOTEN Met cilinder 968Z

Messing insteek dag- en nachtslot met cilinder.
Wordt standaard geleverd met aan beide zijden van de cilinder een sleutelbediening en 2 sleutels.
- Kastmaat 95 x 54 x 12mm.
- Voorplaat 135 x 18mm.
- Doornmaat 30mm.
- Krukgat 7 x 7mm.
- H.o.H. afstand PC 56mm.
- Cilinderlengte 54mm.

Deze sloten worden geleverd **inclusief sluitplaat** en cilinder.

	materiaal	draairichting
730651	mmchr	links
730652	mmchr	rechts
730654	mspol	links
730655	mspol	rechts
73065500	mspolchr	links
73065501	mspolchr	rechts

INSTEEKSLOTEN Met knopcilinder 968ZK

Messing insteek dag- en nachtslot met knopcilinder.
Wordt standaard geleverd met 2 sleutels.
- Kastmaat 95 x 54 x 12mm.
- Voorplaat 135 x 18mm.
- Doornmaat 30mm.
- Krukgat 7 x 7mm.
- H.o.H. PC 56mm.
- Cilinderlengte 54mm.

Deze sloten worden geleverd **inclusief sluitplaat** en knopprofielcilinder.

	materiaal	draairichting
730660	mmchr	links
730661	mmchr	rechts
730662	mspol	links
730663	mspol	rechts
730664	mspolchr	links

Art. nr.

INSTEEK TOILETSLOTEN 968WC

Messing insteektoiletslot.
- Kastmaat 95 x 54 x 12mm.
- Voorplaat 135 x 18mm.
- Doornmaat 30mm.
- Krukgat 7 x 7mm en toiletgarnituurgat 5 x 5mm.
- H.o.H. afstand WC 55/5mm.

Deze sloten worden geleverd **inclusief sluitplaat**.

	materiaal	draairichting
730740	mmchr	links
730741	mmchr	rechts
730745	mspol	links
730746	mspol	rechts
730749	mspolchr	links
73074900	mspolchr	rechts

SLUITPLATEN 923

Geschikt voor 968, 968Z, 968ZK en 968WC sloten.

	materiaal	draairichting
730780	mmchr	links
730781	mmchr	rechts
730782	mspol	links
730783	mspol	rechts

INSTEEK LOOPSLOTEN 968F

Messing insteek loopslot.
- Kastmaat 95 x 54 x 12mm.
- Voorplaat 135 x 18mm.
- Doornmaat 30mm.
- Krukgat 7 x 7mm.

Deze sloten worden geleverd **inclusief sluitplaat**.

730750	materiaal	draairichting
730751	mmchr	links
730751	mmchr	rechts
730755	mspol	links
730756	mspol	rechts
730759	mspolchr	links
730760	mspolchr	rechts

SLUITPLATEN 923F

Geschikt voor 968F sloten.

	materiaal	draairichting
730802	mmchr	links
730803	mmchr	rechts
730800	mspol	links
730801	mspol	rechts
730804	mspolchr	links
730805	mspolchr	rechts

SLUITPLATEN 925

Geschikt voor 968F loopsloten. Links en rechts bruikbaar.

	materiaal
730785	mmchr
730786	mspol

Art. nr.

DEURKRUKKEN

Deurkrukken voor sloten 968 serie. De krukken worden geleverd in diverse uitvoeringen en in verschillende materialen en afwerkingen.

DEURKRUKKEN 5968

Complete krukstellen met schilden.
Deze krukken worden **per paar** geleverd.
- Kruklengte 80mm, type coupé model.
- Krukstift 7 x 7mm.
- SL 55 = sleutelgat op 55mm.
- RC 56 = Rondcilindergat op 56mm.
- WC 55/5 = WCgarnituur op 55mm met vierkantstift 5 x 5mm

	materiaal	type	maat kortschild
730733	mmchr	SL55	130 x 25 x 2mm
730738	mspol	SL55	130 x 25 x 2mm
73073901	mspolchr	SL55	130 x 25 x 2mm
730743	mmchr	WC55/5	130 x 25 x 2mm
730748	mspol	WC55/5	130 x 25 x 2mm
73074901	mspolchr	WC55/5	130 x 25 x 2mm
730653	mmchr	RC56	130 x 30 x 2mm
730656	mspol	RC56	130 x 30 x 2mm
730666	mspolchr	RC56	130 x 30 x 2mm
730753	mmchr	Blind	130 x 25 x 2mm
730758	mspol	Blind	130 x 25 x 2mm
730761	mspolchr	Blind	130 x 25 x 2mm

INSTEEKSLOTEN 3269 + BESLAG

Serie van kwaliteitsloten voor kleine jachtdeuren. Vervaardigd uit **messing** en leverbaar in **messing gepolijst** of **messing mat verchroomd**.

INSTEEK LOOPSLOTEN 3269DKS

Messing insteek loopslot.
- Kastmaat 68 x 70 x 12mm.
- Voorplaat 130 x 16mm.
- Doornmaat 50mm.
- Krukgat 7 x 7mm.

Deze sloten worden geleverd **inclusief sluitplaat** en **exclusief** krukken.

	materiaal	draairichting
730640	mmchr	links en rechts
730641	mspol	links en rechts

DEURKRUKKEN

Deurkrukken voor insteeksloten 3269. De krukken worden geleverd in diverse uitvoeringen en in verschillende materialen en afwerking.

DEURKRUKKEN 3269DKB

Complete krukstellen met rozetten Ø48mm.
Deze krukken worden **per paar** geleverd.
- Kruklengte 80mm, type coupé model.
- Krukstift 7 x 7mm.

	materiaal
730645	mmchr
730646	mspol

Art. nr.

OPLEG SLOTEN 928 + BESLAG

Serie van kwaliteitssloten voor kleine jachtdeuren. Vervaardigd uit **messing** en leverbaar in **messing gepolijst** of **messing mat verchroomd**. Wij adviseren bij deze sloten de bijpassende originele krukstellen voor oplegsloten 928 te gebruiken. (type 5928)

OPLEG LOOPSLOTEN 928F

Messing opleg loopslot.
- Kastmaat 60 x 50mm (**inclusief** bevestigingslippen 80x50mm).
- Doornmaat 30mm.
- Krukgat 7 x 7mm.

Deze sloten worden geleverd **exclusief sluitplaat**.
Hiervoor kan men kiezen tussen sluitplaat of oplegsluitkast.

	materiaal	draairichting	
730700	mmchr	links en rechts	
730701	mspol	links en rechts	
730703	mmchr	links en rechts	zonder lippen

OPLEG TOILETSLOTEN 928WC

Messing opleg toiletslot.
- Kastmaat 60 x 50mm (**inclusief** bevestigingslippen 80x50mm).
- Doornmaat 30mm.
- Krukgat 7 x 7mm.
- Deze sloten worden geleverd **exclusief sluitplaat**.

Hiervoor kan men kiezen tussen sluitplaat of oplegsluitkast.

	materiaal	draairichting
730705	mmchr	links en rechts
730706	mspol	links en rechts

SLUITPLATEN 925

Geschikt voor 928F en 928WC sloten.
Links en rechts bruikbaar.

	materiaal	draairichting
730785	mmchr	links en rechts
730786	mspol	links en rechts

SLUITKASTEN 924

Geschikt voor 928F en 928WC sloten.
Links en rechts bruikbaar.

	materiaal	draairichting
730795	mmchr	links en rechts
730796	mspol	links en rechts

OPLEG DAG- EN NACHTSLOTEN 928

Messing opleg dag- en nachtslot. Met klaviersleutel.
- Kastmaat 95 x 50mm (inclusief bevestigingslippen 115x50mm).
- Doornmaat 30mm.
- Krukgat 7 x 7mm.
- SL 55 = Sleutelgat op 55mm.

Deze sloten worden geleverd **exclusief sluitplaat**.
Hiervoor kan men kiezen tussen sluitplaat of oplegsluitkast.

	materiaal	draairichting
730720	mmchr	links
730721	mmchr	rechts
730725	mspol	links
730726	mspol	rechts

Art. nr.

OPLEG DAG- EN NACHTSLOTEN met cilinder 928ZK

Messing opleg dag- en nachtslot met ronde knopcilinder.
Knopcilinder met aan de binnenzijde een draaiknop en aan de buitenzijde een sleutelbediening.
- Kastmaat 95 x 50mm (incl. bevestigingslippen 115 x 50mm).
- Doornmaat 30mm.
- Krukgat 7 x 7mm.
- RC 55 = Rondcilindergat op 55 mm.
- Cilinderlengte 20mm.
- Geschikt voor deurdikte 15 - 18mm.

Deze sloten worden geleverd **exclusief sluitplaat**.
Hiervoor kan men kiezen tussen sluitplaat of oplegsluitkast.

	materiaal	draairichting
730711	mmchr	links
730712	mmchr	rechts

SLUITPLATEN 923

Geschikt voor 928 en 928ZK sloten.

	materiaal	draairichting
730780	mmchr	links
730781	mmchr	rechts
730782	mspol	links
730783	mspol	rechts

SLUITKASTEN 922

Geschikt voor 928 en 928ZK sloten.

	materiaal	draairichting
730790	mmchr	links en rechts
730791	mspol	links en rechts

DEURKRUKKEN

Deurkrukken voor oplegsloten 928. De krukken worden geleverd in diverse uitvoeringen en in verschillende materialen en afwerkingen.

DEURKRUKKEN 5928F

Complete krukstellen met 1 kortschild ten behoeve van oplegsloten. Deze krukken worden **per paar** geleverd.
- Kruklengte 80mm, type coupé model.
- Kortschild 83 x 25 x 2mm.
- Krukstift 7 x 7mm.

	materiaal	type
730707	mmchr	Blind en WC
730708	mspol	Blind en WC

DEURKRUKKEN 5928

Complete krukstellen met 1 kortschild ten behoeve van oplegsloten. Deze krukken worden **per paar** geleverd.
- Kruklengte 80mm, type coupé model.
- SL 55 = Sleutelgat op 55mm.
- RC 55 = Rondcilindergat op 55mm.
- Krukstift 7 x 7mm.

	materiaal	type	maat kortschild
730724	mmchr	SL55	130 x 25 x 2mm
730728	mspol	SL55	130 x 25 x 2mm
730713	mmchr	RC55	130 x 30 x 2mm
730718	mspol	RC55	130 x 30 x 2mm

Art. nr.

KNOP- EN RINGKRUKKEN

Te gebruiken voor jachtdeursloten type 968 en 928.

KNOPKRUKKEN 1968K

Knop **inclusief** schild.
- Afmeting 130 x 25 x 2mm.
- Knopdiameter Ø38mm.
- SL 55 = Sleutelgat op 55mm.

Deze knopkrukken worden **per stuk geleverd**.

	materiaal
730762	mmchr
730763	mspol

RINGKRUKKEN

Ring **inclusief** schild.
- Afmeting 130 x 25 x 2mm.
- Ringdiameter Ø40mm.
- SL 55 = Sleutelgat op 55mm.

Deze ringkrukken worden **per stuk geleverd**.
Te combineren met knoppen 730768 en 730769.

	materiaal
730764	mmchr
730765	mspol

KNOPPEN 1968

Knop **exclusief** schild. Knopdiameter Ø38mm.
Knoppen worden **per stuk geleverd**. **Inclusief** stift 7 x 7mm.
Deze knoppen zijn te combineren met 730764 en 730765.

	materiaal	uitvoering
730768	mmchr	zonder hals t.b.v. oplegslot
730769	mspol	zonder hals t.b.v. oplegslot
730766	mmchr	met hals t.b.v. kortschild
730767	mspol	met hals t.b.v. kortschild

OPLEGSLOTEN ZWAAR

Serie zware oplegsloten voor schepen.
Leverbaar in diverse mogelijkheden en zowel in **messing gepolijst** als **messing mat verchroomd**.

OPLEG NACHTSLOTEN 3239H

Zwaar opleg nachtslot met klaviersleutel en hoofdsleutelinrichting, vervaardigd uit **messing**.
- Kastmaat 75 x 84mm (**inclusief** lippen 105 x 84).
- Doornmaat 55mm.

Deze sloten worden geleverd met 2 sleutels en **exclusief sluitplaat of sluitkast**.

	materiaal	draairichting
730505	mmchr	links
730506	mmchr	rechts
730503	mspol	links
730504	mspol	rechts

Art. nr.

OPLEG NACHTSLOTEN Voor profielcilinder 3239Z

Zwaar opleg nachtslot voor profielcilinder, vervaardigd uit **messing.**
- Kastmaat 75 x 84mm (**inclusief** lippen 105 x 84).
- Doornmaat 55mm.

Deze sloten worden geleverd **exclusief sluitplaat of sluitkast**.

	materiaal	draairichting
730510	mmchr	links
730511	mmchr	rechts
730512	mspol	links
730513	mspol	rechts

SLUITKASTEN 3230

Geschikt voor opleg nachtsloten 3239H en 3239Z.
Links en rechts bruikbaar.

	materiaal
730592	mmchr
730593	mspol

SLUITPLATEN 3241

Geschikt voor nachtsloten 3239H en 3239Z.
Links en rechts bruikbaar.

	materiaal
730058	mmchr
730059	mspol

OPLEG DAG- EN NACHTSLOTEN 3227H

Zwaar oplegslot voor waterdichte stalen deuren met klavier-sleutel, vervaardigd uit **messing**.
- Kastmaat 160 x 83mm (inclusief lippen190 x 83mm).
- Doornmaat 55mm.
- H.o.H. SL 75mm.
- Krukgat 9 x 9mm.

Deze sloten worden geleverd **exclusief sluitplaat of sluitkast** en met 2 sleutels.

	materiaal	draairichting
730520	mmchr	links
730521	mmchr	rechts
730525	mspol	links
730526	mspol	rechts

OPLEG DAG- EN NACHTSLOTEN Voor profielcilinder 3227Z

Zwaar oplegslot voor waterdichte stalen deuren voor profiel-cilinder, vervaardigd uit **messing**.
- Kastmaat 160 x 83mm (inclusief lippen 190 x 83mm).
- Doornmaat 55mm.
- H.o.H. PC 75mm.
- Krukgat 9 x 9mm.

Deze sloten worden geleverd **exclusief sluitplaat of sluitkast.**

	materiaal	draairichting
730530	mmchr	links
730531	mmchr	rechts
730535	mspol	links
730536	mspol	rechts

Art. nr.

OPLEG TOILETSLOTEN 3295

Zwaar opleg toiletslot vervaardigd uit **messing**.
- Kastmaat 160 x 83mm (**inclusief** lippen 190 x 83mm).
- Doornmaat 55mm.
- H.o.H. WC 75/7mm.
- Krukgat 9 x 9mm.
- Vrij- en bezet gat 7 x 7mm .

Deze sloten worden geleverd **inclusief** toiletschild 6645WC.
Deze sloten worden geleverd **exclusief sluitplaat of sluitkast.**

	materiaal	draairichting
730560	mmchr	links
730561	mmchr	rechts

SLUITKASTEN 3225

Geschikt voor oplegdeursloten 3227H, 3227Z, 3027H en toiletsloten 3295. Links en rechts bruikbaar.

	materiaal
730594	mmchr
730595	mspol

HOEKSLUITPLATEN 3228

Geschikt voor oplegdeursloten 3227H, 3227Z, en toiletsloten 3295. Links en rechts bruikbaar.

	materiaal
730590	mmchr

SLUITPLATEN 3226

Geschikt voor oplegsloten 3227H, 3227Z en 3295.

	materiaal	draairichting
730085	mmchr	links
730086	mmchr	rechts
730087	mspol	links
730088	mspol	rechts

OPLEG LOOPSLOTEN 3232

Zwaar opleg loopslot vervaardigd uit **messing**.
- Kastmaat 97 x 80mm (**inclusief** lippen 127 x 80mm).
- Doornmaat 55mm.
- Krukgat 9 x 9mm.

Deze sloten worden geleverd **exclusief sluitplaat of sluitkast.**

	materiaal	draairichting
730540	mmchr	links
730541	mmchr	rechts

DEURKRUKKEN

Deurkrukken voor sloten. De krukken worden geleverd in diverse uitvoeringen met krukstift 9 x 9mm en in verschillende materialen en afwerking. Kruk loopt door tot aan het slot, daardoor eenvoudige montage en blijvend stabiele lagering.

DEURKRUKKEN 4412

Halfsabelmodel 115mm voor oplegsloten. Geschikt voor deur-dikte tot 44mm, met verlengbusjes 2 x 15mm. Deze krukken worden **per paar** geleverd. Stift 9 x 9mm.

	materiaal
730106	mmchr
730107	mspol
73010310	rvs

Art. nr.

DEURKRUKKEN DIN

Halfsabelmodel 115mm voor oplegsloten. Geschikt voor deurdikte tot 53mm. Deze krukken worden **per paar** geleverd.
Stift 9 x 9mm.

	materiaal
730110	messing verchroomd

SCHILDEN

Schilden voor oplegsloten. Met brede bus voor extra zware lagering. Nylon lager gemonteerd aan afstandbussen bij de patentbouten waardoor samendrukken van de schilden wordt voorkomen. Zeer eenvoudige montage.

KORTSCHILDEN 6645

Kortschilden.
- Afmeting: 165 x 45 x 6mm.
- Krukgat 17mm.
- SL 75 = sleutelgat op 75mm
- PC 75 = profielcilindergat op 75mm
- PC 72 = profielcilindergat op 72mm
- WC 75/7 = WCgarnituur op 75mm met vierkantstift 7 x 7mm.

Deze schilden worden **per paar** geleverd.

	materiaal	type	uitvoering
730203	mmchr	SL75	rondgat
730207	mmchr	SL75	rondgat met verdek
730209	mmchr	PC75	rondgat met afdekkapje
730212	mmchr	PC75	rondgat
730221	mspol	Blind	
730222	mmchr	Blind	rondgat

OPLEGSLOTEN ZEER ZWAAR

Serie zeer zware oplegsloten.

OPLEG NACHTSLOTEN 3240H

Zeer zwaar opleg nachtslot met klaviersleutel en hoofdsleutel inrichting vervaardigd uit **messing**.
- Kastmaat 90 x 110mm.
- Doornmaat 70mm.

Deze sloten worden geleverd **exclusief sluitplaat of sluitkast inclusief** 2 klaviersleutels.

	materiaal	draairichting
730514	mmchr	links
730515	mmchr	rechts

OPLEG NACHTSLOTEN Voor profielcilinder 3240Z

Zeer zwaar opleg nachtslot voor profielcilinder vervaardigd uit **messing**.
- Kastmaat 90 x 110mm.
- Doornmaat 70mm.

Deze sloten worden geleverd **exclusief sluitplaat of sluitkast.**

	materiaal	draairichting
730516	mmchr	links
730517	mmchr	rechts

Art. nr.

SLUITPLATEN 3241

Geschikt voor oplegsloten 3240H en 3240Z.
Links en rechts bruikbaar.

	materiaal
730058	mmchr
730059	mspol

OPLEGSLOTEN 3027H

Zeer zwaar oplegslot voor waterdichte stalen deuren met klaviersleutel en hoofdsleutelinrichting.
- Kastmaat 190 x 95mm.
- Doornmaat 55mm.
- Krukgat 9 x 9mm.
- H.o.H. SL = 75mm.

Deze sloten worden geleverd **exclusief sluitplaat of sluitkast inclusief** 2 klaviersleutels.

	materiaal	draairichting
730548	mmchr	links
730549	mmchr	rechts

OPLEGSLOTEN RVS ZEER ZWAAR

Serie zeer zware oplegsloten vervaardigd uit **rvs** voor schepen. Met **messing** binnenwerk en **messing matverchroomde** schoten.

OPLEGSLOTEN Voor profielcilinder 3827Z

Zeer zwaar oplegslot voor waterdichte stalen deuren geschikt voor profielcilinder. Vervaardigd uit **rvs**.
- Kastmaat 190 x 95mm.
- Doornmaat 55mm.
- H.o.H. PC = 75mm.
- Krukgat 9 x 9mm.

Deze sloten worden geleverd **exclusief cilinder, sluitplaat of sluitkast.**

	materiaal	draairichting
730558	rvs	links
730559	rvs	rechts

OPLEG NACHTSLOTEN Voor profielcilinder 3827ZR

Zeer zwaar oplegslot voor waterdichte stalen deuren geschikt voor profielcilinder. Vervaardigd uit **rvs.**
- Kastmaat 190 x 95mm.
- Doornmaat 55mm.
- H.o.H. PC = 75mm.
- Krukgat 9 x 9mm.

Deze sloten worden geleverd **exclusief sluitplaat of sluitkast.**

	materiaal	draairichting
730518	rvs	links
730519	rvs	rechts

OPLEG LOOPSLOTEN 3827F

Zeer zwaar **rvs** opleg loopslot voor waterdichte stalen deuren.
- Kastmaat 190 x 95mm.
- Doornmaat 55mm.
- Krukgat 9 x 9mm.

Deze sloten worden geleverd **exclusief sluitplaat of sluitkast.**

	materiaal	draairichting
730543	rvs	links
730544	rvs	rechts

DEURKRUKKEN

Deurkrukken voor oplegsloten. De krukken worden geleverd in diverse uitvoeringen met krukstift 9 x 9mm en in verschillende materialen en afwerking. Kruk loopt door tot aan het slot, daardoor zeer eenvoudige montage en blijvend stabiele lagering.

DEURKRUKKEN 4412

Halfsabelmodel 115mm voor oplegsloten. Geschikt voor deurdikte tot 44mm, **inclusief** verlengbusjes 2 x 15mm. Deze krukken worden **per paar** geleverd. Stift 9 x 9mm.

Art. nr.	materiaal
730106	mmchr
730107	mspol
73010310	rvs

SCHILDEN

Schilden voor oplegsloten. Met brede bus voor extra zware lagering. Nylon lager gemonteerd aan afstandbussen bij de patentbouten waardoor samendrukken van de schilden wordt voorkomen. Zeer eenvoudige montage.

KORTSCHILDEN 6645

Kortschilden.
- Afmeting: 165 x 45 x 6mm.
- Krukgat 17mm.
- PC 75 = profielcilindergat op 75mm.

Deze schilden worden **per paar** geleverd.

Art. nr.	materiaal	type	uitvoering
730209	mmchr	PC75	rondgat met afdekkapje
730212	mmchr	PC75	rondgat
730222	mmchr	Blind	rondgat

INSTEEKSLOTEN

Serie sloten voor jachtdeuren. Vervaardigd uit **messing**.

INSTEEK LOOPSLOTEN 4019

Messing insteek loopslot met **rvs** afdekplaten.
- Gat in plaatmaat 95 x 58mm.
- Doornmaat 37mm.
- Geschikt voor 15mm deurdikte.

Deze sloten worden geleverd **inclusief** krukken, afdekplaten 133 x 70mm en sluitplaat.

Art. nr.	materiaal	draairichting
731371	mess chr	links
731372	mess chr	rechts

INSTEEK TOILETSLOTEN 4017

Messing insteek toiletslot met **rvs** afdekplaten.
- Gat in plaatmaat 95 x 58mm.
- Doornmaat 37mm.
- Geschikt voor 15mm deurdikte.

Deze sloten worden geleverd **inclusief** krukken, afdekplaten 133 x 70mm en sluitplaat.

Art. nr.	materiaal	draairichting
731391	mess chr	links
731392	mess chr	rechts

INSTEEK CILINDERSLOTEN 3483

Messing insteek dag- en nachtslot voor profielcilinder.
- Kastmaat 110 x 65mm.
- Doornmaat 37mm.
- Krukgat 8 x 8mm.
- H.o.H PC = 59mm.

Deze sloten worden geleverd **inclusief** cilinder 45mm en sluitplaat. **Exclusief** beslag.

Art. nr.	materiaal	draairichting
731355	mess chr	links
731356	mess chr	rechts
731357	mspol	links
731358	mspol	rechts

DEURKRUKKEN 3485

Lengte 84mm. Deze krukken worden **per paar** geleverd **exclusief** rozetten. Stift 9 x 9mm.

Art. nr.	materiaal
731475	mess. chr.
731476	mspol

KORTSCHILDEN 3809

Kortschilden afgerond model.
- Afmeting 135 x 25mm.
- PC 59 = profielcilindergat op 59mm.
- SL 55 = sleutelgat op 55mm.

Deze schilden worden **per paar** geleverd.

Art. nr.	materiaal	type
731485	rvs	PC59
731486	mspol	PC59
731480	rvs	SL55
731488	rvs	PC92

ROZETTEN 3481

Messing rozetten.
- Afmeting 52 x 28mm.

Deze rozetten worden **per paar** geleverd.

Art. nr.	materiaal
731478	mmchr
731479	mspol

INSTEEKSLOTEN MAGNETISCH

Jachtdeurslot magnetisch.
Compleet met deurknop en rozet.
- Hoogte voorplaat 92mm.
- Diepte kastmaat 75mm
- Diameter rozet 62mm.

Inclusief sluitplaat 70mm.
Links en rechts bruikbaar.

Art. nr.	materiaal:	deurdikte:
731400	rvs 316 (A4)	19 - 25mm
731401	rvs 316 (A4)	28 - 34mm

Art. nr.

OPLEGSLOTEN

Serie sloten voor kleine jachtdeuren. Vervaardigd uit **messing** en leverbaar in **messing gepolijst** of **messing mat verchroomd**.

OPLEG LOOPSLOTEN 4061

Messing opleg loopslot.
- Kastmaat 72 x 46mm incl. bevestigingslippen.
- Doornmaat 25mm.
- Krukgat 8 x 8mm.

Deze sloten worden geleverd **inclusief sluitplaat** en met vergrendeling, ook als toiletslot toepasbaar.
Zowel links als rechts te gebruiken. **Exclusief** beslag.

	materiaal
731303	mmchr
731304	mspol

OPLEG TOILETSLOTEN 3452

Messing opleg toiletslot.
- Kastmaat 98 x 58mm incl. bevestigingslippen.
- Doornmaat 37mm.
- Krukgat 8 x 8mm.

Deze sloten worden geleverd **inclusief sluitplaat**.
Zowel links als rechts te gebruiken. **Exclusief** beslag.

	materiaal
731307	mmchr
731308	mspol

OPLEG DAG- EN NACHTSLOTEN 3475

Messing opleg dag- en nachtslot met ronde knopcilinder.
- Kastmaat 138 x 58mm incl. bevestigingslippen.
- Doornmaat 37mm.
- Krukgat 8 x 8mm.
- H.o.H. afstand PC 55mm.
- Tweetoersschoot, totaal18mm uitslag.

Deze sloten worden geleverd **inclusief sluitplaat en cilinderrozet**. **Exclusief** beslag.

	materiaal	draairichting	cilinderlengte
731341	mess chr	links	20mm
731342	mess chr	rechts	20mm
731343	mspol	links	20mm
731344	mspol	rechts	20mm

OPLEG SCHUIFDEUR LOOPSLOTEN 3829

Messing oplegschuifdeurslot.
- Kastmaat 85 x 58mm incl. bevestigingslippen.
- Doornmaat 37mm.
- Krukgat 8 x 8mm.

Deze sloten worden geleverd **inclusief sluitplaat**.
Exclusief beslag.

	materiaal	draairichting
731350	mess chr	links
731351	mess chr	rechts

Art. nr.

OPLEG BIJZETSLOTEN 3656

Messing opleg bijzetslot met knopcilinder.
- Kastmaat 98 x 58mm incl. bevestigingslippen.
- Doornmaat 37mm.
- Cilinderlengte 20mm.
- Tweetoersschoot, totaal 18mm uitslag.

Deze sloten worden geleverd **inclusief sluitplaat**.
Zowel links als rechts te gebruiken.

	materiaal
731300	mess. chr
731301	mess. chr, gelijksluitend

DEURKRUKKEN

Deurkrukken voor RC sloten. De krukken worden geleverd in diverse uitvoeringen met krukstift 8 x 8mm.

DEURKRUKKEN 3485

Messing deurkrukken.
Lengte 84mm. Deze krukken worden **per paar** geleverd **exclusief** rozetten. Stift 8 x 8mm.

	materiaal
731475	mess chr
731476	mspol

ROZETTEN 3481

Messing rozetten.
-Afmeting 52 x 28mm.
Deze rozetten worden **per paar** geleverd.

	materiaal
731478	mess chr
731479	mspol

SCHUIFDEURSLOTEN ZWAAR

Vervaardigd uit **messing**. Leverbaar in diverse uitvoeringen in zowel **messing matchroom** als **messing gepolijst**.

ZWARE INSTEEK SCHUIFDEURSLOTEN 3201SH

Messing schuifdeurslot met klaviersleutel en hoofdsleutelinrichting.
- Kastmaat 158 x 82 x 19mm.
- Voorplaat 210 x 25mm.
- Doornmaat 55mm.
- Krukgat 9 x 9mm.
- H.o.H. SL 75mm.

Deze sloten worden geleverd **inclusief rvs** sluitplaat.

	materiaal
730929	mmchr
730930	mspol

ZWARE INSTEEK SCHUIFDEURSLOTEN 3201SZ

Messing schuifdeurslot voor profielcilinder.
- Kastmaat 158 x 82 x 19mm.
- Voorplaat 210 x 25mm.
- Doornmaat 55mm.
- Krukgat 9 x 9mm.
- H.o.H. afstand PC 75mm.

Deze sloten worden geleverd **inclusief rvs** sluitplaat.

	materiaal
730931	mmchr
730933	mspol
730934	mspolchr

Art. nr.

INSTEEK SCHUIFDEUR TOILETSLOTEN 3201SWC

Messing schuifdeurslot voor toilet, zwaar model.
- Kastmaat 158 x 82 x 19mm.
- Voorplaat 210 x 25mm.
- Doornmaat 55mm.
- Krukgat 9 x 9mm, vrij en bezet gat 7 x 7mm.
- H.o.H. afstand WC 75mm.

Deze sloten worden geleverd **inclusief rvs sluitplaat**.

	materiaal
730935	mmchr

KOMSCHILDEN & DEURKRUKKEN

Komschilden en deurkrukken voor schuifdeursloten 3201SH, 3201SZ en 3201WC. De krukken worden geleverd in diverse uitvoeringen en in verschillende materialen en afwerking.

KOMSCHILDEN 3381BZ

Komschild voor schuifdeurslot 3201SZ.
- Afmeting schilden 240 x 60 x 5mm.
- Krukgat 9 x 9mm.
- Komdiepte 11mm.
- H.o.H. afstand PC 75mm.

Deze schilden worden **per paar** geleverd.

	materiaal
730952	mmchr

DEURKRUKKEN 4410

Halfsabelmodel 115mm voor insteekschuifdeursloten.
Stift 9 x 9mm.

	materiaal	levering
730100	mmchr	per paar
730102	mspol	per paar
730104	mmchr, gatdeel	per stuk

SCHILDEN

Schilden voor sloten. Met brede bus voor extra zware lagering. Nylon lager gemonteerd aan afstandbussen bij de patentbouten waardoor samendrukken van de schilden wordt voorkomen. Zeer eenvoudige montage.

KORTSCHILDEN 6645

- Afmeting: 165 x 45 x 6mm.
- Krukgat 17mm.
- SL 75 = sleutelgat op 75mm.
- PC 75 = profielcilindergat op 75mm.
- WC 75/7 = WCgarnituur op 75mm met vierkantstift 7 x 7mm.

Deze schilden worden **per paar** geleverd **inclusief** patentbouten.

	materiaal	type	uitvoering
730200	mmchr	SL75	
730201	mspol	SL75	
730203	mmchr	SL75	rondgat
730204	mmchr	SL75	vierkantgat
730210	mmchr	PC75	
730211	mspol	PC75	
730212	mmchr	PC75	rondgat
730213	mmchr	PC75	vierkantgat
730220	mmchr	Blind	
730221	mspol	Blind	
730240	mmchr	WC75/7	
730241	mspol	WC75/7	

Art. nr.

DEURKRUKKEN

Deurkrukken voor schuifdeurslot 3248. De krukken worden geleverd in verschillende materialen en afwerking.
Kruk loopt door tot aan het slot, daardoor zeer eenvoudige montage en blijvend stabiele lagering.

DEURKRUKKEN 4410

Halfsabelmodel 115mm voor insteek schuifdeursloten.
Deze krukken worden **per paar** geleverd. Stift 9 x 9mm.

	materiaal
730100	mmchr

SCHUIFDEURSLOTEN 3248

Serie zeer zware schuifdeursloten vervaardigd uit **messing**.

ZEER ZWARE INSTEEK SCHUIFDEURSLOTEN 3248

Insteek schuifdeurslot met klaviersleutel.
- Kastmaat 165 x 85 x 16mm.
- Doornmaat 55mm.
- H.o.H. afstand SL 90mm.
- Krukgat 9 x 9mm.
- Voorplaat 230 x 25mm.

Deze sloten worden **inclusief sluitplaat** geleverd.

	materiaal
730940	mmchr

ZEER ZWARE INSTEEK SCHUIFDEURSLOTEN 3248Z

Insteek schuifdeurslot voor profielcilinder.
- Kastmaat 165 x 85 x 16mm.
- Doornmaat 55mm.
- H.o.H. afstand PC 90mm.
- Krukgat 9 x 9mm.
- Voorplaat 230 x 25mm.

Deze sloten worden **inclusief sluitplaat** geleverd.

	materiaal
730941	mmchr

SCHILDEN

Schilden voor schuifdeursloten 3248 en 3248Z.

LANGSCHILDEN 3343 afgerond model

- Afmeting: 230 x 40 x 6mm.
- Krukgat 17mm.
- SL 90 = sleutelgat op 90mm.

Deze schilden worden **per paar** geleverd **inclusief** patentbouten.

	materiaal
730272	mmchr

SCHUIFDEURSLOTEN 1069 EN 969

Serie van schuifdeursloten voor de jachtbouw met **verdekte haakschoot**. Deze **messing** sloten hebben een **rvs** voorplaat.

INSTEEK SCHUIFDEURSLOTEN 1069

Messing schuifdeurslot met klaviersleutel. **Voorplaat is van rvs**.
- Kastmaat 141 x 70 x 14mm.
- Voorplaat 200 x 20mm.
- H.o.H. afstand SL 60mm.
- Doornmaat 40mm.
- Krukgat 8 x 8mm.

Deze sloten hebben een **verdekte haakschoot** en worden geleverd **inclusief sluitplaat** 1069SK en **inclusief** 2 klaviersleutels.

Art. nr.	materiaal kast	voorplaat
730913	messing	rvs

INSTEEK SCHUIFDEURSLOTEN 1069Z

Messing schuifdeurslot voor profielcilinder.
- Kastmaat 141 x 70 x 14mm.
- H.o.H. afstand PC 60mm.
- Doornmaat 40mm.
- Krukgat 8 x 8mm.

Deze sloten hebben een **verdekte haakschoot** en worden geleverd **inclusief sluitplaat** 1069SK.

Art. nr.	materiaal kast	voorplaat	maat voorplaat
730915	messing	rvs	200 x 20mm
730916	messing	mspol	200 x 25mm

SLUITPLATEN 1069SK

Sluitplaten voor schuifdeursloten 1069 en 1069Z.

Art. nr.	materiaal
730945	mmchr

INSTEEK SCHUIFDEURSLOTEN 969

Messing schuifdeurslot met klaviersleutel.
- Kastmaat 141 x 60 x 13mm.
- Voorplaat 200 x 18mm.
- Doornmaat 32mm.
- Krukgat 8 x 8mm.
- H.o.H. afstand SL 60mm.

Deze sloten hebben een **uitwendige haakschoot** en worden geleverd **inclusief sluitplaat** en 2 klaviersleutels.

Art. nr.	materiaal
730910	mmchr
730911	mspol

INSTEEK SCHUIFDEURSLOTEN 969Z

Messing schuifdeurslot voor profielcilinder.
- Kastmaat 141 x 60 x 13mm.
- Voorplaat 200 x 18mm.
- Doornmaat 32mm.
- Krukgat 8 x 8mm.
- H.o.H. afstand PC 60mm.

Deze sloten hebben een **uitwendige haakschoot** en worden geleverd **inclusief sluitplaat**.

Art. nr.	materiaal
730906	mmchr
730907	mspol

INSTEEK SCHUIFDEUR TOILETSLOTEN 969WC

Messing schuifdeurslot voor toiletdeuren.
- Kastmaat 141 x 60 x 13mm.
- Voorplaat 200 x 18mm.
- Doornmaat 32mm.
- H.o.H. afstand WC 60/7mm.
- Krukgat 8 x 8mm, vrij en bezetgat 7 x 7mm.

Deze sloten hebben een **uitwendige haakschoot** en worden geleverd **inclusief sluitplaat**.

Art. nr.	materiaal
730909	mmchr

SLUITPLATEN 969

Sluitplaten voor schuifdeursloten 969, 969Z en 969WC.

Art. nr.	materiaal	afmeting
730943	mmchr	100 x 20mm

KOMSCHILDEN & DEURKRUKKEN

Komschilden en deurkrukken voor schuifdeursloten 1069, 1069Z, 969, 969Z en 969WC. De komschilden en deurkrukken worden geleverd in diverse uitvoeringen en in verschillende materialen en afwerking.

KOMSCHILDEN 4969

Komschild voor schuifdeurslot 1069 / 969.
- Afmeting schilden 165 x 45 x 6mm.
- Krukgat 8 x 8mm.
- Komdiepte 4mm.
- H.o.H. afstand SL 60mm.

Deze schilden worden **per paar** geleverd.

Art. nr.	materiaal
730960	mmchr
730961	mspol

KOMSCHILDEN 4969Z

Komschild voor schuifdeurslot 1069Z / 969Z.
- Afmeting schilden 165 x 45 x 6mm.
- Krukgat 8 x 8mm.
- Komdiepte 4mm.
- H.o.H. afstand PC 60mm.

Deze schilden worden **per paar** geleverd.

Art. nr.	materiaal
730965	mmchr
730966	mspol

DEURKRUKKEN 5969

Complete krukstellen met schilden.
Deze krukken worden **per paar** geleverd.
- Kruklengte 100mm, type coupé model.
- Kortschilden 170 x 30 x 2mm.
- SL, PC en WC H.o.H. afstand 60mm.
- Krukstift 8 x 8mm.
- Toiletbeslag 7 x 7mm.

Art. nr.	materiaal	type
730875	mmchr	SL60
730876	mspol	SL60
730880	mmchr	PC60
730881	mspol	PC60
730885	mmchr	WC60/7
730886	mspol	WC60/7

Art. nr.

SCHUIFDEURSLOTEN

Insteek schuifdeursloten voor de jachtbouw.

INSTEEK SCHUIFDEURLOOPSLOTEN 3796

Insteek schuifdeurloopslot.
- Kastmaat 72 x 77 x 10mm.
- Voorplaat 112 x 15mm.
- Doornmaat 58mm.
- Krukgat 8 x 8mm.
- Voor deurdikte minimaal 20mm.

Deze sloten hebben een **uitwendige haakschoot** en worden geleverd **inclusief sluitplaat en komkrukken**.

	materiaal
731420	mspolchr met rvs komschilden
731422	mspol met mspol komschilden

INSTEEK SCHUIFDEURTOILETSLOTEN 3838

Insteek schuifdeurtoiletslot.
- Kastmaat 72 x 77 x 10mm.
- Voorplaat 112 x 15mm.
- Doornmaat 58mm.
- Krukgat 8 x 8mm.
- Voor deurdikte minimaal 20mm.

Deze sloten hebben een **uitwendige haakschoot** en worden geleverd **inclusief sluitplaat en komkrukken**.

	materiaal	draairichting
731430	mspolchr met rvs komschilden	rechts
731431	mspol met mspol komschilden	links
731432	mspol met mspol komschilden	rechts

INSTEEK SCHUIFDEURSLOTEN 3797

Insteek schuifdeur dag- en nachtslot.
- Kastmaat 101 x 57 x 12mm.
- Voorplaat 140 x 15mm.
- H.o.H. 55mm.
- Doornmaat 37mm.
- Krukgat 8 x 8mm.

Deze sloten hebben een **uitwendige haakschoot** en worden geleverd **inclusief sluitplaat** en met 2 klaviersleutels. **Exclusief** beslag.

	materiaal
731450	mspolchr

INSTEEK SCHUIFDEURSLOTEN 3487

Insteek schuifdeur dag- en nachtslot.
- Kastmaat 118 x 65 x 12mm.
- Voorplaat 160 x 15mm.
- Doornmaat 37mm.
- Krukgat 8 x 8mm.
- H.o.H. 59mm.
- Met **uitwendige haakschoot**.

Deze sloten worden geleverd **inclusief sluitplaat** en cilinder 45mm lang en **inclusief** 3 cilindersleutels.

	materiaal
731455	mspolchr

Art. nr.

INSTEEK SCHUIFDEURSLOTEN 3799

Roestvaststalen schuifdeurslot voor profielcilinder.
- Kastmaat 194 x 43 x 15mm.
- Voorplaat 250 x 25mm.
- H.o.H. PC = 92mm.
- Doornmaat 22mm.
- Krukgat 8 x 8mm.

Deze sloten hebben een **uitwendige haakschoot** en worden geleverd **inclusief sluitplaat** en profielcilinder 45mm lang.

	materiaal
731460	rvs

INSTEEK SCHUIFDEURLOOPSLOTEN 3792

Insteek schuifdeurloopslot.
- Kastmaat 50 x 42 x 12mm.
- Voorplaat 80 x 20mm.
- Doornmaat 27mm.
- Krukgat 8 x 8mm.

Deze sloten hebben een inwendige haakschoot en worden geleverd **inclusief sluitplaat**.

	materiaal
731415	mess. chr

DEURKRUKKEN

Deurkrukken voor sloten. De krukken worden geleverd in diverse uitvoeringen met krukstift 8 x 8mm.

DEURKRUKKEN 3485

Lengte 84mm. Deze krukken worden **per paar** geleverd **exclusief** rozetten. Stift 8 x 8mm.

	materiaal
731475	mspolchr
731476	mspol

SCHILDEN EN ROZETTEN

Schilden en rozetten voor sloten.

KORTSCHILDEN 3809

Kortschilden afgerond model.
- Afmeting 135 x 25mm.
- PC 59 = profielcilindergat op 59mm.
- SL 55 = sleutelgat op 55mm.

Deze schilden worden **per paar** geleverd.

	materiaal	type
731485	rvs	PC59
731486	mspol	PC59
731480	rvs	SL55

ROZETTEN 3481

Messing rozetten.
- Afmeting 52 x 28mm.

Deze rozetten worden **per paar** geleverd.

	materiaal
731478	mspolchr
731479	mspol

Art. nr.

PENDELDEURSLOTEN

Sloten voor doordraaiende deuren.

TONROLSLOTEN 3401Z

Messing insteekslot voor profielcilinder in doordraaiende deuren.
- Kastmaat 158 x 82 x 16mm.
- Voorplaat 210 x 25mm.
- **Inclusief sluitplaat**.

	materiaal
730946	mmchr

KNOPSLOTEN

Knopsloten voor binnendeuren (leverbaar van diverse fabrikaten), zowel links als rechts bruikbaar. Normaal is een doornmaat van 70mm waarvoor een stijl van minstens 120mm vereist is. Leverbaar zijn: loopslot, hutdeurslot met eenzijdig een grendelknopje, hutdeurslot met 2 zijden een cilindersleutel, toiletslot met eenzijdig een grendelknopje en een kastslot met aan een zijde een cilinder. Uitvoeringen: **staal gegalvaniseerd** met knopstellen in **rvs, verchroomd en messing gepolijst.**

LOOPSLOTEN

Goal. Knopslot **gegalvaniseerd** staal, 70mm doornmaat.

	type	knop
363360	US-1E	rvs

HUTDEURSLOTEN

Goal. Knop hutdeurslot **gegalvaniseerd** staal,
met cilinder en knopje aan binnen-zijde. 70mm doornmaat.

	type	knop
363350	US-51E	rvs

SCHOTEN VOOR KNOPSLOTEN

Goal. Schoot voor knopsloten.

	afmeting
363366	60mm

DEURKRUKKEN EN -ROZETTEN SCHEEPSMODEL

Overige krukstellen en (patent)rozetten voor sloten.

DEURKRUKKEN 104

Type 104. Massief **messing** kruk exclusief rozetten.
- Krukstift 8 x 8mm.
- Krukhals 18mm.
- Lengte 106mm.

Deze krukken worden **per paar** geleverd.

	materiaal
439000	mspol
438999	mmchr
439001	mspolchr

DEURKRUKKEN COUPE MODEL 3308/670

Messing krukstel inclusief ovale patentrozetten.
- Afmeting 120mm.
- Krukstift 8 x 8mm.

	materiaal
730147	mmchr

Art. nr.

DEURKRUKKEN COUPE MODEL 2093B

Messing krukstel inclusief ovale patentrozetten.
- Krukstift 8 x 8mm.

	materiaal
730141	mmchr
730140	mspol

DEURKRUKKEN COUPE MODEL 2093B

Messing krukstel exclusief patentrozetten.
- Krukstift 8 x 8mm.
- Met hals 18mm.

	materiaal
730149	mmchr
730150	mspol
730152	mspolchr

KRUKROZETTEN

Messing krukrozet Ø50mm met verdekte schroefgaten.
Voor kruk met krukhals 18mm. **Per paar**.

	materiaal
730154	mmchr
730155	mspol
730157	mspolchr

SLEUTELROZETTEN

Messing sleutelrozet Ø50mm met verdekte schroefgaten.
Per paar.

	materiaal
730165	mspol

PROFIELCILINDERROZETTEN

Messing cilinderrozet Ø50mm met verdekte schroefgaten.
Per paar.

	materiaal
730169	mmchr
730170	mspol
730172	mspolchr

TOILETBESLAG

Toiletbeslag te gebruiken in combinatie met rozetten of schilden.
De stiftmaat kan worden aangepast naar 5 x 5 of 8 x 8mm.

	materiaal	stiftmaat
730159	mmchr	7 x 7mm
730160	mspol	7 x 7mm
730162	mspolchr	7 x 7mm
439490	mspol	8 x 8mm

RINGKRUKKEN

Diverse ringkrukken in **messing gepolijst**,
messing mat-verchroomd , **lmg** en **rvs**. Per stuk.

	materiaal	afmeting
730316	lmg	70 x 70, stift 8 x 8mm
730308	lmg	90 x 90, stift 8 x 8mm
730310	lmg	90 x 90, stift 9 x 9mm
730315	mspol	70 x 70, stift 8 x 8mm
730312	mspol	90 x 90, stift 9 x 9mm
730311	rvs	100 x 100, stift 9 x 9mm

Art. nr.

LANGSCHILDEN met ringkrukken

Diverse langschilden met ringkrukken in **messing gepolijst**, **LMG** en **rvs**. Per stuk.

	materiaal	afmeting
730318	lmg	200 x 70, stift 8 x 8mm
730319	mspol	200 x 70, stift 8 x 8mm
730317	rvs	200 x 100, stift 9 x 9mm, PC75

DIVERSE ACCESSOIRES VOOR DEURBESLAG

VERLENGBUSJES

Voor A-60 deurkrukken 4410.

	afmeting
730115	15mm

KRUKSTIFTEN

Messing. Lengte 100mm, ook per meter te bestellen.

	afmeting
730180	vierkant 7 x 7mm
730181	vierkant 8 x 8mm
730182	vierkant 9 x 9mm
730183	vierkant verlopend 6 - 7 - 6mm lengte 75mm
730184	vierkant verlopend 8 - 9 - 8mm

VERLOOPBUSJES Voor krukstiften

Messing.
Voor het aanpassen van krukstiften 8 x 8 voor krukgaten 9 x 9mm en toiletstiften van 7 x 7 voor toiletgarnituurgaten 8 x 8mm.

	afmeting
730188	7 - 8mm
730189	8 - 9mm

KRUKPENNEN

Voor het borgen van de kruk op de krukstift.

	afmeting	materiaal
730185	3mm	messing
730186	3mm	rvs

KRUKLAGERS

Verloop 17 - 18mm. Voor het aanpassen van deurkrukken aan rozetten met een hals van 18mm.

	materiaal
730187	messing

PATENTBOUTEN Bolkop

Patentbouten voor schilden 5968.

	afmeting	materiaal
730192	M4 x 50mm	messing mat verchroomd
730193	M4 x 50mm	messing

PATENTBOUTEN Platkop

Patentbouten voor schilden 6645.

	afmeting	materiaal
730194	M5 x 45/55mm	messing mat verchroomd
730195	M5 x 45/55mm	messing
730197	M5 x 65/75mm	messing mat verchroomd

Art. nr.

PATENTBOUTEN Bolkop

Patentbouten voor DIN-schilden

	afmeting	materiaal
730190	M5 x 45mm	chroom
730191	M5 x 45mm	messing
730199	M5 x 75mm	chroom

PATENTBOUTEN Universeel

Exclusief huls.

	afmeting	materiaal
380222	M4 x 38mm	messing
380211	M4 x 38mm	messing vernikkeld
380224	M4 x 55mm	messing

HULSMOEREN

Universeel. Voor bovenstaande patentbouten.

	afmeting	materiaal
380223	M4 x 22mm	messing
380215	M4 x 22mm	messing vernikkeld

SLEUTELS

Zware sleutels voor scheepssloten.

KLAVIERSLEUTELS

Messing mat verchroomde uitvoering. Deze sleutels worden standaard **ongevijld geleverd**, maar kunnen tegen een meerprijs worden gevijld naar model of naar nummer.

	profielnummer	afmeting	bestemd voor
730070	1531 serie A	7,8 x 85mm	insteeksloten
730071	1532 serie B	7,8 x 110mm	oplegsloten
730072	1533 serie C	7,8 x 135mm	oplegsloten
730073	1534 Serie X	6,8 x 85mm	insteeksloten 969-1069-4040
730080	3533 Serie N	6,3 x 75mm	insteekslot 968/oplegslot 928/ meubelslot 3273

TOILETSLEUTELS

Messing mat verchroomde uitvoering voor toiletsloten.

	nummer	lengte	inwendig	bestemd voor
730079	4529	60mm	7 x 7mm	scheepstoiletsloten

HOOFDSLEUTELS Voor klaviersloten

Rvs hoofdsleutels voor opleg en insteek klaviersloten.
Voorzien van hoofdsleutelinrichting.

	profielnummer	afmeting
730069	1561	7,8 x 135mm

SLEUTEL- EN CILINDERAFDEKPLATEN

Sleutel- en cilinderafdekplaten ten behoeve van de afwerking van sleutel- en cilindergaten. Leverbaar in diverse afmetingen en uitvoeringen.

SLEUTELPLATEN messing

Afmeting 66 x 33mm. Afgerond. Per stuk.

	materiaal	uitvoering	type
384040	mmchr	zonder verdek	3328
384041	mspol	zonder verdek	3328
384045	mmchr	met verdek	3328A
384046	mspol	met verdek	3328A

Art. nr.

SLEUTELPLATEN messing voor meubelsloten

Ovaal. Afmeting 38 x 24 x 1,24mm. Per stuk.

	materiaal	type
384010	mmchr	507
384011	mspol	507

CILINDERPLATEN messing / matchroom

Afmeting 66 x 33mm. Afgerond. Per stuk.

	materiaal	type
384090	mmchr	3328Z
384091	mspol	3328Z

CILINDERPLATEN met klep

Afmeting 57 x 28 x 17mm. Met **rvs** 9mm klepje. Per stuk.

	materiaal	type
730375	mmchr	4577ZK

OPLEGMEUBELSLOTEN

Deze sloten zijn zeer geschikt voor jacht- en scheeps-interieuren, maar daarnaast ook uitermate geschikt voor de betere meubelindustrie.

MEUBELSLOTEN OPLEG 3273 klavier

Kastmaat 80 x 40mm, doornmaat 20mm. Bruikbaar voor links en rechts en ook toepasbaar bij laden. Inclusief 2 sleutels.

	materiaal	uitvoering
365162	mmchr	verschillend sluitend
365166	mspol	verschillend sluitend
730080	sleutel mmchr 6,3 x 75mm	ongevijld

MEUBELSLOTEN OPLEG 1430

Smal oplegmeubelslot met **messing** kast voor kastdeuren. Links en rechts te gebruiken. **Inclusief** 1 sleutel.

	doornmaat	kastmaat
365039	7,75mm	93 x 15 x 8,5mm

MEUBELSLOTEN OPLEG 760

Oplegmeubelslot met blankstalen kast voor kastdeuren en laden. Links en rechts te gebruiken. **Inclusief** 2 sleutels.

	doornmaat	kastmaat
365015	15mm	58,5 x 34 x 9,5mm
365016	20mm	58,5 x 39 x 9,5mm
365017	25mm	58,5 x 44 x 9,5mm
365018	30mm	58,5 x 49 x 9,5mm
365019	35mm	58,5 x 54 x 9,5mm
365020	40mm	58,5 x 59 x 9,5mm
365021	45mm	58,5 x 64 x 9,5mm
365022	50mm	58,5 x 69 x 9,5mm

MEUBELSLOTEN OPLEG 416

Oplegmeubelslot. Staalvernikkelde kast, te gebruiken voor laden en/of kastdeuren. Bij bestelling links of rechts opgeven. Met inpers-deuvels. Rastermaat 64mm (bedoeld voor raster 32mm).

	draairichting	doornmaat	kastmaat
365051	links	25mm	52 x 47 x 10,5mm
365052	rechts	25mm	52 x 47 x 10,5mm

Art. nr.

MEUBELSLOTEN OPLEG 146K

Oplegmeubelslot geheel uit **messing**. Toepasbaar bij laden en kastdeuren. Links en rechts bruikbaar.
Exclusief sluitplaat en **inclusief** twee klaviersleutels.

	doornmaat	kastmaat
365146	20mm	77 x 39 x 12mm

HOEKSLUITPLATEN voor 146

Messing met rechte hoeken voor Nemef sloten 146 en 156.

	afmeting	gatmaat
365918	65 x 14 x 11 x 1,3mm	32 x 8mm

MEUBELSLOTEN OPLEG 0228-15

Meubeloplegslot Junie 0228 gegalvaniseerd.
Leverbaar in verschillende sluitingen.

	doormaat	kastmaat
365045	15mm	78 x 30 x 10mm

CILINDER-OPLEGMEUBELSLOTEN

MEUBELSLOTEN OPLEG 3273Z cilinder

Doornmaat 20mm. Links en rechts bruikbaar. De cilinder is een 1/4 slag draaibaar voor gebruik bij lades. Cilinderlengte 20mm, diameter 23mm met draaiknop.
Inclusief cilinder, rozet, 2 nieuwzilver sleutels en sluitplaat.

	materiaal	kastmaat	uitvoering
365405	mmchr	80 x 40 x 15mm	verschillendsluitend
365406	mmchr	80 x 40 x 15mm	gelijksluitend
365409	mspol	80 x 40 x 15mm	verschillendsluitend
365410	mspol	80 x 40 x 15mm	gelijksluitend
365420	verlengset	om cilinder op 30mm	lengte te maken

MEUBELSLOTEN OPLEG 3711Z cilinder

Doornmaat 30mm. Voor deurdikte 20mm. Cilinderdiameter 24mm. Met afsluitbare knop met een hoogte van 26mm, deze is op bestelling ook in **messing gepolijst** leverbaar.
Inclusief 2 sleutels en sluitplaat

	materiaal	kastmaat	draairichting
365459	mmchr	78 x 50 x 12mm	links
365460	mmchr	78 x 50 x 12mm	rechts

SLUITPLATEN

Hoeksluitplaten voor meubelsloten.

	uitvoering	afmeting
365920	mmchr	15 x 5 x 50mm

MEUBELSLOTEN OPLEG 2828 cilinder

Oplegmeubelslot met cilinder voor laden en kastdeuren. Kast: **zamac vernikkeld** met **messing gepolijst**e of **vernikkeld**e cilinder. Cilinder is draaibaar, de doornmaat is verstelbaar van 15 tot 40mm. Cilinder diameter 22. cilinder lengte 23mm.
Links en rechts bruikbaar. **Exclusief sluitplaat**.
Inclusief cilinderrozet en twee cilindersleutels.

	uitvoering	kastmaat	uitvoering
365430	vernikkeld	45 x 59 x 10,5mm	verschillendsluitend
365431	vernikkeld	45 x 59 x 10,5mm	gelijksluitend
365440	mspol	45 x 59 x 10,5mm	verschillendsluitend
365441	mspol	45 x 59 x 10,5mm	gelijksluitend

Art. nr.

MEUBELSLOTEN OPLEG 156K cilinder

Oplegmeubelslot met cilinder. Geheel uit **messing**, toepasbaar bij laden en kastdeuren. Links en rechts bruikbaar.
Exclusief sluitplaat. **Inclusief** twee cilindersleutels.

	doornmaat	kastmaat	uitvoering
365060	20mm	77 x 39 x 12mm	verschillendsluitend
365061	20mm	77 x 39 x 12mm	gelijksluitend

HOEKSLUITPLATEN voor 156

Messing met rechte hoeken voor Nemef sloten 146 en 156.

	afmeting	gatmaat
365918	65 x 14 x 11 x 1,3mm	32 x 8mm

MEUBELSLOTEN OPLEG 4914

De cilinders van deze sloten worden geleverd in **messing mat-vernikkelde** uitvoering. De bevestigingsplaat en cilindertong zijn staalverzinkt.
De sleutels en stiften in het slot zijn van nieuwzilver gemaakt. Het slot is standaard met een gedwongen sluiting, dat wil zeggen dat de sleutel alleen in de afgesloten stand uitneembaar is.

	draairichting
365575	3 links-buiten
365576	4 rechts-buiten

MEUBELSLOTEN OPLEG Vachette 4464

Oplegmeubelslotje met cilinder
- Vernikkelde uitvoering
- Ø cilinder 20 mm
- Lengte 22 mm
- Geleverd met 2 sleutels

	kastmaat
X320031	40 x 40 mm

INSTEEKMEUBELSLOTEN

INLAATMEUBELSLOT Junie 611

	doornmaat
X323044	40 mm.

CILINDERMEUBEL-SYSTEEM-SLOTEN

MEUBELSYSTEEMSLOTEN 72300

Opleg meubelsloten voor systeemcilinder. Kast is **staal vernikkeld**.
Exclusief inzetcilinder maar wel met rozet.
Voor laden en kastdeuren.
Cilinderdiameter is 18mm en cilinderlengte 20mm.

	doornmaat	kastmaat (H x B x D)
374930	20mm	40 x 43 x 7mm

MEUBELSYSTEEMSLOTEN 72288

Opleg meubelsloten voor systeemcilinder. Kast is **staal vernikkeld**.
Exclusief inzetcilinder maar wel met rozet.
Voor laden en kastdeuren.
Geschikt voor rijboring 32mm.
Cilinderdiameter is 18mm en cilinderlengte 20mm.
Zowel links als rechts bruikbaar.

	doornmaat	afmeting (H x B x D)
374955	25mm	50 x 39 x 10mm

Art. nr.

MEUBELSYSTEEMSLOTEN 72185

Draaistangsloten voor systeemcilinders. **Staal vernikkeld**.
Exclusief inzetcilinder en draaistangen, **exclusief** rozet.
Geschikt voor rijboring 32mm.
Zowel links als rechts bruikbaar.

	doornmaat	afmeting (H x B x D)
374923	25mm	58 x 28 x 14,5mm

MEUBELSYSTEEMDRAAIKNOPPEN 72179

Draaiknoppen voor meubel systeemsloten.
Eventueel te gebruiken met decorkappen. Boormaat 24mm.
Voor deurdikte 18 tot 21mm.

	materiaal	afmeting
374946	matvernikkeld	diameter 31mm / lengte 29mm

MEUBELSYSTEEMCILINDERS Z23

Systeem inzet cilinders. voor systeemsloten en knoppen.
Vernikkeld. Systeem Z23.

	uitvoering	sluitnummer	nummer
37494300	verschillend sluitend	18001 - 18050	9078861
37494400	gelijksluitend	18001	9078862

HOOFDSLEUTEL tbv meubelsysteemcilinders

Hoofdsleutel Z23.

	systeem
37493900	Z23

MEUBELSYSTEEMSLOTEN 7581

Draaistangslot voor systeemcilinder. Kast is **staal vernikkeld**.
Exclusief inzetcilinder en zonder draaistangen.
Inclusief sluithaken en beugels. Links en rechts te gebruiken.
Geschikt voor rijboring 32mm.

	doornmaat	kastmaat (H x B x D)
374933	16mm	55 x 35 x 15mm
374934	20mm	55 x 35 x 15mm
374935	25mm	55 x 44 x 15mm

SLUIT-INZETSTUKKEN

Vierkant 7 x 7mm.
Voor montage van draaiknoppen op draaistangslot 7581.

	materiaal
374936	staal vernikkeld

HEVELCILINDER Hettich

Vernikkeld cilinderhefboomslot, met gemonteerde grendel met 2mm bocht.
Rechts en boven (LAD) sluitend (afhankelijk van de inbouw-situatie). Wordt geleverd **inclusief** rozet.

	nummer
374931	072502

DRUKCILINDER Hettich

Vernikkeld cilinderdrukslot, Prestige 2000
Compleet met rozet.

	nummer
374932	072501

Art. nr.

DRAAIKNOP zonder cilinder Hettich

Mat vernikkelde cilinderdraaigreep Prestige 2000, type 451 Compleet met arrêteringshuls. Te gebruiken voor houtdiktes van 18 - 21 mm. Prestige 2000 voor uitwisselbare binnen-cilinders.

nummer	model
374941	072136 links
374942	072135 rechts

DRAAIKNOP 412 Hettich

Mat vernikkelde draaigreep, type 412. Compleet met arrêter-ingshuls. Te gebruiken voor houtdiktes van 18 - 21 mm

nummer
374978 072171

KASTESPAGNOLET 25MM Hettich

Draaistangslot met binnenvierkant 7 x 7 mm.
Draaistangslot vierkant aanslagzijde rechts en links te gebruiken.
Boordiameter 18. Doornmaat 25 mm. Om aan te schroeven.
Metaal vernikkeld.

nummer
374958 072201

MEUBELSYSTEEMCILINDERS

Systeem-inzet-cilinders t.b.v. type 7581 systeemsloten.

uitvoering
374937 verschillendsluitend
374938 gelijksluitend

DIVERSE MEUBELSLOTEN

SLUITPLATEN voor meubelsloten

Messing matverchroomde hoeksluitplaten / aanslagplaten voor opleg meubelsloten. Zonder gat met lip.

afmeting
365920 50 x 15 x 5mm

SLUITPLATEN 2556 voor meubelsloten

Sluitplaten voor meubelsloten. **Messing** vlak met rechte hoeken.

afmeting	gatmaat
365910 60 x 12 x 1mm	31 x 7mm

HOEKSLUITPLATEN 2591 voor meubelsloten

Hoeksluitplaten voor meubelsloten **messing** met rechte hoeken.

afmeting	gatmaat
365913 55 x 14 x 14 x 1,3mm	26 x 6mm

Art. nr.

ZEGELPLAATJES 509

Messing matverchroomde zegelplaatjes voor het verzegelen van kasten.

uitvoering	afmeting	gatmaat
366398 mmchr	34 x 34mm	4mm

ZEGELPLAATJES 3170

Messing zegelplaatjes voor het verzegelen van kasten met een hangslot.

afmeting
366395 20 x 38mm

INBOORCILINDERS

Inboorcilinders worden gemonteerd door de klep en vastgezet door een ringmoer.
Leverbaar in verschillende types en lengtes.
Op bestelling ook gelijksluitend te leveren of met hoofdsleutel.

INBOORCILINDERS Corbin zonder sluithaak / lip

Messing vernikkeld en voorzien van een sleutel die in geopende toestand niet verwijderd kan worden.
Cilinderdiameter 20mm.

cilinderlengte	werkende lengte
365520 20mm	13mm
365525 25mm	18mm
365530 30mm	23mm

SLUITHAAK / -LIP voor Corbin inboorcilinders

Sluithaak of sluitlip voor bovenstaande Corbin inboorcilinders.

type	materiaal
365538 achterplaat	gegalvaniseerd ijzer voor borging in hout
365539 sluitlip	gegalvaniseerd
365540 sluithaak	gegalvaniseerd
365541 sluithaak met 5mm. verzet	gegalvaniseerd

INBOORCILINDERS met sluithaak

Zamac-verchroomd en voorzien van een sleutel die zowel in geopende als afgesloten toestand verwijderd kan worden.
Cilinderdiameter 20mm

cilinderlengte	werkende lengte	type
365550 22mm	16,5mm	
365551 32mm	26,5mm	
365552 22mm	16,5mm	gelijksluitend
365553 32mm	26,5mm	gelijksluitend

GRENDELSLOTEN Lips Octro 4932

Inboorcilinder voor laden en kastdeuren. Cilinder is **messing-vernikkeld**, de cilindertong is van **rvs**.
Inclusief twee nieuwzilveren cilindersleutels en certificaat. Het slot is voorzien van een “gedwongen sluiting”, dat wil zeggen dat de sleutel alleen uitneembaar is in een afgesloten stand. Met instelbare draairichting.

deurdikte
365578 17mm

Art. nr.

MEUBELSCHUIFDEURSLOTEN

SCHUIFDEUR MEUBELCILINDERSLOTEN 2960

Drukcilinder voor meubelschuifdeuren. **Messing vernikkeld**e cilinder en metalen huis. Cilinderdiameter is 22mm en de cilinderlengte 23mm.
Inclusief twee sleutels, cilinderrozet en sluithuis. De cilinder is zonder sleutel af te sluiten door de cilinder in te drukken.

	materiaal
365570	metaal

SCHUIFDEUR MEUBELCILINDERSLOTEN 6900

Opleg schuifdeur meubelslot met cilinder.
Kast is **zamac vernikkeld**. **Inclusief** twee sleutels en sluitplaat.
Cilinderdiameter is 19mm en de cilinderlengte 21mm.

	doornmaat	kastmaat
365840	25mm	40 x 40mm

TRAMKLINKJES

Type 435. Gegoten model.

	materiaal
372420	nikkel
372421	messing

MANSCHAPSLUITINGEN 6285

LMG. Afmeting 46 x 23mm. Met oog voor een hangslot.

	draairichting
372207	links
372208	rechts

LADEWERVELS 223

Messing mat verchroomd. Met draaigreep. Ø 50mm.

	draairichting
372429	links
372430	rechts

LUIKSLUITINGEN 3148

Flens is 45 x 18mm, werkende lengte is 40mm en hoogte is 10mm.

	materiaal
372240	mmchr
372241	mspol

KASTSLUITINGEN

INBOORKOGELSNAPSLOTEN 2574

Voorplaat is 40 x 16mm. Inclusief sluitplaat.

	materiaal
372080	mmchr
372081	mspol

INBOORKOGELSNAPSLOTEN 4089

Voorplaat 60 x 18mm. Van dit type is de kogeldruk instelbaar.
Inclusief sluitplaat.

	materiaal
372084	mmchr
372085	mspol

Art. nr.

ROLSNAPSLOTEN 2577

Voorplaat is 100 x 20mm. Van dit type is de roldruk instelbaar.
Inclusief sluitplaat.

	materiaal
372095	mmchr
372096	mspol

KOGELSNAPSLOTEN RVS 8521

Met **rvs** kogels en veren. Kwaliteit **316 (A4)**.

	afmeting	materiaal
372010	50mm	rvs 316 (A4)

KOGELSNAPSLOTEN Ideal

Met **rvs** kogels en veren.

	afmeting	materiaal
372004	43mm	messing vernikkeld
372005	50mm	messing vernikkeld
372006	60mm	messing vernikkeld

KOGELSNAPSLOTEN Ideal

Stalen kogels en veren.

	afmeting	materiaal
372014	43mm	messing vernikkeld
372015	50mm	messing vernikkeld
372016	60mm	messing vernikkeld
372017	70mm	messing vernikkeld

KOGELSNAPSLOTEN Ideal

Stalen kogels en veren.

	afmeting	materiaal
372024	43mm	messing
372025	50mm	messing
372026	60mm	messing
372027	70mm	messing

MAGNEETSNAPPERS type LS

Kunststof wit.

	type	trekkracht	afmeting
372043	LS 3L	3kg	30 mm
372044	LS 4L	4kg	40 mm
372046	LS 6L	6kg	60 mm

MAGNEETSNAPPERS type MC

Kunststof wit.

	type	trekkracht	afmeting
372055	MC8002B	4kg	50 mm
372056	MC8802B	6kg	60 mm

MAGNEETSNAPPERS vernikkeld

Zamac vernikkeld.

	type	trekkracht	afmeting
372050	Polair	4kg	50 mm
372052	Super Polair	8kg	60 mm

Art. nr.

MAGNEETSNAPPERS

Type D7/GP9. Drukmagneetsnappers, kleur zwart. Tegenplaat **staal verchroomd**.

	nummer	trekkracht
372035	208730	0,7 - 1,1kg

MAGNEETSNAPPERS inboor

Type M73/GP9. Kunststof, kleur wit.
Tegenplaat **staal verchroomd**.

	nummer	trekkracht
372040	13157	4 kg.

DRUKMAGNEETSNAPPERS

Drukmagneetsnapper D 1/GP 9
- Hechtkracht 0,9 - 1,3 kg,
- Hefafstand 11 mm,
- Kunststof zwart,
- Starre tegenplaat,**staal verchroomd**

	nummer	uitvoering
372070	046284	drukmagneetsnapper zwart

MAGNEETSNAPPERSET Safe-Fix

Het snapelement wordt achter het meubelfront gemonteerd en houdt de deur in vergrendelde toestand stevig dicht.
Alleen met de kunststof magneetknop kan de deur geopend worden. De montage achter de voorkant van het meubel verandert niets aan het design.
Zo is de veiligheid hier onzichtbaar geïntegreerd.

	nummer	uitvoering
372250	70670	kunststof slot **inclusief** sluitplaat
372253	70671	kunstof magneetknop

VINGERSNAPPERS

In **messing**. Wordt achter front bevestigd en kan bediend worden door de vinger door de ring te steken.
Te gebruiken met vingerring.

	materiaal
372408	mspol
37240900	mmchr

VINGERRINGEN

Houten vingerringen voor het bedienen van vingersnappers en openen van deuren en klepjes.

	houtsoort	afmeting
384710	teak	diameter 32mm / lengte 17mm
384711	mahonie	diameter 32mm / lengte 17mm
384713	teak	diameter 40mm / lengte 18mm
384714	mahonie	diameter 40mm / lengte 18mm

MEUBELDRUKKNOPSLOTEN

DRUKKNOPSLUITINGEN/DRAAISTANGSLOT kunststof

Ook als draaistangslot te gebruiken. **Exclusief** stangen en hakenset. Opent en sluit door middel van een drukbeweging.

	afwerking	kastmaat
374968	kunststof mat vernikkeld	54 x 45 x 19mm
374969	kunststof glans vernikkeld	54 x 45 x 19mm
374970	kunststof wit	54 x 45 x 19mm

Art. nr.

DRUKKNOPSLUITINGEN kunststof

Niet als draaistangslot te gebruiken. Opent en sluit door middel van een drukbeweging.

	afwerking	Kastmaat
374966	Kunststof mat vernikkeld	54 x 45 x 19mm

DRUKKNOPSLUITINGEN met zamac kast

Door zamac kast breken de montagelippen minder gauw af. Niet als draaistangslot te gebruiken. Opent en sluit door middel van een drukbeweging.

	afwerking	Kastmaat
37496600	Zamac mat vernikkeld	54 x 45 x 19mm

ACCESSOIRES voor drukknopsluitingen

Toebehoren om van een drukknopsluiting een draaistangsluiting te maken.

	uitvoering	maat
374960	espagnoletstang	6x1000mm
374961	espagnoletstang	6x1500mm
374980	hakenset L+R+stiften+beugels	
374962	hakenset L+R compleet 6 delig	
374967	opvulplaatje voor drukknopsluiting	
374989	verlengnippel 10 mm. voor druksluiting	

DRUKKNOPPEN messing

Geschikt voor deurdikten van 16 tot 19mm.

	materiaal	afwerking
385000	messing	mat verchroomd
385001	messing	gepolijst
385002	messing	gepolijst chroom
385003	messing	edelmessing

DRUKKNOPPEN kunststof

Geschikt voor deurdikten van 16 tot 19mm.

	materiaal	afwerking
374987	kunststof	mat vernikkeld
374988	kunststof	glans vermessingd
374985	kunststof	glans vernikkeld

INBOORRINGEN messing 19mm

Geschikt voor deurdikte 19mm. Boormaat 26mm.
in diverse oppervlaktebehandelingen.

	materiaal	afwerking
385010	messing	mat verchroomd
385011	messing	gepolijst
385012	messing	gepolijst chroom
385013	messing	edelmessing

INBOORRINGEN messing 16mm

Geschikt voor deurdikte 16mm. Boormaat 26mm.
In diverse oppervlaktebehandelingen.

	materiaal	afwerking
385020	messing	mat verchroomd
385021	messing	gepolijst
385022	messing	gepolijst chroom
385023	messing	edelmessing

Art. nr.		
	INBOORRINGEN kunststof 19mm	
	Geschikt voor deurdikte 19mm. Boormaat 26mm.	
	materiaal	afwerking
384690	kunststof	mat vernikkeld
384691	kunststof	glans vermessingd
384692	kunststof	glans vernikkeld
	INBOORRINGEN kunststof 16mm	
	Geschikt voor deurdikte 16mm. Boormaat 26mm.	
	materiaal	afwerking
384685	kunststof	mat vernikkeld
384686	kunststof	glans vermessingd
384687	kunststof	glans vernikkeld
	INBOORRINGEN kunstof 13mm	
	Geschikt voor deurdikte 13mm. Boormaat 26mm.	
	materiaal	afwerking
384680	kunststof	matnikkel
	DRUKKNOP MET VIERKANTE PLAAT 30mm	
	Geschikt voor deurdikte 16mm. Vierkante plaat 30x30mm. Ronde knop 18mm.	
	materiaal	afwerking
372280	messing	mspolchr
372281	messing	mmchr
372282	messing	verguld
	DRUKKNOP MET VIERKANTE PLAAT 25mm	
	Geschikt voor deurdikte 16mm. Vierkante plaat 25x25mm. Ronde knop 18mm.	
	materiaal	afwerking
372283	messing	mspolchr
372284	messing	mmchr
372285	messing	verguld
	DRUKKNOP RECHTHOEKIGE PLAAT	
	Geschikt voor deurdikte 16mm. Rechthoekige plaat 40x30mm. Drukknop rechthoekig 20x12mm.	
	materiaal	afwerking
372286	messing	mspolchr
372287	messing	mmchr
372288	messing	verguld
	DRUKKNOPSLUITINGEN kunststof mini	
	Geschikt voor deurdikte 16mm. Kleinere uitvoering en niet als draaistangslot bruikbaar. Opent en sluit door middel van een drukbeweging.	
	materiaal	kastmaat
374971	kunststof mat vernikkeld	48 x 35 x 22mm
374976	kunststof glans vernikkeld	48 x 35 x 22mm
	SLUITPLAAT mini	
	Ten behoeve van mini drukknopsluiting.	
	type	materiaal
374991	vlak	ijzer vernikkeld

Art. nr.		
	DRUKKNOPPEN messing mini	
	Ten behoeve van mini drukknopsluiting. Geschikt voor deurdikte 16mm.	
	materiaal	afwerking
374992	messing	mmchr
374993	messing	mspol
374994	messing	mspolchr
	DRUKKNOPPEN kunststof mini	
	Ten behoeve van mini drukknopsluiting. Geschikt voor deurdikte 16mm.	
	materiaal	afwerking
374972	kunststof	mat vernikkeld
374974	kunststof	glans vermessingd
	INBOORRINGEN messing mini	
	Ten behoeve van mini drukknopsluiting. Geschikt voor deurdikte 16mm. Boormaat 20mm.	
	materiaal	afwerking
374996	messing	mmchr
374998	messing	mspol
374999	messing	mspolchr
	INBOORRINGEN kunststof mini	
	Ten behoeve van mini drukknopsluiting. Geschikt voor deurdikte 16mm. Boormaat 20mm.	
	materiaal	afwerking
374973	kunststof	mat vernikkeld
374975	kunststof	glans vermessingd
	DRUKKNOPSLUITINGEN	
	Met kunststof witte kast en met een snapper. **Inclusief** drukknop en ring.	
	materiaal knop / ring	
372260	zamac / mspol	
372261	zamac / mspolchr	
	SLUITPLATEN	
	Ten behoeve van drukknopsluiting.	
	type	materiaal
374990	vlak	ijzervernikkeld
365915	hoek	ijzervernikkeld
	DRUKKNOPSLUITINGEN 8141873	
	Afmeting kast 53 x 44mm. Voor deurdikte -16mm. **inclusief** knop, ring, en sluitplaat.	
	materiaal	afwerking
374964	kunststof	goud
374965	kunststof	zilver
	DRUKGREEPSLUITINGEN 5605W	
	Kastmaat 50 x 45 x 9mm, Greepmaat 99 x 15 x 24mm. Compleet met slot 4340 en sluitplaat	
	materiaal	
372375	mmchr	
372376	mspol	

Art. nr.

DRUKKNOPSLUITINGEN 4340

Afmeting knopschild 50 x 25mm, afmeting kast 50 x 45 x 9mm. Voor deurdikte 18 - 23mm. **Inclusief sluitplaat**.

	materiaal	uitvoering
372330	mmchr	met knop
372331	mspol	met knop
372334	mspolchr	met knop
372370	mmchr	zonder knop
372371	mspol	zonder knop
372372	mspolchr	zonder knop

DRUKKNOPSLUITINGEN 800400

Gepolijst rvs met knop ovaal. **Inclusief sluitplaat**.

	materiaal	werkende lengte
372369	rvspol	32mm

DRUKKNOPSLUITINGEN 3518

Afmeting knopschild 50 x 25, afmeting kast 25 x 32mm. Voor deurdikte 18 - 23mm. **Inclusief sluitplaat**.

	materiaal	uitvoering
372309	mmchr	met knop
372310	mspol	met knop
372311	mspolchr	met knop
372378	hoeksluitplaat	mmchr
372379	hoeksluitplaat	mspol

DRUKKNOPSLUITINGEN 5155

In geheel **messing**, met hangslotoog. Voor wanddikte 22 - 25mm. Wanddikte 7 tot 32mm af fabriek leverbaar.

	materiaal
372315	mmchr

DRUKSLUITINGEN Mini / Tip latch

Druksluiting die in gesloten toestand van het deurtje niet zichtbaar is. Te openen door op het deurtje te drukken.

	type	materiaal
372105	mini latch 188	staalverzinkt / PVC
372108	mini latch 188	rvs 304 (A2) / PVC
372106	tip latch 180	staalverzinkt / PVC

DRUKSLUITING Touch-Latch

Druksluitingen “touch-latch”, model schorpioen. Kunststof huis en 14mm kunststof verende grijpers (eerst induwen), 3mm tussenruimte/speling nodig, huislengte 57mm, opbouwhoogte 16mm.

	type	trekkracht	kleur
372110	MC28	3 kg	zwart
372111	MC37	4 kg	bruin
372112	MC37	4 kg	zwart

DRUKKNOPSLUITINGEN 800.C

Kunststof drukknopsluiting met dagschoot.
Afmeting: 70 x 45 mm.

	materiaal
372272	kunststof verchroomd
372273	sluitplaat kunststof tbv drukknopsluiting.

Art. nr.

MEUBELDRAAIKNOPSLOTEN

OPLEGDRAAIKNOPSLOTEN 4309

Kastmaat is 47 x 46mm + lippen. Doornmaat is 25mm, krukgat is 5 x 5mm. Dit slot is zowel links als rechts bruikbaar. Voor deurdiktes van 18 - 23mm. **Inclusief sluitplaat**.

	materiaal
372395	mmchr
372396	mspol
372399	mspol
372400	mspolchr

MEUBELSCHUIFSLOTEN

DEURSLUITINGEN

Deursluiting met dagschoot, te bedienen door in de kom een hendel te verschuiven. Zowel links, rechts, boven, en onder bruikbaar. Maximale kastdikte 12mm. Boordiameter 28mm. **Inclusief sluitplaat**.

	materiaal	afmeting
372237	mspolchr	50 x 42 x 22mm

SCHUIFSLOT RVS type 814064

Deursluiting met dagschoot, te bedienen door in de kom een hendel te verschuiven. Zowel links, rechts, boven, en onder bruikbaar. Inbouwdiepte 9mm. **Inclusief sluitplaat**.

	materiaal	afmeting
372230	rvs 316	91 x 56 x 15mm

AANSLAGPROFIELEN

AANSLAGPROFIELEN kunststof

Aanslagprofiel voor meubeldeurtjes. Eenvoudige montage. Dikte van het profiel is zodanig dat de meeste meubelsloten te gebruiken zijn zonder sluitplaat. Per meter te bestellen.

	kleur	afmeting
306300	wit	4.5 x 22mm

KOELKASTBESLAG

KOELKASTSLUITINGEN type 510

Zeer geschikt voor kombuisdeurtjes. Links en rechts bruikbaar.

	onderdeel	materiaal
372470	Koelkastsluiting	mess chr
372485	sluitneus vlak	mess chr

KOELKASTSLUITINGEN type 6770

Met sluitnok. Voor 20mm opliggende deurtjes. Zowel links als rechts bruikbaar.

	lengte	materiaal
372488	127mm	zamac verchroomd

KOELKASTSLUITINGEN type 9210/9211

Werpsluiting **inclusief** 3 verschillende sluitneuzen voor vlakke en oplegdeuren.

	type	afmeting plaat	materiaal
372473	9210	38 x 38 mm	zamac verchroomd
372475	9211	47,5 x 47,6mm	zamac verchroomd

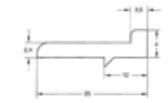

Art. nr.

KOELKASTSLUITINGEN knevelmodel

Messing-glansverchroomd. Zwaar model. **Exclusief** sluitnok.

	draairichting	afmeting
372501	links	82 x 78 x 150mm
372502	rechts	82 x 78 x 150mm

SLUITNOKKEN voor koelkastsluitingen

Messing glansverchroomd voor knevelmodel.

	draairichting	afmeting
372503	links	100 x 32 x 56mm
372504	rechts	100 x 32 x 56mm

KOELKASTSCHARNIEREN type 420/421

Smal model voor deuren met een opleg van 20mm.
Bled met twee schroefgaten.

	type	afmeting (A x B x C x D)	materiaal
372490	420	60 x 21 x 53 x 14mm	zamac verchroomd
372491	421	70 x 35 x 72 x 18mm	zamac verchroomd

KOELKASTSCHARNIEREN voor oplegdeuren

Breed model voor deuren met een opleg van 20mm.
Bled met vier schroefgaten.

	afmeting (A x B x C x D)	materiaal
372492	zamac verchroomd	78 x 39 x 69 x 29mm
372493	zamac verchroomd	104 x 44 x 76 x 30mm

KOELKASTSCHARNIEREN voor vlakliggende deuren

Breed model voor vlak liggende deuren.
Bled met vier schroefgaten.

	afmeting (A x B x C x D)	materiaal
372495	80 x 42 x 78 x 28mm	zamac verchroomd

AFDICHTINGSPROFIELEN koelkastrubber 104

Voor onder andere koelkasten, koelcellen, barmeubels, etc.
Per meter te bestellen.

	afmeting	kleur
305250	20 x 14mm	grijs

LUIKSLUITINGEN EN -GREPEN

LUIKSLUITINGEN 4627

Met vlakke rozet. Voor luikjes en service panelen in wanden, plafonds, etc. Inclusief sluitplaat en rozet

	type	onderdeel	materiaal	uitvoering
372440	4627	luiksluiting	mmchr	vierkantstift bediening 7mm
372445	3153	inschroefbus	mmchr	
372449	4625	vierkantsleutel 7mm	mmchr	

LUIKSLUITINGEN type 4630

Zwaar model. Waterdicht door middel van O-ring.
Andere lengte inbusbout geeft andere werkende lengte.
Door eigen fabricage zijn deze luiksluitingen aan te passen aan uw wensen.

	maat	maximaal werkende lengte	flensdiam.	materiaal
372448	M12 x 80mm	55mm	55mm	rvs 316 (A4)
372447	M16 x 120mm	115mm	65mm	rvs 316 (A4)

Art. nr.

INBUSSLEUTEL voor luiksluiting 4630

Inbussleutel voor luiksluiting 4630

	maat
177761	10mm voor M12
177763	14mm voor M16

LUIKSLUITINGEN type M1

bediening: trekken om te openen.
Boorgatdiameter: 50mm.

	diameter	materiaal
372245	61.5 mm	rvs

LUIKSLUITINGEN met deksel

Luiksluiting voorzien van deksel en af te sluiten door middel van een cilinder. Afmeting deksel rond 84mm x dik 6mm. Afmeting huis rond 68mm. **Exclusief** cilinder.

	materiaal
372235	messing verchroomd

LUIKSLUITINGEN RVS 316 (A4)

Zeewaterbestendige uitvoering en waterdicht. Slothuis 50mm, diameter 22mm, luik min. 38mm en max. 60mm dik.
Bediening met driekant sleutel 7mm. **Exclusief** sluitlip.

	materiaal
372452	rvs 316 (A4)
372431	noodhendel rood

LUIKSLUITINGEN RVS 304 (A2)

Roestvast staal, waterdicht door een O-ring.
Klembereik is: werkende lengte + verzet in mm.
Bediening met vierkant sleutel 8mm. **Exclusief** sluitlip.

	materiaal	werkende lengte	max luikdikte
372432	rvs 304 (A2)	18mm	8mm
372433	rvs 304 (A2)	30mm	20mm

SLUITLIP RVS voor luiksluitingen

Roestvaststalen sluitlip voor luiksluitingen **rvs 316 (A4)** en **rvs 304 (A2)**.

	type	knevelmaat
372435	12mm terugliggend verzet	38mm
372436	vlak	50mm
372438	6mm verzet	56mm
372439	10mm verzet	60mm

SLEUTELS voor luiksluitingen

Sleutel voor bediening van luitksluiting **rvs 316 (A4)** en **rvs 304 (A2).**

	type	materaal	maat
372450	vierkantsleutel	gegalvaniseerd	8mm
372457	driekantsleutel	gegalvaniseerd	7mm

LUIKSLUITINGEN messing afsluitbaar

Inclusief trapgewijze sluitplaat. Voor luikdikte van 10 tot 20mm. Afmeting 53x60mm.

	type	materiaal
372238	208B	messing verchroomd, afsluitbaar
372239	208A	messing verchroomd

Art. nr.

RINGSNAPPERS met hoeksluitplaat

Met verende schoot.
Afmeting 58 x 40mm. Voorplaat is 17 x 40mm

Art. nr.	type	materiaal	inbouwdiepte
372115	1617	messing verchroomd	16mm
372116	1617	messing gepolijst	16mm

RINGSNAPPERS met sluitplaat

Met verende schoot.
Afmeting is 57 x 40mm. Voorplaat is 16 x 40mm.

Art. nr.	type	materiaal	inbouwdiepte
372117	170C	messing verchroomd	13mm

LUIKSLUITINGEN met hoeksluitplaat

Afsluitbaar door verende schoot. Tweezijdig bedienbaar, binnenzijde door hendel, buitenzijde door greep.
Afmeting 82x100mm, voorplaat is 24x45mm.

Art. nr.	type	materiaal	inbouwdiepte
372236	203C	messing verchroomd	23mm

LUIKSLUITING RVS 316 (A4)

Drukgreepsluiting. **Rvs 316 (A4)**.

Art. nr.	type	diameter
384785	8834	60mm

LUIKSLUITING RVS afsluitbaar

Rvs 304 (A2). Inclusief 2 sleutels.

Art. nr.	type	afmeting
384790	8589	50 x 55mm

LUIKSLUITING RVS afsluitbaar

Rvs 316 (A4). Inclusief 1 sleutel.

Art. nr.	type	diameter
384791	814060	61mm

LUIKSLUITING RVS afsluitbaar

Rvs 316 (A4). Inclusief 1 sleutel.

Art. nr.	type	model	afmeting
384792	8818	rechthoekig	63 x 63mm
384793	8818	rond	63mm

DRUKGREEPSLUITINGEN

Inclusief hoeksluitplaat. Afmeting is 48 x 42mm.
met verdekte schroefgaten.

Art. nr.	type	materiaal	deurdikte
372373	3280	messing verchroomd	20mm
372374	3820	messing gepolijst	20mm

LUIKGREEP RVS type 8648

Opbouw **m**et verdekte schroefgaten.
Met verende werking.

Art. nr.	materiaal	diameter	inbouwdiepte
384787	rvs 316(A4)	50mm	12mm

Art. nr.

LUIKGREEP RVS type 8649

Opbouw met verdekte schroefgaten.
Met verende werking.

Art. nr.	materiaal	afmeting	inbouwdiepte
384786	rvs 316 (A4)	50 x 50mm	13mm

LUIKGREPEN type 168

Geheel vlakliggend. Met grijze kunststoffen kom.

Art. nr.	afmeting	afmeting	inbouwdiepte
384830	mmchr	85 x 50mm	11mm
384831	mspol	85 x 50mm	11mm

LUIKGREPEN zwaar model waterdicht

Dikte plaat is 2mm

Art. nr.	materiaal	afmeting	inbouwdiepte
384850	rvs	130 x 90mm	12mm

LUIKGREPEN zwaar model

Dikte plaat is 2mm

Art. nr.	materiaal	afmeting	inbouwdiepte
384851	rvs	170 x 105mm	12mm

LUIKGREPEN RVS type 8243

Geheel vlakliggend.

Art. nr.	materiaal	afmeting	inbouwdiepte
384782	rvs 316(A4)	75 x 56mm	12mm

LUIKGREPEN RVS type 7195

Geheel vlakliggend.

Art. nr.	materiaal	afmeting	inbouwdiepte
384848	rvs 316(A4)	85 x 50mm	12mm

LUIKGREPEN vlak type 75A

Messing gegoten. Geheel vlakliggend.

Art. nr.	materiaal	afmeting	inbouwdiepte
384832	mess. chr	55 x 75mm	11mm

LUIKGREPEN type 76D

Met knop in gesloten toestand is de knop geheel vlakliggend.

Art. nr.	materiaal	afmeting	inbouwdiepte
384807	mess. chr	48 x 65mm	10mm

LUIKRINGEN rond type 241A

Geheel vlakliggend. Door ronde vorm eenvoudig te plaatsen.
Opschroevend.

Art. nr.	materiaal	diameter	inbouwdiepte
384798	mess, chr	53mm	14mm
38479900	mspol	53mm	14mm

LUIKRINGEN rond blind

Geheel vlakliggend. Diameter is53mm.
Door ronde vorm eenvoudig te plaatsen. Blinde bevestiging M4.

Art. nr.	type	materiaal	inbouwdiepte
384799	241B	messing verchroomd	14mm

Art. nr.

LUIKRINGEN messing

Inlaat ringgrepen voor vloerluiken.
Ook te gebruiken voor kasten en laden.

	materiaal	afmeting	inbouwdiepte
384802	mspol	40 x 30mm	9mm
384803	mspol	51 x 38mm	10mm
384804	mspol	60 x 47mm	12mm
384812	mpnikk	40 x 30mm	9mm
384813	mpnikk	51 x 38mm	10mm
384814	mpnikk	60 x 47mm	12mm
384801	mspolchr	39 x 45mm	14mm
384806	mspolchr	48 x 63mm	8mm

LUIKRINGEN RVS

In geperste uitvoering.

	materiaal	afmeting	inbouwdiepte
384818	rvs	38 x 45mm	12mm
384820	rvs	55 x 65mm	12mm

LUIKRINGEN RVS

Rvs 316 (A4). Geheel vlakliggend.

	Type	afmeting	inbouwdiepte
384780	8241	47 x 38mm	13mm

LUIKRINGEN RVS

Rvs 316 (A4). Geheel vlakliggend.

	Type	afmeting	inbouwdiepte
384781	8242	63 x 44mm	13mm

LUIKRINGEN rond RVS

In geperste uitvoering.

	materiaal	diameter	inbouwdiepte
384796	rvs	55mm	12mm

LUIKRINGEN vierkant gegalvaniseerd

In geperste uitvoering.

	materiaal	afmeting	inbouwdiepte
384860	staal gegalv.	90 x 75mm	13mm

LUIKRINGEN inbouw RVS

Type 8527.

	materiaal	afmeting	inbouwdipete
384789	rvs 304 (A2)	90 x 25mm	32mm

PUTDEKSELRINGEN

Type 74467. Putdekselring op oogbout.

	materiaal	diam. oog	oogbout
384865	staal gegalv.	50mm	M10 x 70

AANLEGRINGEN

Type 74465. Aanlegring op plaat met vier schroefgaten.

	materiaal	diam. oog	afmeting plaat
384900	staal gegalv.	diam 50mm	60 x 60mm

Art. nr.

KISTGREPEN

Voor het eenvoudig optillen van moeilijk te hanteren objecten.

KISTGREPEN gegalvaniseerd

Neerklapbaar.

	lengte in mm
384640	105mm
384641	120mm

KISTGREPEN RVS

Neerklapbaar.

	lengte in mm
384645	100mm

KISTGREPEN 8857 RVS

Neerklapbaar.

	lengte x hoogte in mm
384650	100 x 80mm

SCHUIFDEURTREKRINGEN

Afmeting 100 x 16mm.

	materiaal
384884	mess chr
384885	mspol

DEKOGEN KLAPBAAR

Rvs inclusief onderplaat.

Art. nr.	afmeting
384936	58 x 50 x 6 mm
384938	58 x 50 x 8 mm

BANDENBAKSLUITINGEN

Gegalvaniseerd.

Art. nr.	afmeting	H.o.H. schroefgaten
372460	105mm	80mm
372461	125mm	101mm
368105	doornsleutel 8 x 8mm gegalvaniseerd	

AFDEKKAPJES VOOR BANDENBAKSLUITINGEN

Zamac glans chroom. Voor bandenbaksluitingen etc.
Klepje is zelfsluitend door middel van een veer.

Art. nr.	materiaal
372465	zamac gepolijst chroom

BAKKISTSLUITINGEN

Snapslot met sluitplaat en hangslotoog. Wordt veel toegepast bij dekbanken aan boord van zeiljachten en motorjachten.

Art. nr.	materiaal
372466	rvs / messing

STOELSJORRINGEN EN TOEBEHOREN

STOELSJORRINGEN 540

Stoelsjorringen met aanspanschroef. Voor het dekvast monteren van stoelen aan boord van zeegaande schepen. Compleet met stoeloog en bodemplaat M10.

Art. nr.	materiaal	lengte
384955	mspolchr	+/- 540mm

STOELSJORRINGEN 541

Stoelsjorringen met veer. Voor het dekvast monteren van stoelen aan boord van zeegaande schepen. Compleet met stoelhaak en bodemplaat.

Art. nr.	materiaal	lengte
384950	mmchr	+/- 430mm

SJORPLATEN 8264

Sjorplaten op ruitvormige plaat.
Zwaar gegoten model met vier schroefgaten.

Art. nr.	materiaal	afmeting
384904	rvs	80 x 50mm

SJORPLATEN 491

Sjorplaten op ovale plaat.
Zwaar gegoten model met twee schroefgaten.

Art. nr.	materiaal	afmeting
384906	messing	80 x 27mm

SJORRINGEN 3159

Sjorring op plaat met vier schroefgaten.

Art. nr.	materiaal	afmeting plaat	diameter
384892	mspol	60 x 50 x 3mm	50mm

HANGSLOTEN

CILINDERHANGSLOTEN veiligheid BKS 0775

Hangsloten te gebruiken bij sluitsystemen Tandem E.
Wordt standaard met 2 sleutels geleverd.
Bestaat uit **messing** huis en **rvs** beugel.

Art. nr.	afmeting	uitvoering
361505	50mm	verschillend sluitend

CILINDERHANGSLOTEN veiligheid Abus Vari 35-70

Zwaar hangslot geschikt voor halve profielcilinder.
Daardoor geschikt voor sluitsystemen.
Afmeting kast is 70mm. Materiaal: staal gemoffeld.
Exclusief profielcilinder.

Art. nr.	beugelhoogte x dikte
366160	19 x 11mm

CILINDERHANGSLOTEN veiligheid Abus Granit 37-55

Met uitneembare beugel. Uit gesmeed staal.
Afmeting kast is 62mm breed.

Art. nr.	beugelhoogte x dikte
365980	26 x 11mm

CILINDERHANGSLOTEN Abus 65

Messing hangsloten met gehard **stalen vernikkeld**e beugel en 2 sleutels.

Art. nr.	breedte
366012	20mm
366011	25mm
366013	30mm
366014	40mm
366015	50mm
366016	60mm

CILINDERHANGSLOTEN gelijksluitend Abus 65

Messing hangsloten met gehard **stalen vernikkeld**e beugel en 2 sleutels. Gelijksluitend.

Art. nr.	breedte	sleutelnummer
366071	30mm	K301
366074	30mm	K304
366075	30mm	K305
366076	30mm	K306
366077	30mm	K307
366081	40mm	K401
366082	40mm	K402
366084	40mm	K404
366085	40mm	K405
366086	40mm	K406
366087	40mm	K407
366088	40mm	K408
366089	40mm	K409
366092	50mm	K502
366094	50mm	K504
366095	50mm	K505
366096	50mm	K506

Art. nr.

CILINDERHANGSLOTEN Abus 85

Messing hangsloten met gehard **stalen vernikkeld**e beugel. Sleutelvrij sluitend aan beide zijden van de beugel. Verschillend sluitend. Met twee sleutels.

	breedte
366025	60mm

CILINDERHANGSLOTEN gelijksluitend Abus 85

Messing hangsloten met gehard **stalen vernikkeld**e beugel. Sleutelvrij sluitend aan beide zijden van de beugel. Gelijksluitend. Met twee sleutels.

	breedte	sleutelnummer
366020	50mm	2726
366021	50mm	2745
366022	50mm	2747

CILINDERHANGSLOTEN Abus 85IB

Messing kast en **rvs** beugel. Verschillend sluitend. Met twee sleutels.

	breedte
366053	30mm
366054	40mm
366055	50mm
366056	60mm

CILINDERHANGSLOTEN gelijksluitend Abus 85IB

Messing kast en **rvs** beugel. Gelijksluitend. Met twee sleutels.

	breedte	sleutelnummer
366063	30mm	GK0402
366064	40mm	FK0709
36606401	40mm	552
36606402	40mm	702
36606403	40mm	706
366065	50mm	BM2747

CILINDERHANGSLOTEN hoofdsleutel Abus 85IB

Messing kast en **rvs** beugel. Met hoofdsleutel. Met twee sleutels.

	breedte
366155	50mm
366156	hoofdsleutel

CILINDERHANGSLOTEN Abus 85HB

Messing hangsloten met gehard **stalen vernikkeld**e hoge beugel. Sleutelvrij sluitend aan beide zijden van de beugel. Verschillend sluitend. Met twee sleutels.

	breedte	beugelhoogte
366113	30mm	65mm
366114	40mm	63mm
366115	50mm	80mm

CILINDERHANGSLOTEN gelijksluitend Abus 85HB

Messing hangsloten met gehard **stalen vernikkeld**e hoge beugel. Sleutelvrij sluitend aan beide zijden van de beugel. Gelijksluitend. Met twee sleutels.

	breedte	beugelhoogte	sleutelnummer
36611300	30mm	65mm	K0402

Art. nr.

CILINDERHANGSLOTEN Abus 90

Roestvaststalen kast en **rvs** beugel. Zware uitvoering. Verschillend sluitend. Met twee sleutels.

	breedte	hoogte
366165	50mm	75mm

CILINDERHANGSLOTEN Cisa 26020

Glansverchroomd huis en **rvs** beugel. **Zeewaterbestendig**. Verschillend sluitend. Met twee sleutels.

	breedte
366170	30mm
366173	60mm

CILINDERHANGSLOTEN Marine 8500

Messing Verchroomde kast en **rvs 316 (A4)** beugel. Verschillend sluitend. Met twee sleutels.

	breedte	beugelhoogte
365940	30mm	17mm
365941	40mm	23.8mm
365942	50mm	27.9mm

DISCUS CILINDERHANGSLOTEN veiligheid Abus 20

Slot is geheel in **rvs**. Moeilijk te forceren door ronde vorm. Met geharde **stalen** beugel, boorbeveiliging en stofkap. Met twee sleutels.

	breedte
365960	70mm
365962	80mm

DISCUS CILINDERHANGSLOTEN veiligheid gelijksluitend Abus 24-70

Slot is geheel in **rvs**. Moeilijk te forceren door ronde vorm. Met geharde **stalen** beugel. Gelijksluitend. Met twee sleutels.

	diameter	sleutelnummer
365950	70mm	123
365952	70mm	249
365954	70mm	252

DISCUS CILINDERHANGSLOTEN veiligheid Abus 26-70

Slot is geheel **rvs**, moeilijk te forceren door ronde vorm. Geharde **stalen** beugel, meer dan 1000 verschillende sluitingen. Met boorbeveiliging. Met twee sleutels.

	diameter	sluiting
366008	70mm	verschillend sluitend
366009	90mm	verschillend sluitend

DISCUS CILINDERHANGSLOTEN veiligheid

Rvs kast en gehard **stalen** beugel. Kan door zijn vorm niet met een boutenschaar doorgeknipt worden. Met twee sleutels.

	diameter	sluiting	sleutelnummer
366006	70mm	verschillend sluitend	
366007	70mm	gelijksluitend	KA708

DISCUS HANGSLOTEN 70MM RVS A2

Kan niet met een boutenschaar doorgeknipt worden. **Rvs A2** 70mm. Met twee sleutels.

	diameter	sluiting
365945	70mm	verschillend sluitend

Art. nr.

KLAVIERHANGSLOTEN

Met een sterk geklonken slot en 2 klavierpijpsleutels.
Met verdek. Geheel **staal verzinkt** met **messing** binnenwerk.

	breedte
366000	40mm
366001	50mm

CIJFERHANGSLOTEN Abus 160

Hangsloten door middel van een cijfercombinatie te openen.
Staalverchroomd.

	breedte
366004	50mm

SCHUIVEN

Voor het eenvoudig en doelmatig afsluiten van deuren, hekken etc.
Schuiven hebben een platte schoot met uitzondering van de kant- en nagelschuiven.

VLAKKE SCHUIVEN RVS

Vlakke schuif **inclusief** sluitbeugel. Zonder rollager.

	uitvoering	afmeting
37300800	rvs	120 x 45mm

PROFIELSCHUIVEN vlak

Vlakke schuif, **inclusief** sluitbeugel. Licht model.

	uitvoering	afmeting
373104	messing vernikkeld	40x25 mm
373106	messing vernikkeld	60x25 mm
373107	messing vernikkeld	80x25 mm
373108	messing vernikkeld	80x35 mm
373109	messing	40x25 mm
373110	messing	60x25 mm
373112	messing	80x35 mm

PROFIELSCHUIVEN met bocht

Schuif met bocht, **inclusief** sluitbeugel. Licht model.

	uitvoering	afmeting
373114	messing vernikkeld	40x25 mm
373116	messing vernikkeld	60x25 mm
373120	messing	60x25 mm
373122	messing	80x35 mm

PROFIELSCHUIVEN

Vlakke schuif. **Exclusief** sluitbeugel.

	type	uitvoering	afmeting
373140	3361	messing mat chroom	60x25 mm

PROFIELSCHUIVEN

Schuif met bocht, exclusief sluitbeugel.

	type	uitvoering	afmeting
373150	3361A	messing mat chroom	60x25 mm

SLUITBEUGELS

Sluitbeugel voor schuif type 3361.

	type	uitvoering
373142	3461	messing mat chroom

Art. nr.

PROFIELSCHUIVEN

Vlakke schuif, uit één stuk geperst. **Inclusief** sluitbeugel.

	type	uitvoering	maat
373030	3000/11	staalverzinkt	75x35mm

KRUKSCHUIVEN

Opschroevend. **Staal verzinkt** met kunststof knopje.
Compleet met beugel.

	type	breedte
372971	4925	25mm
372972	4930	30mm

KANTSCHUIVEN (Bascule kantschuiven)

Een schuif die boven en/of onder in de kopse kant van de deur wordt geplaatst. Type 7550. **Inclusief sluitplaat**.

	uitvoering	afmeting
373255	aluminium	150 x 25mm
373256	aluminium	225 x 25mm
373260	messing mat chroom	150 x 25mm
373263	messing mat chroom	225 x 25mm
373270	messing gepolijst	150 x 25mm
373273	messing gepolijst	225 x 25mm
373275	rvs	225 x 17,5mm (met stalen bladveer)
373276	rvs	225 x 20mm (met rvs bladveer)

KANTSCHUIVEN licht (Bascule kantschuiven)

Een schuif die boven en/of onder in de kopse kant van de deur wordt geplaatst. Lichte uitvoering. **Inclusief sluitplaat**.

	type	uitvoering	afmeting
373278	5762	staal mat verzinkt	250 x 16mm
373280	5221	rvs	250 x 22mm

GRENDELS

Voor het eenvoudig afsluiten van een ruimte.
Grendels hebben altijd een ronde schoot.

SCHEEPSGRENDELS

Zeewaterbestendig.
Worden **inclusief** sluitbeugel geleverd.
Eenvoudige uitvoering. Stift 8mm.

	uitvoering	afmeting	stift
373217	messing gepolijst	75 x 25 mm	8mm

SCHEEPSGRENDELS 2512

Zeewaterbestendig. Worden **inclusief** sluitbeugel geleverd.
Rammelvrij.

	uitvoering	afmeting	stift
373206	messing mat chroom	50 x 28mm	8mm
373208	messing mat chroom	75 x 35mm	8mm
373212	messing mat chroom	100 x 45mm	10mm
373213	messing mat chroom	125 x 45mm	10mm
373216	messing gepolijst	50 x 28mm	8mm
373218	messing gepolijst	75 x 35mm	8mm
373222	messing gepolijst	100 x 45mm	10mm
373223	messing gepolijst	125 x 45mm	10mm
373225	messing gepolijst chroom	50 x 28mm	8mm
373226	messing gepolijst chroom	75 x 35mm	8mm
373228	messing gepolijst chroom	100 x 45mm	10mm
373229	messing gepolijst chroom	125 x 45mm	10mm

Art. nr.

NAGELSCHUIF

Functie is geljk aan een kantschuif maar dan in een kleinere uitvoering. Wordt inclusief sluitplaat geleverd. Stift 8mm.

	uitvoering	afmeting
373250	mspol	102 x 15mm
373251	mspolchr	102 x 15mm

Online bestellen!

U kunt alle producten in onze catalogus online bestellen in onze webshop op www.kroon.nl

Altijd open: 24 uur per dag, 7 dagen per week.

Opties: Online catalogus, real time uw prijzen zien, specificaties opvragen en direct bestellingen plaatsen. Ook de webshop van Kroon is gekoppeld aan ons ERP systeem, zodat ook hier de 'menselijke foutjes' die op de loer liggen, voorkomen worden.

Systemen waar wij bijvoorbeeld mee werken:

- EDI - Electronic Data Interchange
- Clearpark - zie www.clearpark.net
- Digitale facturering via Ingis - zie www.ingis.nl
- OCI koppeling met onze webshop.

Art. nr.

SLUITPLATEN voor grendels

Vlak. Te gebruiken bij montage in de dag.

	uitvoering	gat	afmeting
373460	mmchr	8,5mm	40 x 15mm
373461	mspol	8,5mm	40 x 15mm
373464	mmchr	11,0mm	50 x 20mm
373465	mspol	11,0mm	50 x 20mm

PROFIELGRENDELS

Licht model. Geperste uitvoering. **Inclusief** sluitbeugel.

	uitvoering	afmeting
373204	mmchr	50 x 25mm
373165	mmchr	60 x 25mm
373209	mmchr	80 x 25mm
373214	mspol	50 x 25mm
373170	mspol	60 x 25mm
373219	mspol	80 x 25mm

DEURGRENDELS 2526

Extra zwaar model. **Inclusief** sluitbeugel.

	uitvoering	plaat	stift
373039	mspol	60 x 50mm	10mm
373045	mspol	90 x 70mm	16mm
373040	verzinkt staal	90 x 70mm	16mm
373038	mmchr	60 x 50mm	10mm

DEURGRENDEL RVS 8892

Veergelagerde grendel met dagschoot, daardoor zelfvergrendelend.

	uitvoering	afmeting grendel	afmeting beugel
372231	rvs316	72 x 19mm	27 x 30mm

INSTEEKGRENDELS 2600/4

Links en rechts bruikbaar. **Aluminium geanodiseerd**.
Levering met afgeronde voorplaat is mogelijk.
Met sluitplaat.

	doornmaat
373327	25mm
373322	35mm
373325	50mm

INSTEEKGRENDELS 2600/6

Links en rechts bruikbaar. **Messing gepolijst**.
Levering met afgeronde voorplaat is mogelijk.
Met sluitplaat.

	doornmaat
373330	35mm
373332	50mm

INSTEEKGRENDELS 2610/4

Links en rechts bruikbaar. Met kunststof huis en **aluminium geanodiseerd** greepje.
Ook leverbaar in doornmaat 25,30,35 en 60mm.
Met sluitpot.

	doornmaat
373320	50mm

Art. nr.		
	INSTEEKGRENDELS 2602/4	
	Met ronde cilindersluiting in draaiknop. Links en rechts bruikbaar. Met 2 sleutels. Met sluitplaat.	
	doornmaat	type
373342	50mm	Skinverpakking
367136	50mm	Gelijksluitend nr. B21
	INSTEEKGRENDELS 2603/4	
	Voor deuren en ramen. Universeel **exclusief** sleutel. Totale lengte 44mm. Schoot met **stalen** pen.	
	doornmaat	
373321	25mm	
368108	losse sleutel voor insteekgrendel	
	INSTEEKGRENDELS 5026C/24	
	Afsluitbaar door middel van stersleutel. Zeer geschikt voor het afsluiten van luiken. Uitvoering messing vernikkeld.	
	doornmaat	
367130	24mm	
368106	losse sleutel voor insteekgrendel	
	INSTEEKGRENDELS 2600/4/44	
	Als model 2600/4 echter met 20mm. verlengde sperstift voor extra dikke deuren of ramen.	
	doornmaat	
373329	50mm	
	SLUITPOTTEN	
	Nemef sluitpot t.b.v. insteekgrendels Nemef.	
	omschrijving	
373348	Reserve sluitpot voor NEMEF insteekgrendel 2608/4 en 2636/4	
	INSTEEKGRENDELS Vrij en bezet 2705/4	
	Ovale buitenrozet. Van buiten met een plat voorwerp te openen. Links en rechts bruikbaar. Met **messing** schoot en **aluminium geanodiseerd**e voor- en sluitplaat, greep, rozetten en buis.	
	doornmaat	materiaal
373405	50mm	lmg
	INSTEEKGRENDELS Vrij en bezet 2710/4	
	Ovale buitenrozet. Van buiten met een plat voorwerp te openen. Links en rechts bruikbaar. Met **messing** schoot en **aluminium** geanodiseerde greep en rozetten en kunststof buis en sluitpot.	
	doornmaat	materiaal
373406	50mm	lmg
	TOILETGARNITUUR	
	Ovaal schild met rood/wit plaatje. Binnenzijde rechthoekig. Stiftdikte 8 x 8mm. In combinatie met insteek badkamer / toiletsloten te gebruiken.	
	type	uitvoering
373350	2661/4	aluminium geanodiseerd
373352	2661/6	mspol

Art. nr.			
	TOILETOVERSLAGSLUITINGEN		
	Toiletoverslag sluiting traditioneel model, te gebruiken in combinatie met loopslot.		
	uitvoering		
373415	messing vernikkeld		
373419	messing gepolijst		
373421	messing vernikkeld		
	KIERSTANDHOUDERS		
	KIERSTANDHOUDERS 2828/2830		
	Kierstandhouder. Links en rechts bruikbaar. Uitzet wijdte ca. 50mm. Voor ramen en deuren. Voldoet aan Politie Keurmerk Veilig Wonen.		
	type	uitvoering	binnen en buitendraaiend
367016	2828/9	verchroomd	binnen en buitendraaiend
367017	2828/6	vermessingd	binnen en buitendraaiend
367028	2830/9	verchroomd	binnendraaiend
	DEURKETTINGEN SK		
	Abus. Licht model.		
	uitvoering		
367010	vernikkeld		
	DEURKETTINGEN SK66		
	Abus deurketting met kinderbeveiliging, kettinglengte: 135mm. In skinverpakking.		
	uitvoering		
367013	vernikkeld		
367014	verkoperd		
	DEURKETTINGEN SK69		
	Abus deurketting met kinderbeveiliging, kettinglengte: 135mm. In skinverpakking.		
	uitvoering		
367015	vernikkeld		
	KIERSTANDHOUDER		
	Kierstandhouder. Kleur is wit. Maximale opening is 100mm.		
	uitvoering		
389409	staal gecoat		
	AANTREKSLUITINGEN		
	AANTREKSLUITINGEN 15-531		
	Rvs. Maat **exclusief** sluithaak l x b = 35 x 10mm.		
	omschrijving	type	afbeelding
375550	aantreksluiting	15-531	1
375581	bijpassende sluithaak	01-531	2
375596	bijpassende sluithaak	03-531	3
	AANTREKSLUITINGEN 18-613		
	Rvs. Maat **exclusief** sluithaak l x b = 46 x 38mm.		
	omschrijving	type	
375552	aantreksluiting	18-613	
375589	bijpassende sluithaak	02-613	
375598	bijpassende sluithaak	03-613	

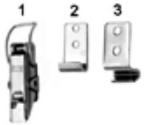

Art. nr.

AANTREKSLUITINGEN 20-505

Rvs. Maat **exclusief** sluithaak l x b = 50 x 22mm.

	omschrijving	type	afbeelding
375556	aantreksluiting	20-505	1
375580	bijpassende sluithaak	01-504	2
375587	bijpassende sluithaak	02-504	3
375595	bijpassende sluithaak	03-504	4

AANTREKSLUITINGEN 27-633

Rvs. Maat **exclusief** sluithaak l x b = 71 x 22mm.

	omschrijving	type	afbeelding
375558	aantreksluiting	27-633	1
375590	bijpassende sluithaak	02-633	2
375597	bijpassende sluithaak	03-633	3

AANTREKSLUITINGEN 60-655

Rvs. Maat **exclusief** sluithaak l x b = 87 x 22mm.

	omschrijving	type	afbeelding
375560	aantreksluiting	60-655	1
375582	bijpassende sluithaak	01-655	2
375591	bijpassende sluithaak	06-655	3

AANTREKSLUITINGEN 30-570

Rvs. Maat **exclusief** sluithaak l x b = 106 x 38mm.

	omschrijving	type	afbeelding
375564	aantreksluiting	30-570	1
375586	bijpassende sluithaak	02-502	2
375594	bijpassende sluithaak	05-502	3

AANTREKSLUITINGEN 30-506

Rvs. Maat l x b = 117 x 24,4mm.

	omschrijving	type
375562	aantreksluiting	30-506

AANTREKSLUITINGEN 40-663WB

Rvs. Maat **exclusief** sluithaak l x b = 134 x 76mm.
Nastelbaar.

	omschrijving	type
375566	aantreksluiting	40-663WB
375599	bijpassende sluithaak	04-663WB

AANTREKSLUITINGEN

Geperste uitvoering in **roestvast- of gegalvaniseerd staal**.
Lengte verstelbaar.
Exclusief haakplaten.
Voorzien van hangslotoog.

	type	materiaal	maximale belasting	lengte
375750	7010	rvs 316 (A4)	75kg	70 - 80mm
375752	7020	rvs 316 (A4)	300kg	100 - 120mm
375754	7030	rvs 316 (A4)	400kg	140 - 160mm
375770	7010	staal gegalv.	75kg	70 - 80mm
375772	7020	staal gegalv.	300kg	100 - 120mm
375773	7030	staal gegalv.	400kg	140 - 160mm

Art. nr.

HAAKPLATEN Voor aantreksluitingen

Haakplaten in **roestvast- of gegalvaniseerd** staal.
Voor vlakke montage.

	type	materiaal	afbeelding
375760	30 - 701	rvs 316 (A4)	1
375762	31 - 702	rvs 316 (A4)	2
375764	41 - 703	rvs 316 (A4)	3
375780	30 - 701	staal gegalvaniseerd	1
375782	31 - 702	staal gegalvaniseerd	2
375784	41 - 703	staal gegalvaniseerd	3
375788	22 - 703	staal gegalvaniseerd	4

HOEKPLATEN Voor aantreksluitingen

Haakplaten in **roestvast- of gegalvaniseerd staal.**
Voor hoek montage.

	type	materiaal	afbeelding
375767	50 - 701	rvs 316 (A4)	3
375786	10 - 702	staal gegalvaniseerd	1
375787	20 - 703	staal gegalvaniseerd	2
375789	50 - 701	staal gegalvaniseerd	3

AANTREKSLUITINGEN 2157

rvs 304 (A2). Getrommelde uitvoering.
Inclusief vlakplaatje.

	type	lengte
366430	2157	125mm

AANTREKSLUITINGEN 3038K

Kort **messing** model met hangslotoog, **Exclusief sluitplaat**.

	materiaal	maat grondplaat
375650	mmchr	30 x 36mm
375651	mspol	30 x 36mm
375652	mspolchr	30 x 36mm

KNEVELPLATEN Voor aantreksluitingen 3038K

Te kombineren met de sluitingen 3038K. Materiaal **messing**

	afwerking	uitvoering
375670	mmchr	vlak
375671	mspol	vlak
375672	mspolchr	vlak
375673	mmchr	binnenhoek B
375674	mspol	binnenhoek B
375675	mspolchr	binnenhoek B
375676	mmchr	buitenhoek A
375677	mspol	buitenhoek A
375678	mspolchr	buitenhoek A

AANTREKSLUITINGEN RVS

Als model 3038K. echter in geheel **gepolijst rvs 316 (A4)**.
exclusief sluitplaat.

	materiaal	maat grondplaat
375690	rvs 316 (A4)	30 x 36 mm

KNEVELPLATEN Voor aantreksluitingen RVS

Te kombineren met de sluitingen 375690.

	materiaal	uitvoering
375691	rvs 316 (A4)	vlak
375692	rvs 316 (A4)	binnenhoek B

Art. nr.

AANTREKSLUITINGEN RVS type 8717

Geheel **rvs 316 (A4)**, Compleet met knevelplaat.

	materiaal	afmeting
375720	rvs 316 (A4)	80 x 30mm

AANTREKSLUITINGEN RVS type 8854

Geheel **rvs 316 (A4)**, Compleet met knevelplaat.

	materiaal	afmeting
366388	rvs 316 (A4)	80 x 28mm

AANTREKSLUITINGEN RVS type 8518

Geheel **rvs 316 (A4)**, Compleet met knevelplaat.

	materiaal	afmeting
366385	rvs 316 (A4)	37 x 37mm

AANTREKSLUITINGEN RVS type 8862

Geheel **rvs 316 (A4)**, Compleet met knevelplaat.
Afsluitbaar door hangslot (niet meegeleverd).

	materiaal	afmeting
366445	rvs 316 (A4)	70mm

AANTREKSLUITINGEN RVS type 8427

Geheel **rvs 316 (A4)**, Compleet met knevelplaat.

	materiaal	afmeting
366440	rvs 316 (A4)	65-75mm
366441	rvs 316 (A4)	85-95mm
366442	rvs 316 (A4)	115-125mm
366443	rvs 316 (A4)	165-185mm

AANTREKSLUITINGEN type 3948

Geheel **messing** gegoten, zowel vlak als onder hoeken te gebruiken. Met hangslotoog.

	materiaal	afmeting
375725	messing verchroomd	110x50mm
375726	mspol	110x50mm
375727	rvs 316 (A4)	110 x 50mm
375728	rvs 316 (A4)	37 x 37

AANTREKSLUITINGEN

Geheel **messing,** Compleet met knevelplaat.

	materiaal	afmeting
375540	messing verchroomd	72 x 35mm

AANTREKSLUITINGEN met verdekte schroefgaten

Geheel **messing**. Compleet met knevelplaat. Met hangslotoog.

	materiaal	afmeting
375545	messing verchroomd	82 x 30mm

EIERKISTSLUITINGEN RVS

Met ring, en vlak plaatje.
Rvs 304 (A2).

	type	lengte	afmeting plaat
366419	11202 - 50	50mm	46 x 15mm
366420	11202 - 70	70mm	46 x 18mm
366421	11202 - 105	105mm	83 x 25mm

Art. nr.

OVERVALSLUITINGEN

Te gebruiken in combinatie met diverse soorten hangsloten.

OVERVALSLUITINGEN met verdekte schroefgaten

Messing verchroomd. Met hangslotoog.

	afmeting
366288	71 x 24mm

OVERVALSLUITINGEN messing

Messing verchroomd. Met hangslotoog.

	afmeting
366289	66 x 50mm

OVERVALSLUITINGEN eenvoudig

Staal verzinkt. Met hangslotoog.

	lengte
366298	100mm
366300	120mm
366302	140mm

OVERVALSLUITINGEN draadmodel

Staal verzinkt. Met hangslotoog.

	type	lengte
366290	61 - 80	80mm
366292	61 - 100	100mm
366294	61 - 120	120mm

OVERVALSLUITINGEN 140

Zware uitvoering met een speciaal oog voor discushangsloten.
1 - delig pantser. **Staal verzinkt**.

	lengte x breedte
366344	120 x 56mm

OVERVALSLUITINGEN STAAL geg.

Geharde scharnieren en beugels. Twee-delig pantser.
Voor discusslot 70mm.

	lengte x breedte
366347	155 x 45mm
366348	195 x 45mm

OVERVALSLUITINGEN STAAL verzinkt

In staalverzinkt. Bestaat uit 2 of 3 delen.

	type	lengte x breedte	
366306	100 - 60	60 x 25mm	1-delig
366308	100 - 80	80 x 28mm	1-delig
366310	100 - 100	100 x 35mm	1-delig
366318	100 - 80DG	80/45 x 28mm	1-delig
366320	100 - 100DG	100/55 x 35mm	2-delig
366330	110 - 155	85/60 x 45mm	2-delig
366335	110 - 195	85/35/70 x 45mm	3-delig
366340	110 - 230	85/35/35/70 x 45mm	4-delig

OVERVALSLUITINGEN gietijzer

Zware zwart gelakte gietijzeren overval.

	type	lengte x breedte
366342	130B - 180	180 x 78mm

Art. nr.

OVERVALSLUITINGEN messing

Geheel **messing** overslagsluiting met **messing** oogplaat.

	materiaal	lengte	schroefplaat
366376	mspol	120mm	40 x 40mm
366378	ms ongepolijst	120mm	40 x 20mm

OVERVALSLUITINGEN messing breed

Geheel **messing** overslagsluiting met **messing** oogplaat.
Brede overslag met oplopende vingergreep.

	materiaal	lengte	schroefplaat
366382	mspol	125mm	45 x 40mm

OVERVALSLUITINGEN RVS

Geheel **rvs** overslagsluiting **Kwaliteit 316 (A4)**. **Gepolijst**.
In gesloten toestand niet los te schroeven. Met hangslotoog.

	materiaal	lengte	breedte	mat.dikte
366390	rvs	80mm	35mm	2mm

OVERVALSLUITINGEN RVS 8428

Geheel **rvs** overslagsluiting **Kwaliteit 304 (A2)**. In gesloten toestand niet los te schroeven. Met hangslotoog. Verdekte schroefgaten.

	materiaal	lengte	breedte
366384	rvs 304 (A2)	71mm	24mm

OVERVALSLUITINGEN RVS met slot

Geheel **rvs** overslagsluiting **kwaliteit 304 (A2)**.
Verdekte schroefgaten.

	materiaal	lengte x breedte
366386	rvs 304 (A2)	98/78 x 30 mm

KAJUITHAKEN

KAJUITHAKEN messing vernikkeld

Inclusief 1 oogplaat.

	haaklengte	totale lengte
374135	50mm	65mm
374137	75mm	90mm
374140	100mm	115mm
374142	125mm	140mm
374145	150mm	165mm
374147	200mm	230mm

KAJUITHAKEN messing getrommeld

Inclusief 1 oogplaat.

	haaklengte	totale lengte
374105	50mm	65mm
374107	75mm	90mm
374110	100mm	115mm
374112	125mm	140mm
374115	150mm	165mm
374120	200mm	230mm

KAJUITHAKEN RVS

Rvs 316 (A4). **Inclusief** 1 oogplaat. Type 8384.

	lengte H.o.H.	hoogte plaat
374088	100mm	37,5mm

Art. nr.

KAJUITHAKEN RVS

Rvs 316 (A4). **Inclusief** 1 oogplaat. Type 8650.

	lengte H.o.H.	hoogte plaat
374090	50mm	33mm
374091	70mm	33mm
374092	90mm	33mm

OOGPLATEN voor kajuithaken

Losse oogplaat voor kajuithaak. **Messing vernikkeld**.

	afmeting
374203	22 x 22mm

KAJUITHAKEN 229

Scheepsmodel, dubbel scharnierend, geheel **messing**.
Oogplaat met conisch gat, daardoor rammelvrij.

	materiaal	haaklengte	totale lengte H.o.H.
374185	mmchr	50mm	80mm
374187	mmchr	75mm	105mm
374190	mmchr	100mm	130mm
374192	mmchr	125mm	160mm
374195	mmchr	150mm	185mm
374196	mmchr	175mm	210mm
374197	mmchr	200mm	235mm
374165	mspol	50mm	80mm
374167	mspol	75mm	105mm
374172	mspol	125mm	160mm
374175	mspol	150mm	185mm
374177	mspol	175mm	210mm
374178	mspol	200mm	235mm

OOGPLATEN voor kajuithaken 229

Oogplaten voor kajuithaken dubbelscharnierend type 229. Conisch geboord, ovale achterplaat en geheel uit massief **messing**.

	materiaal	afmeting	bestemd voor kajuithaak
374206	mmchr	40 x 22mm	50 t/m 100mm
374207	mmchr	45 x 25mm	125 t/m 200mm
374213	mspol	40 x 22mm	50 t/m 100mm
374214	mspol	45 x 25mm	125 t/m 200mm

KAJUITHAKEN STAAL zwaar model

Kajuithaken GSV 420A. 10mm, **staal verzinkt** .
Zwaar model, **inclusief** oogplaat.

	Lengte
374220	100 mm
374221	160 mm
374222	250 mm
374223	320 mm
374224	Oogplaat los 72x42mm

WINDHAKEN

Tevens zijn er diverse mogelijkheden van windhaken met laskram ook leverbaar in **messing**.

WINDHAKEN 63R

Rvs. **Inclusief** oogplaat.

	lengte
374063	200mm

Art. nr.

WINDHAKEN rammelvrij

Rvs. **Inclusief** oog.

	lengte
374070	300mm

WINDHAKEN RVS 8318

Rvs 304 (A2). **Inclusief** oog.

	lengte
374080	80mm
374082	120mm

STUURHUISBESLAG

LUIKVASTZETTERS type 7210

Messing gegoten met oogmoer M8 en knevelplaat. Wordt bijvoorbeeld gebruikt voor het vastzetten van luiken en ramen.

	materiaal	lengte
375602	mspol	72mm
375603	mspolchr	72mm

STUURHUISDAKTREKKERS type 7229

Messing gegoten model met ronde stelmoer M8 en knevelplaat. Wordt bijvoorbeeld gebruikt voor het vastzetten van luiken, ramen en stuurhuisdaken.

	materiaal	lengte
375610	mmchr	154mm
375611	mspol	154mm

STUURHUISDAKTREKKERS type 7502

Messing gegoten lang model met vingergreep en binnenhoekplaat, zogenaamde “bajonetsluiting”. Wordt bijvoorbeeld gebruikt voor het vastzetten van stuurhuisdaken.

	materiaal	lengte
375620	mmchr	+/- 150mm

STUURHUISHOEKVASTZETTERS

Stuurhuishoekverbinders, geheel **messing** met vleugelmoer M10.

	materiaal
375625	mspolchr

KAPTREKKERS

Eenvoudig model, **staal gegalvaniseerd** met rubber trekker.

	lengte
375635	125mm

RAAMKNIPPEN

Met sluitbeugel. Afmeting 37 x 49,5mm.

	type	uitvoering
374911	2001/12	gegalvaniseerd met messing schoot
374912	2001/ 5	rvs met rvs schoot
374913	2001/17	messing met messing schoot

STOKHAKEN

	uitvoering
374915	Gegalvaniseerd

Art. nr.

RAAMPENNEN Met ketting

Voor het vergrendelen van naar boven schuivende ramen en loketten. Met ketting.

	uitvoering
372126	gegoten aluminium

PATRIJSPOORTHANGERS

PATRIJSPOORTHANGERS RVS

Rvs patrijspoorthangers compleet gemonteerd met **rvs** patentketting. Zwaar model.

	materiaal	lengte
375813	rvs	500mm

PATRIJSPOORTHANGERS 3119

Patrijspoorthangers voor gebruik met patentketting waardoor de maat zelf te bepalen is. Wordt geleverd met aanschroefplaat en “balkje”. **Exclusief** ketting.

	type	materiaal	afmeting schroefplaat
375810	3119	mmchr	45 x 25mm
375811	3119	mspol	45 x 25mm

PATRIJSPOORTKETTING

Zwaar model patentketting voor patrijspoorthangers 3119.

	type	materiaal
345013	1033	messing
345021	1033	messing vernikkeld

PATRIJSPOORTHAKEN 4703 / 4713

Patrijspoorthaken bestaande uit aanschroefplaat en haak.

	type plaat	type haak	materiaal	haaklengte
375815	4703	4713	mmchr	140mm
375816	4703	4713	mmchr	190mm
375817	4703	4713	mmchr	240mm

KLEMMEN 3820 voor patrijspoorthaken

Om patrijspoorthaken rammel- en slingervrij vast te zetten.

	type	materiaal
375820	3820	mmchr

OOGPLATEN PATRIJSPOORTHAKEN

Oogplaten voor gebruik bij patrijspoorthaken.

	type	materiaal	afmeting
375832	2553	mmchr	45 x 25mm

KIERHAKEN

KIERHAKEN

Om hutdeuren op een kier te kunnen zetten. Bij gebruik van sloten met kierhaakgat zijn de deuren ook in kierstand af te sluiten.

	type	materiaal	afmeting
730488	3575G	mmchr	50mm
730490	3573G	mmchr	135mm

KIERHAAKKLEMMEN 4066

Verende klemmen om kierhaken bij niet gebruik rammel- en slingervrij vast te zetten.

	type	materiaal	lengte
730495	4066	mmchr	45 x 25mm

LADEGELEIDERS

Ladegeleiders zijn verkrijgbaar als eenvoudige rolgeleider of als kogelgelagerde geleider, zoals bijvoorbeeld de befaamde Quadro's van Hettich.
Natuurlijk zowel gedeeltelijk als volledig uittrekbaar te leveren.

LADEGELEIDERS FR 402

Rolgeleiding met éénzijdige dwanggeleiding voor opliggende montage. Gedeeltelijk uittrekbaar. Belastbaarheid 250N.
Zelfsluitend. Kleur: wit. Inbouwbreedte: 12,5mm.
Materiaal: staal gemoffeld.

Art. nr.	nummer	geleiderlengte
390709	1061611	250mm
390710	1058344	300mm
390711	1058345	350mm
390712	1058346	400mm
390713	1058347	450mm
390714	1058348	500mm
390715	1058349	550mm
390716	1058350	600mm

LADEGELEIDERS FR 602

Rolgeleiding met éénzijdige dwanggeleiding voor opliggende montage.
Gedeeltelijk uittrekbaar.
Belastbaarheid 350N. Zelfsluitend.
Kleur: wit. Inbouwbreedte: 12,5mm.
Materiaal: staal gemoffeld.

Art. nr.	nummer	geleiderlengte
39071891	41657	250mm
39071892	41659	300mm
39071893	41661	350mm
39071894	41663	400mm
39071895	41665	450mm
39071896	41667	500mm
39071897	41669	550mm
39071898	41671	600mm
39071899	41673	650mm
390717	41675	700mm
390718	41677	750mm
390719	41679	800mm

LADEGELEIDERS FR 6142

Rolgeleider met zelfsluiting, tweezijdige dwanggeleiding voor opliggende montage.
Volledig uittrekbaar.
Belastbaarheid 500N.
Kleur: wit.
Inbouwbreedte: 12,5mm.
Materiaal: staal gemoffeld.

Art. nr.	nummer	geleiderlengte
390720	41633	250mm
390721	41635	300mm
390722	41637	350mm
390723	41639	400mm
390724	41641	450mm
390725	41643	500mm
390726	41645	550mm
390727	41647	600mm
390728	41649	650mm
390729	41651	700mm
390730	41653	750mm
390731	41655	800mm

LADEGELEIDERS FR 2051 RVS

Rolgeleider **rvs** in corrosiebestendige uitvoering.
Gedeeltelijk uittrekbaar. Inbouwmaat 2 x 14mm.
Belastbaarheid 400N.

Art. nr.	geleiderlengte	uittreklengte
390773	450mm	350mm
390774	500mm	400mm
390775	550mm	450mm
390776	600mm	500mm
390778	700mm	600mm

LADEGELEIDERS FR 6010 RVS

Rolgeleider **rvs** in corrosiebestendige uitvoering.
Volledig uittrekbaar.
Inbouwmaat 2 x 17,5mm. Belastbaarheid 500N.

Art. nr.	lengte
390783	450mm
390784	500mm
390785	550mm
390790	600mm
390791	700mm

LADEGELEIDERS ACCURIDE RVS

Rolgeleider **rvs** in corrosiebestendige uitvoering.
Volledig uittrekbaar.
Belastbaarheid 1200N.

Art. nr.	type	lengte
39070200	887123-00	300mm
39070201	887124-00	400mm
39070202	887124-50	450mm

Art. nr.

LADEGELEIDERS QUADRO 30

Gedeeltelijk uittrekbare geleider voor opschuifmontage en met stop-control; het perfecte zelfsluitsysteem.
Door intrekking van een veer, die onafhankelijk van de belasting werkt, gaat de schuiflade veilig vanzelf dicht.
Staal verzinkt.
Belastbaarheid: 300N.

Opschuifsnappers los bij te bestellen:
artikelnummers 390976 en 390977, zie pagina 94.

	nummer	minimale kastdiepte	geleiderlengte
390932	72904	263mm	250mm
390933	48901	293mm	280mm
390934	72905	313mm	300mm
390935	48902	333mm	320mm
390936	73210	363mm	350mm
390937	48903	393mm	380mm
390938	73211	413mm	400mm
390940	33686	433mm	420mm
390941	73212	463mm	450mm
390942	47481	493mm	480mm
390943	33687	513mm	500mm
390944	47482	533mm	520mm
390945	73214	563mm	550mm
390947	73215	613mm	600mm
390948	73216	663mm	650mm

LADEGELEIDERS QUADRO 30V6 Silent

Idem als Quadro 30, echter bij dichtschuiven van de lade wordt de lade opgevangen en sluit stil en automatisch.
Geheel uittrekbaar.

Opschuifsnappers los bij te bestellen:
artikelnummers 390976 en 390977, zie pagina 94.

	nummer	minimale kastdiepte	geleiderlengte
39067500	45284	293mm	280mm
39067501	45285	313mm	300mm
39067502	45286	333mm	320mm
39067503	45287	363mm	350mm
39067504	45288	393mm	380mm
39067505	45289	413mm	400mm
39067506	45290	433mm	420mm
39067507	45291	463mm	450mm
39067508	45292	493mm	480mm
39067510	45293	513mm	500mm
39067511	45294	533mm	520mm
39067512	45295	563mm	550mm
39067513	45296	593mm	580mm
39067514	45297	613mm	600mm

Art. nr.

LADEGELEIDERS QUADRO 30V6 P2O

Hettich Push 2 open. Lichte druk volstaat om de schuiflade te openen. Je kunt de schuiflade gewoon op de geleider plaatsen en inschuiven.
De geïntegreerde vergrendeling verhindert ongewild openen van de schuiflade. Met perfecte zijdelingse en hoogtestabiliteit. De resistente loopbanen geleiden de staalkogels optimaal: precies en spoorgetrouw.
Onderhoudsvrij door automatische zelfreiniging van de loopbanen en flexibiliteit door wisselsysteem. Wissel van Quadro gedeeltelijk naar volledig uittrekbare geleider zonder de kast-, lade- of frontplaatmaten te veranderen.
Belastbaarheid: 300N.

Opschuifsnappers los bij te bestellen:
artikelnummers 390976 en 390977, zie pagina 94.

	nummer	min. kastdiepte	geleiderlengte
39073300	9111235	263mm	250mm
39073301	9111236	313mm	300mm
39073302	9111237	333mm	320mm
39073303	9111238	363mm	350mm
39073304	9111239	393mm	380mm
39073305	9111240	413mm	400mm
39073306	9111241	463mm	450mm
39073307	9111242	513mm	500mm
39073308	9111243	533mm	520mm
39073309	9111244	563mm	550mm

LADEGELEIDERS QUADRO 25

Gedeeltelijk uittrekbare geleider met opsteekmontage en stop-control voor schuifladen. **Staal verzinkt**.
Belastbaarheid: 250N.

Opschuifsnappers los bij te bestellen:
artikelnummers 390915 en 390916, zie pagina 94.

	nummer	minimale kastdiepte	geleiderlengte
390906	46365	360mm	350mm
390907	46366	410mm	400mm
390908	46367	460mm	450mm
390909	46368	510mm	500mm
390910	46369	560mm	550mm
390911	46370	610mm	600mm

LADEGELEIDERS QUADRO 40BM

Onzichtbaar geleidesysteem met absolute zijdelingse stabiliteit.
Geleiding in 4 loopbanen met ingebouwde hoogteverstelling.
Voor bodemmontage. **Staal verzinkt**.
Belastbaarheid: 400N.

	nummer	minimale kastdiepte	ladelengte
390900	66079	280 - 408mm	270 - 395mm
390901	66075	330 - 503mm	320 - 490mm
390902	66065	465 - 693mm	455 - 680mm

LADEGELEIDERS QUADRO Voor schrijfbladen

Gedeeltelijk uittrekbare geleider t.b.v. schrijfbladen, met terugloopblokkade zodat in uitgetrokken positie de geleider niet zomaar inschuift. Het schrijfblad wordt aan de achterzijde alleen maar ingehangen en aan de voorzijde aangeschroefd.
Belastbaarheid 250N. Materiaal: **staal verzinkt**.

	nummer	kastdiepte
390925	56014	378 / 364 / 345mm

Art. nr.

LADEGELEIDERS QUADRO 40U

Meer dan volledig uittrekbare kogelgeleider.
Perfecte zijdelingse en hoogte stabiliteit door 16 loopbanen.
Staal verzinkt. Belastbaarheid: 400N

nummer	minimale kastdiepte	ladelengte
390921	47214	360 - 513mm	350 - 500mm
390922	47215	483 - 713mm	470 - 700mm

SCHUIFWANDGELEIDERS QUADRO

Gedeeltelijk uittrekbare schuifwandgeleider.
Onzichtbaar geleidesysteem met absolute zijdelingse stabiliteit.
Staal verzinkt. Belastbaarheid 400N.

nummer	min / max inbouwdiepte
390930	28155	520 - 685mm

LADEGELEIDERS KA 1730

Kogelgeleider voor 17mm groefmontage vanaf 430mm.
Met frontplaatsteunen.
Staal verzinkt. Belastbaarheid: 100N.

nummer	geleiderlengte	ladelengte
390760	30765	185mm	185 - 305mm
390761	30766	249mm	250 - 410mm
390762	30767	450mm	450mm
390763	30768	500mm	500mm
390764	30769	550mm	550mm

LADEGELEIDERS KA 270

Gedeeltelijk uittrekbare kogelgeleider voor 27mm groefmontage.
Staal verzinkt. Belastbaarheid 120N.

nummer	geleiderlengte	ladelengte
390765	25155	222mm	230 - 350mm
390766	25156	328mm	350 - 550mm

LADEGELEIDERS KA 290

Meer dan volledig uittrekbare kogelgeleider voor 27mm groefmontage.
Staal verzinkt. Belastbaarheid 200N.

nummer	geleiderlengte	ladelengte
390767	26562	310mm	310 - 450mm

LADEGELEIDERS KA 5632

Volledig uittrekbare kogelgeleider voor montage aan de ladezijkant.
Staal verzinkt. Belastbaarheid 450N.

nummer	geleiderlengte	ladelengte
390770	73280	450mm	457mm
390771	73281	500mm	508mm
390772	73282	550mm	559mm

LADEGELEIDERS EMS 2

Gedeeltelijk uittrekbare kogelgeleiders
voor opliggende lademontage.
Staal verzinkt. Belastbaarheid 150N.

geleiderlengte
390705	500mm
390707	600mm

Art. nr.

LADEGELEIDERS ULF HD E

Vervangers van de vroegere Jan B. Volledig uittrekbare kogelgeleiders voor opliggende lade montage.
Materiaal: **staal verzinkt**. Belastbaarheid 400N.

geleiderlengte
390753	300mm
390754	350mm
390755	400mm
390756	450mm
390757	500mm
39075700	550mm
390758	600mm
390759	700mm

LADEGELEIDERS Titan B

Volledig uittrekbare kogelgeleiders voor opliggende lade montage.
Staal verzinkt. Belastbaarheid 900N.

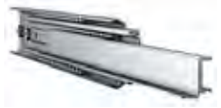

geleiderlengte
390870	400mm
390874	600mm
390876	700mm

LADEGELEIDERS t.b.v. toetsenborden KA 3434

Kogelgeleider ten behoeve van toetsenborden, om aan te schroeven. 4 variabele hoogtes, van 62,5 - 96mm. door in hoogte verstelbare bevestigingshoeken.
Staal verchroomd. Belastbaar tot 200N

nummer	geleiderlengte	uittreklengte	minimale kastdiepte
390792	77800	300mm	206mm	310mm
390793	77801	350mm	244mm	360mm
390794	77802	400mm	283mm	410mm
390795	77803	450mm	320mm	460mm
390796	77804	500mm	358mm	515mm
390797	77805	550mm	396mm	565mm

LADEGELEIDERS D-FINN

D-FINN DOUBLE.
Geleiders zijn zowel horizontaal , als verticaal te plaatsen.
3 delige geleider, volledig uitschuifbaar.

lengte	uittreklengte	draagvermogen horiz. / vertic.
390850	315mm	395mm	50 / 25 kg

TOEBEHOREN VOOR LADEGELEIDERS

Montage-accessoires.

LADEFRONTVERSTELLERS

Met de frontversteller kunnen ladefronten van 4-zijdige laden tweedimensionaal ingesteld worden. Het verstelbeslag wordt in de frontplaat geslagen. Hiervoor Ø 4mm spaanplaatschroeven gebruiken. Na afstelling moet de frontplaat nog met een extra spaanplaatschroef worden bevestigd.
De lengte van de schroef volgt uit:
10mm huisdiepte + zijwanddikte = schroeflengte.
Uitvoering in wit kunststof.

nummer
390735	71833

Art. nr.

LADEGELEIDERMONTAGEMALLEN

Met de mal kunnen de FR402 en FR602 geleiders gemakkelijk, exact en snel worden gemonteerd. Kleur kunststof blauw.

nummer
390708

OPSCHUIFSNAPPERS Verstelbaar

Ten behoeve van laden met een ingelaten bodem en dus onzichtbare montage op Quadro 30 en Quadro 30V6.
Met geintegreerde en traploze hoogteverstelling.
Zwart kunststof.

nummer	montagezijde
390976	75806 links
390977	75807 rechts

OPSCHUIFSNAPPERSET

Ten behoeve van tableaumontage op Quadro 30 en Quadro 30V6. **Inclusief** opsteekhouders. Niet verstelbaar.
Zwart kunststof.

nummer
390978

OPSTEEKHOUDERS

Voor vlakke bodem. Geschikt voor de Quadro 25, de Quadro 40HB en de Quadro 40U. Kunststof.

nummer	type	kleur
390915	47216	voor beige
390916	73213	achter wit

ZIJGELEIDERS

Montage-accessoire t.b.v. Quadro ladegeleiders.
Voor enkelzijdige montage. Met roldruklager.
Lade breedte maximaal 200mm. Verstelbaar +/- 3 mm.

nummer
390928

BOORMAL ACCURA

Universele boormal voor geleide systemen.
Aanslaghulp voor het monteren van KA, FR en Quadro geleiders.
Te gebruiken voor:
-rolgeleiders FR 402, 602, 702, 6142.
-kogelgeleiders KA
-Quadro geleiders voor opschuiftechniek (gedeeltelijk en volledig)
-Quadro opsteektechniek (gedeeltelijk en volledig)
-geleidesystemen uit de Systema top 2000 collectie

nummer	omschrijving	voor
390892	70265 boorlichaam alu / kunststof	
390893	70266 verstelbare aanslag	gedemonteerde kasten
390895	70267 verstelbare aanslag	gemonteerde kasten
390894	70263 rail aluminium 100 cm.	
390891	70264 rail aluminium 150 cm.	
390897	13841 boormalset	scharnier en montageplaat

HULSBOOR 5MM tbv boormal accura

Hulsboor voor het boren van 5mm gaten.
Te gebruiken bij boormal Accura.

nummer	omschrijving
390896	70268 hulsboor Ø5mm

Art. nr.

SCHUIFLADENBESLAG Innotech

Stalen zijwanden voor schuifladen met automatische terugloop.
Voor gebruik in keukens op schepen en in huizen.

LADEZIJKANTEN Innotech

Innotech twee-zijdige schuifladen voor variabele ladebreedtes, gereedschapsloze montage / demontage en comfortabele instelmogelijkheid van de frontplaat. Hoogte 70mm.
Een set bestaat uit:
- 1 set ladewanden
- 1 set achterwand verbinders
- 2 stuks afdekkappen kunststof
- 4 st. panhead schroeven (3.5 x 12mm) voor houten achterwand
- 2 st. panhead schroeven (3.5 x 20mm) voor **aluminium** achterwand

nummer	diepte	kleur
392510	77905 260mm	zilver
392511	78993 300mm	zilver
392512	77906 350mm	zilver
392514	77907 420mm	zilver
392516	77908 470mm	zilver
392518	77909 520mm	zilver
392519	79557 620mm	zilver

ACHTERWANDEN Innotech

Poedergespoten **aluminium** achterwand om zelf op maat te zagen.

nummer	lengte	hoogte	kleur
392526	77913 2000mm	70mm	zilver
392805	13225 2000mm	144mm	zilver

BODEMPLATEN Innotech

Geschikt voor gebruik in verbinding met in de breedte variabele sets voor schuifladen, frontladen, binnenladen en binnengeleiders. Identieke oppervlakken analoog met de InnoTech complete schuifladen/frontladen.

nummer	afmeting	dikte	kleur
392851	13395 500 x 630mm	16mm	bovenkant zilver
392852	13396 1100 x 630mm	16mm	bovenkant zilver

DWARSRELING UITBREIDINGSSETS Innotech

Uitbreidingsset tweede relingniveau voor variabele frontlade-breedtes bestaande uit :
- 1 set hoekverbinding, kunststof;
- 2 stuks dwarsreling, poedergespoten staal;
- 2 stuks frontplaatbevestiging voor lengtereling, kunststof.

nummer	afmeting	kleur
392854	10014 350mm	zilver
392855	10015 420mm	zilver
392857	10017 520mm	zilver
392858	10018 620mm	zilver
392860	10036 470x450mm	zilver
392863	10039 470x600mm	zilver

Art. nr.

DWARSRELING SETS Innotech

Uitbreidingsset tot frontlade bestaande uit :
- 1 set lengtereling met adapter voor houten rugwand, poedergespoten staal;
- 2 stuks frontplaatbevestiging voor lengtereling, kunststof.

nummer	lengte	kleur	materiaal
392869	10048	420mm	zilver	staal
392870	10048	520mm	zilver	staal
392871	10050	620mm	zilver	staal

ZIJWANDSYSTEEM FRONTLADEN SETS Innotech

Basisset voor frontlade bestaande uit:
- 1 set ladewanden, poedergespoten staal.
- 1 set achterwandverbinders, poedergespoten staal.
- 2 stuks lengtereling, poedergespoten staal.
- 2 stuks frontplatenbevestiging, kunststof.
- 2 stuks afdekkappen, kunststof.
- 6 stuks Panhead-schroeven 3.5 x 12 voor houten achterwand.
- 4 stuks Panhead-schroeven 3.5 x 20 voor **aluminium** achterwand

nummer	kastbreedte	zijwandhoogte	kleur
392798	9079039	260mm	144mm	zilver
392799	9079042	300mm	144mm	zilver
392800	13218	350mm	144mm	zilver
392801	13219	420mm	144mm	zilver
392802	13220	470mm	144mm	zilver
392803	13221	520mm	144mm	zilver

ZIJWANDSYSTEEM FRONTLADEN SETS hoog Innotech

Frontladesets bestaande uit:
- 1 set ladewanden, staal/Edelstaal.
- 1 set rugwandverbinders, staal.
- 2 stuks lengterelingen, **Staal**/Edelstaal frontplaatbevestiging inbegrepen.
- 2 stuks afdekkappen met Hettich-logo.
- Panhead schroef 3,5 x 12 mm

nummer	kastbreedte	zijwandhoogte	kleur
392780	9079089	260mm	176mm	zilver
392781	9079090	300mm	176mm	zilver
392782	44223	350mm	176mm	zilver
392783	44224	420mm	176mm	zilver
392784	44225	470mm	176mm	zilver
392785	44226	520mm	176mm	zilver
392786	44329	620mm	176mm	zilver

SCHUIFLADEN COMPLEET Innotech

Complete schuiflade volledig voorgemonteerd bestaande uit:
- Stalen zijkanten.
- **Aluminium** achterwand.
- 16mm zilverkleurige bodem.
- 2 stuks kunststof afdekkappen.

Afgestemd op 8 standaard kastbreedtes van 275 tot 600mm.
uitwendig gemeten, gereedschapsloos te monteren / demonteren

nummer	kastbreedte	diepte	kleur
392700	78409	300mm	470mm	zilver
392702	78410	350mm	470mm	zilver
392704	78411	400mm	470mm	zilver
392706	78412	450mm	470mm	zilver
392708	78413	500mm	470mm	zilver
392712	78415	600mm	470mm	zilver
392716	78419	400mm	520mm	zilver
392720	78423	600mm	520mm	zilver

Art. nr.

FRONTLADEN COMPLEET Innotech

Complete frontlade bestaande uit:
- 1 compleet gemonteerde **stalen** frontlade, 3-zijdig, zilvergrijze bodem 16 mm dikte inbegrepen.
- 2 stuks lengtereling, poedergespoten staal.
- 2 stuks frontplaatbevestiging voor lengtereling, kunststof.
- 2 stuks afdekkappen, kunststof.

nummer	kastbreedte	diepte	kleur
392807	13266	350mm	470mm	zilver
392808	13267	400mm	470mm	zilver
392809	13268	450mm	470mm	zilver
392810	13269	500mm	470mm	zilver
392811	13270	550mm	470mm	zilver
392812	13271	600mm	470mm	zilver
392814	13278	350mm	520mm	zilver
392815	13279	400mm	520mm	zilver
392817	13281	500mm	520mm	zilver
392819	13283	600mm	520mm	zilver
392820	13285	900mm	520mm	zilver

INDELINGSELEMENTEN SETS Innotech

Afgestemd op standaard kastbreedtes.
Door de **aluminium** onderverdeling in te korten ook geschikt voor individuele schuifladebreedtes.
Set bestaat uit:
- 1 organisatie-element met kap, kunststof zilvergrijs.
- 1 klemstuk, kunststof zwart.

nummer	materiaal	kleur
392825	13292	kunststof	zilvergrijs

INDELINGSELEMENTEN Innotech

Aluminium onderverdeling voor Innotech laden.

nummer	materiaal	kleur	breedte
392826	13293	aluminium	zilvergrijs	2000mm (op maat te zagen)
392841	9005289	aluminium	zilvergrijs	600mm
392842	9005291	aluminium	zilvergrijs	900mm

TOPSIDE SET Innotech

Tussenpanelen om de ruimte tussen de dwarsrelingen en de ladezijkanten op te vullen.

nummer	kastbreedte	kleur
392821	9005408	420	zilver
392822	9004315	470	zilver
392823	9005412	520	zilver
392824	9006455	620	zilver

DWARSRELINGEN Innotech

Voor frontlade of binnenlade, om zelf op maat te zagen.
Poedergespoten staal.

nummer	lengte	kleur
392634	77924	1100mm	zilver

DWARSRELINGHOUDERS Innotech

Kunststof.

nummer	kleur
392636	77925	zilver

Art. nr.

BESTEKINZETTEN Innotech

Actueel design, finish in zilvergrijs metalic.
Materiaal: stootvast polystyreen. Anti-statisch dus makkelijk te reinigen. Afgestemd op Innotech schuiladen.
Zelf op maat te snijden.

nummer	breedte	diepte
392992	44949	401 / 450mm	441 / 520mm
392994	44948	451 / 500mm	441 / 520mm
392996	44947	501 / 550mm	441 / 520mm

BESTEKINZETTEN VARIABEL Innotech

Set voor bestekinzet met variabele scheidingselementen bestaande uit:
- 1 bestekinzet, kleine en grote scheidingselementen,
- Kunststof van zilvergrijs.

nummer	afmeting
392830	13302	470 x 350mm
392831	13303	470 x 400mm
392832	13304	470 x 450
392833	13305	470 x 500
392834	13306	470 x 600
392838	13316	420 x 500
392839	13317	520 x 600
392840	13319	520 x 900

BESTEKINZETTEN Innoplus

Poeder gespoten **stalen** bestekinzetbakken voor complete Innotech schuifladen.
De indeling kan variabel worden georganiseerd met behulp van de vastgelegde klikposities volgens het plaataanbod in de schuiflade. Bij een complete set is een anti-slipmat inbegrepen.

nummer	kastmaat	kleur
392997	1069954	400mm	zilver
392999	1069957	600mm	zilver

LADEGELEIDERS QUADRO 30 Innotech

Gedeeltelijk uittrekbare geleider (alleen voor Innotech ladesystemen) met een inbouwbreedte van 10,5mm voor opschuifmontage en met stop-control.

nummer	lengte	inbouwbreedte EB
392556	9079116	470mm	10,5mm

LADEGELEIDERS QUADRO 30V6 Innotech Silent

Gedeeltelijk uittrekbare geleider (alleen voor Innotech ladesystemen) met een inbouwbreedte van 10,5mm voor opschuifmontage en met stop-control. Echter bij dichtschuiven van de lade wordt de lade opgevangen en sluit stil en automatisch.

nummer	lengte	inbouwbreedte EB
392560	45304	260mm	10,5mm
392561	9079230	300mm	10,5mm
392562	45305	350mm	10,5mm
392564	45306	420mm	10,5mm
392566	45307	470mm	10,5mm
392568	45308	520mm	10,5mm
392569	40270	620mm	10,5mm

Art. nr.

FRONTPLAATBEVESTIGINGEN Innotech

Kunststof. Inpersbaar of opschroefbaar door de expansie-in-pers-mof.

nummer	uitvoering	kleur
392520	77910	aanschroefbaar	wit

CENTREERMALLEN Innotech

Voor het uitrichten van de frontplaat.

nummer	materiaal
392985	78097	kunststof

BOORSJABLOON Innotech

Practica-boorsjabloon Innotech schuifladesysteem om de frontplaatbevestiging in te brengen bij de Innotech schuiflade, Innotech frontlade en Innotech frontlade met tweede relingniveau.

Verstelbereik voor zijdelingse frontplaatopdek:
tot –6mm, tot +20mm

Verstelbereik voor frontplaathoogte:
vanaf onderkant bodem tot +35mm

nummer	materiaal
392850	13392	aluminium

SCHUIFLADENBESLAG Multitech

Stalen zijwanden voor schuifladen met automatische terugloop.

LADEZIJKANTEN Multitech 86mm

Hoogwaardige finish door epoxylaag. Natuurlijk bestand tegen levensmiddelen. De zijwanden worden aan de bodem- en achterwand geschroefd. De frontplaat kan eenvoudig, snel en zeker worden gemonteerd. Als geleiding wordt een solide en beproefd rollensysteem toegepast, dat standaard met automatische terugloop en dwanggeleiding is uitgerust.
Kleur wit. Gedeeltelijk uittrekbaar. Maximale belasting 250N. Lade hoogte 86mm.

nummer	lengte
39098000	51406	275mm
39098200	50017	400mm
39098300	50019	450mm
39098400	50021	500mm
39098500	50023	550mm

LADEZIJKANTEN Multitech 118mm

Hoogwaardige finish door epoxylaag. Natuurlijk bestand tegen levensmiddelen. De zijwanden worden aan de bodem en achterwand geschroefd. De frontplaat kan eenvoudig, snel en zeker worden gemonteerd. Als geleiding wordt een solide en beproefd rollensysteem toegepast, dat standaard met automatische terugloop en dwanggeleiding is uitgerust.
Kleur wit. Gedeeltelijk uittrekbaar. Maximale belasting 250N. Lade hoogte 118mm.

nummer	lengte
39098800	50037	400mm
39098900	50039	450mm
39099000	50041	500mm
39099100	50043	550mm

Art. nr.

LADEZIJKANTEN Multitech 150mm

Hoogwaardige finish door epoxylaag. Natuurlijk bestand tegen levensmiddelen. De zijwanden worden aan de bodem en achterwand geschroefd. De frontplaat kan eenvoudig, snel en zeker worden gemonteerd. Als geleiding wordt een solide en beproefd rollensysteem toegepast, dat standaard met automatische terugloop en dwanggeleiding is uitgerust.
Kleur wit. Gedeeltelijk uittrekbaar. Maximale belasting 250N. Lade hoogte 150mm.

	nummer	lengte
39099700	50057	400mm
39099800	50059	450mm
39099900	50061	500mm
39100000	50063	550mm

FRONTPLAATBEVESTIGINGEN Multitech

Frontbevestiging voor multitech ladezijkant.
Gegoten, **zink vernikkeld**. Om aan te schroeven.

	nummer	lengte
39099200	54997	opschroefbaar

FRONTPLAATBEVESTIGINGEN Multitech binnenlade

Frontbevestiging voor multitech ladezijkant in een binnenlade uitvoering. Materiaal: kunststof.

	nummer	kleur
	79188	wit
390992	79176(oud)	alu

RAILINGSETS Multitech

Railingset om van een 86mm multitech ladezijkant een frontlade te maken.
Set bestaat uit:
- 1 set dwarsrailingen. Inclusief achterwandverbinders.
- 1 set frontplaat bevestigingen.

	nummer	lengte	kleur
390836	79181	450mm	wit

BOORMALLEN VOOR FRONTBEVESTIGING Multitech

Boormal voor ladegeleider FR402, FR406 en multi tech.

	nummer
390708	64820

BEUKENLADEN

Er is een vrijwel oneindig aantal variaties op de uitvoering van het product is mogelijk.
Dat geldt uiteraard voor de maatvoering van de laden, maar ook voor de materiaalkeuze. Deze kan uiteenlopen van massief beukenhout, massief eikenhout tot ommanteld spaanplaat.
Beukenhout en eikenhout hebben het voordeel dat het mooie, sterke houtsoorten zijn die speciaal voor industriële verwerking wordt verbouwd en daardoor geen milieu belasting met zich meebrengt.

DIVERSE MATEN OP BESTELLING LEVERBAAR.

Op bladzijde 311 in deze catalogus vind u het bestel formulier.

Art. nr.

BUREAU- EN SCHUIFBUREAUBESLAG Systema top 2000

Functioneel ordesysteem voor bureau, schrijfbureau en kastenwanden.

BUREAUCONTAINERS met 1 schuiflade

Systema top 2000. Complete sets voor bureaucontainers.
Alle benodigde setcomponenten **inclusief** 1:1 CAD tekening.
Bestaande uit:
- 1 schrijfartikelenlade.
- 1 stalen schuiflade.
- 1 stalenschuiflade met hangmapraam.
- Geleiders, centraalsluiting en stop-control.

	nummer	minimale inbouwdiepte
392203	77603	530mm
392204	77605	730mm

BUREAUCONTAINERS met 3 schuifladen

Systema top 2000. Complete sets voor bureaucontainers, alle benodigde setcomponenten **inclusief** 1:1 CAD tekening.
Bestaande uit:
- 1 schrijfartikelenlade.
- 3 stalen schuifladen.
- Geleiders, centraalsluiting en stop-control.

	nummer	minimale inbouwdiepte
392201	77602	530mm

BODEMBALKGARNITUREN Systema top 2000

Ter vervanging van de bodem voor een bureaucontainer.
uitgevoerd in zwart kunststof. Per 2 stuks.
Maximale belasting: 350kg.

	nummer	omschrijving	inbouwbreedte
392152	75571	bodembalk	392mm

WIELEN VOOR BODEMBALKGARNITUREN Systema top 2000

Voor het eenvoudig verplaatsen van een container ladenblok.
Voor plaatsing in de bodembalkgarnituren.

	nummer	omschrijving	kleur
392154	75572	zwenkwiel	zwart

PENNENLADE Systema top 2000

Losse pennenlade plus benodigdheden voor bureaucontainers.
Materiaal: kunststof zwart.

	nummer	omschrijving	inbouwbreedte
392120	1079061	pennenlade	392mm

LADEGELEIDER Systema top 2000

Ladegeleider Quadro 12 voor pennenlade.
Gedeeltelijk uittrekbaar. Belastbaarheid 12kg.

	nummer	omschrijving	inbouwbreedte
392124	74862	ladegeleider	392mm

Art. nr.

LADEN Systema top 2000

Losse **stalen** laden plus benodigdheden voor bureaucontainers.
Kleur: poedergespoten zwart.

nummer	omschrijving	inbouw breedte x diepte
392127	9061152	stalenlade	392 x 530mm
392128	9061151	stalenlade	392 x 730mm
392130	52996	bevestigings schroef	Ø5 x 16mm

FRONTSTEUNEN VOOR STALEN LADEN Systema top 2000

Ter ondersteuning van de frontplaat. Per set a 2 stuks.

nummer	omschrijving
392140	75554	frontsteunen

OPZET-HANGMAPRAMEN Systema top 2000

Hangmapraamframes voor opzetmontage bij **stalen** laden.

nummer	omschrijving	inbouw breedte x diepte
392135	9039924	frame	392 x 530mm
392136	9039921	frame	392 x 730mm

LADEGELEIDERS VOOR STALEN LADEN Systema top 2000

KA 270 gedeeltelijk uittrekbare ladegeleider, Materiaal: **staal verzinkt**. maximale belasting 250N.

nummer	omschrijving	inbouwdiepte
392131	74863	KA 270	530mm

LADEGELEIDERS VOOR STALEN LADEN Systema top 2000 KA 270

Quadro duplex volledig uittrekbare ladegeleider,
Materiaal: **staal verzinkt**. maximale belasting 450N.

nummer	omschrijving	inbouwdiepte
392133	74685	Quadro duplex	530mm
392134	74686	Quadro duplex	730mm

LADEN INTREKMECHANISME Systema top 2000 Quadro duplex

Stop-control mechanisme voor het automatisch sluiten van de lade, zowel voor de KA 270 als de Quadro duplex ladegeleider.
Voor inbouwbreedte 292 / 392mm.

nummer
392148	1055525

HANGMAPRAMEN Systema top 2000

Stalen hangmapframe voor kastdiepte 400mm.
Kleur: poedergespoten zwart.

nummer	omschrijving	kast breedte x diepte
392162	1051428	frame	800 x 400mm
392130	52996	bevestigingsschroef	ø5 x 16mm

Art. nr.

HANGMAPRAMEN Systema top 2000 verstelbaar

Traploos in de breedte verstelbare hangmapramen voor kastenwanden, kastdiepte 400mm.
Materiaal: staal. Kleur: poedergespoten zwart.

nummer	ladebreedte
392163	1084126	368 - 540mm
392164	1084127	534 - 706mm
392165	1084128	700 - 872mm
392166	1084129	866 - 1038mm

LADEGELEIDERS VOOR HANGMAPRAMEN Systema top 2000

Voor de **stalen** hangmapframes, **inclusief** stop-control, type Quadro duplex 60, volledig uittrekbaar.
Maximale belasting 600N

nummer	X-maat	inbouwdiepte
392171	9078681	13mm	400mm
392170	9078694	22mm	400mm

ETIKETLIJSTEN VOOR HANGMAPRAMEN Systema top 2000

Etiketlijst voor kastbreedte 800mm, in te klemmen door aan weerszijden een deurafhouder te plaatsen.

nummer	omschrijving
392186	75712	etiketlijst
392189	75715	deurafhouder

FRONTSTEUNEN VOOR HANGMAPRAMEN Systema top 2000

Ter ondersteuning van de frontplaat. Per set a 2 stuks.

nummer	omschrijving
392141	75555	frontsteunen

FORMULIEREN INDELINGEN Systema top 2000

Zwart kunststoffen inleg met 6 vakken en 4 vakverdelers.
Voor **stalen** bureauladen om ordelijk de meest gebruikte formulieren te rangschikken.

nummer	inlegbreedte
392160	75498	380 / 392mm

CD HOUDERS

Om aan te schroeven, zowel horizontaal als verticaal op de bodem en tegen een achterwand. Voor maximaal 17 CD's.

nummer	afmeting
392270	70391	320 x 132mm

CENTRAALSLUITSYSTEMEN (Stop-control) Systema top 2000

Door een sluitstang het centraal, eenzijdig afsluiten van een compleet bureaulade-blok. Hoogte is in hoogte-eenheden van 64mm.

nummer	omschrijving	hoogte
392144	75542	slotaansluiting	
392146	75538	sluitstang	7HE + 1
392147	75896	sluitstang	9HE + 1
39214700	75897	sluitstang	10HE + 1

Art. nr.

DRAAISTANGSLOTEN Systema top 2000

Draaistangslot. Doornmaat 15mm. **Vernikkeld**.

nummer	draairichting
392220	72189	LS / RS

CILINDERS VOOR DRAAISTANGSLOT Systema top 2000

Inzet cilinder incl. 2 sleutels.

nummer	omschrijving
37494300	9078861	verschillend sluitend
37494400	9078862	gelijksluitend

ESPAGNOLETSTANGEN Systema top 2000

Te gebruiken met cilinderdraaistangslot. **Vernikkeld**.

nummer	afmeting
374960	72251	Ø6 x 1000mm
374961	72253	Ø6 x 1500mm

INBOORCILINDERS Systema top 2000

Hevel inboorcilinder voor inbouw.

nummer
392150	74879

DIVERSEN Systema top 2000

Onderdelen die u nodig kunt hebben bij het plaatsen van een bureau, kast of wandmeubel.

KABELDOORVOEREN

Variabele doorvoergrootte, de kern is volledig verwijderbaar.

nummer	diameter	kleur
342283	73747	Ø60mm	zwart
342281	30847	Ø60mm	wit
342282	71787	Ø60mm	chroom
342276	73748	Ø80mm	zwart
342278	47914	Ø80mm	wit
342280	71788	Ø80mm	chroom

ONDERLEGKEGGEN

Oplopend van 1 tot 8mm.

nummer	materiaal	kleur
342425	25438	kunststof	bruin

Art. nr.

BESLAG VOOR KEUKENS Hettich

DRAAGFRAME Dispensa verstelbaar

In hoogteverstelbaar draagframe met frontplaathouder/-geleiders.
- Demping Silent System inbegrepen.
- 400 mm in hoogte afstelbaar.
- Geschikt voor kastbreedtes 300 en 400 mm.
- Min. binnendiepte kast 500 mm.
- **Staal geplastificeerd.**

Set bestaat uit:
- 1 in hoogte afstelbaar draagframe.
- 2 in hoogte afstelbare frontplaathouders.
- 2 frontplaatrails.

nummer	framehoogte	min. binnen-breedte kast	binnen hoogte kast
357300	70788	1145-1545mm	262mm	1200-1600mm
357301	70789	1545-1945mm	262mm	1600-2000mm
357302	70790	1845-2245mm	262mm	1900-2300mm
357304	70792	1545-1945mm	362mm	1600-2000mm
357305	70793	1845-2245mm	362mm	1900-2300mm

DRAAGFRAME Dispensa hoge kast

Draagframe met frontplaathouder/-geleiders.
- Demping Silent System inbegrepen.
- Geschikt voor kastbreedtes 300 en 400 mm.
- Minimum binnendiepte kast: 500 mm.
- Framehoogte 1672 mm.
- Binnenhoogte kast bij gedeeltelijk/volledig uittrekbare geleider 1727 mm.
- Aanbevolen aantal manden: 5-6 manden.
- **Staal geplastificeerd, zilver.**

Set bestaat uit:
- 1 draagframe.
- 2 frontplaathouders.
- 2 frontplaatrails.

nummer	minimum binnenbreedte kast
357306	70786	262mm
357307	70787	362mm

LADEGELEIDER Dispensa voor hoge kasten

Gedeeltelijk uittrekbare geleider.
- Voor in het midden geleid draagframe Dispensa.
- Belastbaarheid 100 kg.
- Uittreklengte 370 mm.
- **Staal geplastificeerd, zilver.**

nummer
357308	70794

LADEGELEIDER Dispensa volledig uittrekbaar

Volledig uittrekbare geleider met lage inbouwhoogte.
- Demping Silent System inbegrepen.
- Voor in het midden geleid draagframe Dispensa.
- De gedeeltelijk uittrekbare geleider en de volledig uittrekbare geleider met lage inbouwhoogte zijn dus geschikt voor kasten met identieke binnenhoogte.
- Belastbaarheid 100 kg.
- Uittreklengte 470 mm.
- **Staal geplastificeerd.**

nummer
357309	10008

Art. nr.

STABILISATOR Dispensa voor paneelfrontplaten

Stabilisator.
- Noodzakelijk voor het gebruik van paneelfrontplaten.
- Optioneel te gebruiken.
- **Staal geplastificeerd.**

nummer	voor kastbreedte
357311	70798	300mm
357312	70799	400mm

STABILISATOR Dispensa

Stabilisator voor het gebruik onafhankelijk van de positie.
- Optioneel te gebruiken.
- **Staal geplastificeerd.**

nummer
357313	70800

INLEGPLANK Dispensa

Inlegplanken voor inhangmanden. In kunststof wit.

nummer	voor kastbreedte	breedte x diepte x hoogte
357314	70801	300mm	238 x 450 x 12mm

FLESSENMAND Dispensa

Flessenmand met vaste indeling. In staal.

nummer	voor kastbreedte	breedte x diepte x hoogte
357316	70803	300mm	250 x 467 x 110mm
357317	70804	400mm	350 x 467 x 110mm

MANDHOUDER Dispensa

Mandhouder voor in de hoogteverstelbaar draagframe.
- Optimaal gebruik van de ruimte in het “hoogteafstelbereik” van het draagframe.
- Hoogte 125 mm.
- **Staal geplastificeerd** oppervlak.

nummer
357318	74848

HANGKORF Dispensa

Inhangmanden om in het draagframe te hangen.
- Met 2-voudige reling.
- **Staal verchroomd** of **geplastificeerd** zilver.
- Passende inlegbodems zie onderaan.

nummer	voor kastbreedte	breedte x diepte x hoogte
357319	73564	300mm	250 x 467 x 110mm
357320	73565	400mm	350 x 467 x 110mm

SCHEIDINGSSTANG Dispensa

Scheidingsstang Classic.
- **Staal**.
- Adapter, kunststof zwart.

nummer	voor kastbreedte
357321	49248	300mm
357322	49249	400mm

Art. nr.

FRONTBEVESTIGING Dispensa

Voor een stabiele bevestiging en 3-dimensionale verstelling van de frontplaat aan het frame.
- Set bestaat uit telkens twee frontplaathoeken.
- **Staal geplastificeerd**, zilver.

nummer	fronthoek
357325	70777	90GR.

INHANGMAND

Inhangmanden 90° om in het uittrekbare frame te hangen.
In **staal.**

nummer	breedte x diepte x hoogte
357326	73511	110 x 470 x 75mm
357327	73512	160 x 470 x 75mm
357328	73513	210 x 470 x 75mm
357329	73514	320 x 470 x 75mm

HOEKKASTDRAAIBAAR Hettich

Moving Corner en Moving Corner Highboard.
- Demping Silent System geïntegreerd.
- Optimale benutting van de ruimte en volledige toegang tot voorraden.
- Geschikt voor hoekkastbreedtes 900 en 1000 mm via eenvoudige blokkeerverstelling van het uittrekbeslag.
- Minimum binnendiepte kast 500 mm.
- Met volledig uittrekbare geleider op kogels gelagerd.
- **Staal** met kunststof bekleed.

Set bestaat uit:
- Compleet beslag.
- Demping Silent System inbegrepen.

nummer	voor minimum binnenhoogte kast	uitvoering
357336	73504	540mm	links
357337	73505	540mm	rechts

INHANGMANDEN voor Moving-Corner Hettich

Inhangmanden staal.
Set bestaat uit: 4 inhangmanden.

nummer	b x d x h	b x d x h
357338	73506	295 x 470 x 85 (2st)	390 x 470 x 85 (2st)

HOEKKASTDRAAIBESLAG Hettich 820mm

- Inbouwhoogte variabel van 839 tot 889 mm via verstel- en inkortbare middenas.
- Bevestiging van de lagers aan de hoekstijlen.
- Draaibodems snel en eenvoudig in de hoogte te positioneren via omzetbare oplegging.
- Bij Arena STYLE/CLASSIC driekwartcirkelvormige draaibodems: Houten bodem met laag van melaminehars wit met specialeantislip-laklaag, reling, staal.

Set bestaat uit:
- 2 driekwartcirkelvormige draaibodems.
- 1 as.
- Compleet beslag.

nummer
357341	49207

Art. nr.

KASTOPHANGELEMENTEN

Diverse kastophangsystemen voor allerhande toepassingen.

KASTOPHANGELEMENTEN SAH 130

Om op de achterwand te monteren, maximale last 550N / stuk, Hoogteverstelling +/- 7mm. Diepte maximaal 15mm. Zijdelingse verschuiving +/- 3mm. Uitlichthoogte 7,5mm. Per garnituur.

nummer	kleur
342761	79724 wit

AFDEKKAPPEN VOOR SAH 130

Voor het netjes afdekken van kastophangelementen.

nummer	kleur
342765	79725 wit
342763	79726 grijs
342764	79727 beuken

KASTOPHANGELEMENTEN SAH 216

Om op de achterwand te monteren, maximale last 650N per stuk, uitlichthoogte van de haak is 7,5mm. met een hoogte en diepte verstelling aan de voorzijde. Per garnituur.

nummer
342031 79717

OPHANGLIJSTEN Type B

Belasting 1500N per stuk. Materiaal: **staal verzinkt**.
Uitgevoerd met slob-gaten voor nauwkeurige positionering.

nummer	lengte
342036	9007651 3000mm

REKOGEN

Voor het ophangen van bijvoorbeeld een bovenkast in een keuken, eenvoudig aan de achterzijde van de kast te monteren door 2 schroeven. Materiaal: **staal verzinkt**.

afmeting
342020 60 x 20mm
342021 80 x 20mm

STELVOETEN

Voor het horizontaal plaatsen van onder andere keukenblokken.

STELVOETEN kunststof

Groot stavlak Ø80mm. en veilige bevestiging van de voet in de glijder, maximale belasting 3500N.
Gemakkelijk met de hand of schroevendraaier te verstellen. Materiaal: kunststof zwart.

nummer	hoogte	verstelling
342444	44747	50mm -0 / +10mm
342439	70151	80mm - 6 / +30mm
342440	61851	100mm -11 / +25mm
342441	61852	130mm -11 / +25mm
342442	61853	150mm -11 / +25mm
342443	70153	180mm -11 / +25mm

MONTAGEBLOK VOOR STELVOETEN

Montageblok om aan te schroeven. Materiaal: kunststof zwart.

nummer
342448 61854

Art. nr.

PLINTCLIPS

Voor het creeren van een wegneembare plint. Aanschroefbaar. Materiaal: kunststof zwart.

nummer
342452 61855

STELVOETEN STAAL M10

Voor het uitlijnen van stellingen, ruimteverdelers en scheidingswanden, **staal verchroomd** met stelmoer (SLW 14) en stoot bestendig kunststof-vloerplaat, schroefdraad M10.

nummer	hoogte
342454	47646 70mm

STELVOETEN STAAL M8

Staal verchroomd met voetkap naturel, M8 schroefdraad.

nummer	hoogte
342457	47639 70mm
342460	47642 100mm

INSLAGMOEREN

Met M8 schroefdraad, staal blank.

nummer
342233 47643

BEVESTIGINGSPLATEN

Met M8 schroefdraad, **staal verchroomd**.

nummer
342461 47645

DUBBELE HOEKEN

Met M8 schroefdraad, **staal verchroomd**.

nummer
342462 47644

KANTOORMEUBEL STELPOTEN

Voor kantoormeubelen en objecten, belastbaar tot 3000N, voetplaat diameter Ø45mm. Materiaal: staal / kunststof wit.

nummer	verstelbereik
342456	47648 60 - 80mm

AFDEKKAPPEN

Voor afdichten van boorgaten.

nummer	materiaal
342611	47584 kunststof wit

Art. nr.

VERBINDINGSBESLAGEN

Voor stabiele vorm- en krachtversterkende verbindingen van vlakbodems met zijwanden.

EXCENTRISCHE VERBINDERS VB 20

Voor stabiele vorm- en krachtversterkende verbindingen van planken met zijwanden. Hoge belastbaarheid. Het beslag wordt in een dubbele boring met 32 mm boorafstand gedrukt. Inlaatboringen met ø 30 mm en 10 mm.
De plank wordt van boven gemonteerd. Bij de onderbodem kan de excenter ook van boven worden aangespannen. Daarvoor is in de bodem een doorsteekboring noodzakelijk. Bij speciale toepassingen kan door het beslag heen ook een sokkelversteller worden bediend.

nummer	materiaal
342605	25049 staal vernikkeld

EXCENTRISCHE VERBINDERS VB 21

Het beslag met inlaat boringen van Ø30mm. en Ø10mm. wordt in een dubbele boring met 32 mm boorafstand gedrukt.
De vlakbodem kan van de voorzijde of van de bovenzijde gemonteerd worden. Bij de onderbodem kan de excenter ook van boven worden vastgezet, daarvoor is echter wel een bodem met doorsteekboring noodzakelijk.

nummer	materiaal
342609	47454 staal vernikkeld
342610	47605 kunststof wit

VERBINDINGSSCHROEVEN DU 265

Met schroefdraad voor boor Ø5mm. **Staal** blank.

nummer	spanmaat
342615	25052 9mm

VERBINDINGSSCHROEVEN DU 427

Met schroefdraad M4, staal blank met **messing** spreidplug.

nummer	spanmaat
342616	16042 9mm

VERBINDINGSSCHROEVEN DU 427

Met schroefdraad M4, staal blank met schroefhuls.

nummer	hulslengte	spanmaat
342617	16043 15mm	9mm
342618	16044 18mm	9mm

Art. nr.

EXCENTRISCHE VERBINDERS VB 35 M/19

VB 35M/19. Speciaal voor een plaatdikte van 19mm. Met inlaat boringen van Ø20mm De vakbodem kan vanaf de onderzijde gemonteeerd worden. Bij de onderbodem kan de excenter ook van boven worden vastgezet, daarvoor is echter wel een bodem met doorsteekboring noodzakelijk.

nummer	materiaal
342771	65505 staal vernikkeld

EXCENTRISCHE VERBINDERS VB 36 M/19

VB 36 M/19. Het beslag met inlaat boringen van Ø20mm. en Ø10mm wordt in een dubbele boring met 32mm boorafstand gedrukt. De vakbodem kan van de voorzijde of vanaf de bovenzijde gemonteeerd worden. Bij de onderbodem kan de excenter ook van boven worden vastgezet, daarvoor is echter wel een bodem met doorsteekboring noodzakelijk.

nummer	materiaal
342612	65529 staal vernikkeld

EXCENTRISCHE VERBINDERS VB 36 M/19

VB 36 M/19. Gelijk aan de VB 36 echter is de VB 36M uitgevoerd met een aantrekkingshulp. Daarmee kunnen meubelzijwanden zelfs met een afstand van 2mm worden aangetrokken.

nummer	materiaal
342620	65521 staal vernikkeld

VERBINDINGSSCHROEVEN DU 279

Uitsluitend ten behoeve van de VB 36, met schroefdraad voor boor Ø5mm. **Zink** gegoten. Boormal 356987, zie pagina 253.

nummer	spanmaat
342770	74688 6,7mm

EXCENTRISCHE VERBINDERS Rastex 15

Het beslag met inlaat boringen van Ø15mm. is voorzien van een uiterst nauwkeurige aantrekking.
Meubelwanden met een maximale afstand tot de voorzijde van 4mm kunnen nog worden aangehaald.

nummer	materiaal	voor plaatdikte
342653	25064 staal vernikkeld	19mm
342654	25066 staal vernikkeld	22mm

VERBINDINGSSCHROEVEN DU 232

Ten behoeve van rastex 12 / 15 met directe schroefdraad voor boor Ø5mm. Spanmaat 30mm.

nummer	materiaal
342626	20058 staal verchroomd

VERBINDINGSSCHROEVEN DU 644

Ten behoeve van de Rastex 12 / 15, met M6 schroefdraad. Spanmaat 30mm.

nummer	materiaal
342656	20157 staal verchroomd

Art. nr.

INHANGBESLAGEN Multiclip

Inhangbeslag voor talrijke mogelijkheden. Een enkel kunststof deel is de basis voor dit type beslag, hiermee kan praktisch niets meer fout gaan.

	nummer	materiaal
342670	46080	kunststof

VERBINDERS Everfix

Dit onopvallende verbindingsbeslag bestaat uit slechts een schroefstift en een inslagplug met **stalen** veerschijf.
Met dit beslag kunnen bouwdelen door eenvoudig indrukken met de hand niet demontabel worden verbonden,
maximale belastbaarheid 800N.

	nummer	materiaal
342675	79118	staal vernikkeld

CENTREERMALLEN voor Everfix

Voor het perfect tegenover elkaar krijgen van de deuvel-verbinding.

	nummer
342677	79692

TRAPEZIUM - VERBINDINGS BESLAGEN TZ 4

Bijzonder gebruiks vriendelijk door de schuine stand van de schroef waardoor de schroevendraaier schuin kan worden gebruikt.

	nummer	materiaal
342680	20891	staal vernikkeld
342681	13104	kunststof wit

PLANKVERBINDERS VB 54

Voor plankmontage zonder gereedschap. Boring Ø18mm.

	nummer	materiaal
342630	73619	staal vernikkeld

DIRECTBEVESTIGINGSSCHROEVEN

Ten behoeve van de VB 54.

	nummer	maat
342633	73889	6,3 x 15mm

BLADVERBINDERS VB

De werkbladdelen worden onzichtbaar aan de onderzijde stabiel en veilig vastgezet.

	nummer	materiaal	lengte	type
342726	25084	staal vernikkeld	65mm	VB 5
342725	16048	staal vernikkeld	150mm	VB 5

BLADVERBINDERS AVB

De werkbladdelen worden onzichtbaar aan de onderzijde stabiel en veilig vastgezet.
Kan eenvoudig aangedraaid worden met schroevendraaier of boormachine.

	nummer	materiaal	lengte	type
342730	9079583	staal vernikkeld	150mm	AVB 4

Art. nr.

VERBINDINGSSCHROEVEN M6

Voor het verbinden van twee vlakke platen aan elkaar.
M6 schroefdraad met kunststof witte kop.

	nummer	houtdikte	boordiameter
342701	13108	29 - 36mm	Ø8 mm
342702	13110	34 - 41mm	Ø8 mm

VERBINDINGSSCHROEVEN M4

Voor het verbinden van twee vlakke platen aan elkaar.
M4 schroefdraad volledig **staal vernikkeld**.

	nummer	houtdikte	boordiameter
342721	25076	28 - 32mm	Ø5 mm
342722	25078	35 - 38mm	Ø5 mm

VERBINDINGSHOEKEN

Universeel te gebruiken als verbindingsbeslag voor kast, achterwand, vakbodem of frontplaat, geschikt voor rijboring 32mm.

	nummer	materiaal
342750	24832	staal verchroomd

AFDEKKAPPEN VOOR VERBINDINGSHOEK

Kunststof afdekkappen voor het netjes wegwerken van de verbindingshoeken.

	nummer	kleur
342753	50314	wit
342756	72026	zwart

DEUVELS

Beuken geribd, voor het maken van diverse houtverbindingen.

	dikte x lengte	verpakking	aantal
342800	6x30mm	per blister	200 stuks
342802	8x40mm	per blister	150 stuks
342804	8x40mm	per blister	40 stuks
342806	10x40mm	per blister	120 stuks
342808	10x40mm	per blister	30 stuks
342822	6x30mm	doos 10kg	ca.18000 stuks
342826	8x30mm	doos 10kg	ca.10200 stuks
342827	8x35mm	doos 10kg	ca. 8750 stuks
342828	8x40mm	doos 10kg	ca. 7650 stuks
342835	10x40mm	doos 10kg	ca. 4800 stuks

DEUVELCENTERFIX

Om de deuvelgaten nauwkeurig te markeren.

	maat
342810	8mm
342812	10mm

DEUVELSET

Wolfcraft deuvel-set (deuvelfix, houtboor, dieptestop, deuvels)

	maat
342814	8mm

Art. nr.

DEUVELAAR universeel

Voor alle houtverbindingen. Gewoon vastzetten, boren, vastpluggen - zonder te meten en te markeren.
Voor 6, 8, 10mm houten deuvels. In een praktische set compleet met houten deuvels, dieptestop en houtboor Ø 8 mm.

	maat
342817	6-8-10mm

MEUBELSCHAREN EN UITZETTERS

Diverse scharen en uitzetters voor allerhande toepassingen.

KLEPBESLAGEN Lift exact

De veerkracht kan traploos tot 220N op het gewicht van de klep worden ingesteld. Openingshoek: 75 graden.
Maximaal deurgewicht: 4,6kg. Materiaal: **staal vernikkeld**.

	nummer
372535	40721

KLEPBESLAGEN Lift junior

Veerkracht: 140N. Openingshoek: 75 graden.
Maximaal deurgewicht: 2,5kg.
Materiaal: **staal vernikkeld.**

	nummer
372536	40722

KLEPBESLAGEN Lift 90

Veerkracht: 180N. Openingshoek: 90 graden.
Maximaal deurgewicht: 3,3kg.
Materiaal: **staal vernikkeld.**

	nummer
372600	79389

BOVENKLEPSCHAREN 13239

In geopende stand is de klep geblokkeerd, door licht optillen wordt de blokkering opgeheven.
Een uitdieping in de stang houdt de klep gesloten. Stangen en houders **staal vernikkeld**.

nummer	lengte	kleur
372533	13239	200mm	wit

BOVENKLEPSCHAREN 16179

Met lager en voet. Opschroevend. Met verstelbare drukveer wordt het gewicht van de deur gecompenseerd.

nummer	lengte	materiaal
372506	16179	250mm	staal vernikkeld

BOVENKLEPSCHAREN KLS40

Met steunkop. **Staal vernikkeld.**

nummer	lengte	uitvoering
372592	25085	200mm	links
372593	25086	200mm	rechts

Art. nr.

MEUBELSCHAREN 2658

Lengte 300mm.

	materiaal	uitvoering
372513	mmchr	links
372514	mmchr	rechts
372511	mspol	links
372512	mspol	rechts

MEUBELSCHAREN 4145

Gebogen. Lengte 100mm.

	materiaal	uitvoering
372539	mmchr	links
372540	mmchr	rechts
372541	mspol	links
372542	mspol	rechts

MEUBELSCHAREN 4896

Lengte 105mm.

	materiaal
372546	mmchr
372547	mspol

MEUBELSCHAREN 2654

Met veerspanning.

	materiaal	lengte
372550	mmchr	195mm
372551	mspol	195mm
372552	mspolchr	195mm
372510	mspolchr	300mm

MEUBELSCHAREN 2655

Met veerspanning.

	materiaal	lengte
372560	mspolchr	195mm

MEUBELSCHAREN met geleider

Messing vernikkeld.

	lengte
372515	140mm
372516	190mm
372518	290mm
372519	390mm

MEUBELSCHAREN links en rechts

Staal vernikkeld.

	nummer	lengte
372507	13233	200mm
372508	13235	250mm

MEUBELSCHAREN met geleidestang en rem

Staal vernikkeld.

	nummer	lengte	voor klep
372525	16173	153mm	300 - 350
372528	16176	223mm	450 - 500

Art. nr.

MEUBELSCHAREN met geleidestang en magneetsluiting

Staal vernikkeld.

nummer	uitvoering	voor klep
372520	21579 links	405-465

MEUBELSCHAREN met nylongeleider

Trekstang en voet **staal vernikkeld.**

nummer	lengte	lagerkleur
372530	13223	250mm wit
372531	13224	250mm bruin

MEUBELSCHAREN met veer

Rvs 304 (A2).

nummer	lengte
372590	8472 235mm

KLAPTAFELBESLAGEN

Ruimte besparend, te gebruiken in caravans, boten en daar waar niet veel ruimte is. Materiaal: **aluminium**.

nummer	montagelengte	maximale belastbaarheid
372595	73605 150mm	60kg
372596	73606 252mm	95kg
372597	73607 402mm	120kg
372598	73608 549mm	140kg

DEURSCHAREN 2866

Lengte 235mm.

lengte	materiaal
372570	235mm mmchr
372571	235mm mspol

DEURSCHAREN

Uitvoering: **gegalvaniseerd**. Met gleuf en vleugelmoer.

lengte
372565 300mm
372567 400mm

STUURHUISRAAM-UITZETTERS uit profiel

Zwaar model uit profiel met kunststof vastzet- / stelknop. **Messing mat verchroomd**.

lengte
374650 350mm

STUURHUISRAAM-UITZETTERS

Zwaar model met inkepingen met kunststof vastzet- / stelknop. **Messing glansverchroomd.**

lengte
374651 350mm

SCHEEPSRAAM-UITZETTER

Gebogen. Links en rechts bruikbaar. **Messing gepolijst**.

lengte
374655 300mm

Art. nr.

SCHEEPSLUIK/RAAM-UITZETTER telescopisch met knop

Makkelijk in lengte te verstellen en precies te positioneren door een vastzetknop.

uitvoering	lengte	draairichting
374611	mmchr 280 - 500mm	links
374612	mmchr 280 - 500mm	rechts
374618	mspol 280 - 500mm	links
374619	mspol 280 - 500mm	rechts

SCHEEPSLUIK/RAAM-UITZETTER telescopisch met moer

Makkelijk in lengte te verstellen en precies te positioneren door vleugelmoer.

uitvoering	lengte
374615	rvs 220 - 380mm
374616	mmchr 220 - 380mm

RAAMUITZETTERS zwaar model

Type 510. Telescoopmodel. Met grijze kunststof stelknop.

materiaal	lengte
374605	mmchr 300 - 500 mm
374606	mspol 300 - 500 mm

RAAMUITZETTERS

Voor lessenaars. Met zeskant stelmoer. **Messing gepolijst.**

type	lengte
374626	530A 220 - 350mm
374630	530B 280 - 410mm

KOEKOEKSUITZETTER

Uitgevoerd in **chroom**.

lengte
374620 210 mm.

TAFELBESLAGEN

Beslagen die nodig zijn bij het zelfbouwen van tafels.

TAFELPOTEN

Tafelpoten, traploos in hoogteverstelbaar van 710 - 740mm.
Een complete set bestaat uit:
- 4 tafelpoten.
- 4 bevestigingsplaten met schroeven.
- 1 stifttap.
- 1 inbussleutel.

nummer	diameter	materiaal
357100	70134 60mm	glans chroom
357101	70135 60mm	rvs look
357102	70136 60mm	mat zwart
357105	70139 60mm	wit
357106	70140 60mm	aluminium kleur
357110	70143 80mm	glans chroom
357111	70144 80mm	rvs look
357112	70145 80mm	mat zwart
357120	70134 80mm	wit

Art. nr.

SLINGERLIJSTHOUDERS 2024

Voor boekenrekjes. Binnenwerkse afmeting 11x20mm.
Uitwendig 15 x 35mm.

materiaal

342128 mmchr

SLINGERLIJSTHOUDERS 4730

Voor boekenrekjes. Binnenwerkse afmeting 8 x 25mm.

materiaal

342130 mspolchr
342131 mmchr
342132 mspolchr

TAFELBLADPROFIELEN

Ter verfraaiing en bescherming van de tafelrand.

	materiaal	lengte
306305	aluminium tafelbladprofiel	660mm
306306	kunststof bruin inlageprofiel	580mm

TAFELPOOTVERBINDINGEN

Stabiel beslag voor montage van poten aan tafels met oplopende rand.

afmeting

342111 60 x 50mm

TAFELBLADHOUDER

Set 2x2 delig. Uitvoering in **rvs 304 (A2)**.

	afmeting wanddeel	afmeting tafeldeel
342115	85 x 55 mm	75 x 45mm

TAFELBLADHOUDER klapbaar

Uitvoering in **rvs 304 (A2)**.

	afmeting wanddeel	afmeting tafeldeel
342114	165mm	305mm

MEUBELDOPPEN

AFSLUITBLOK 5607

Om kokerprofielen met inwendige maat 30x2 af te sluiten. Inclusief schroefdraad om bijvoorbeeld een stelvoet in te draaien.

maat

X374676 30 x 30 M10

MEUBELDOPPEN vierkant

Meubeldoppen uit hard kunststof. Vierkant, insteek model.
Kleur: zwart.

afmeting

375031 20 x 20mm
375032 25 x 25mm
375033 30 x 30mm
375035 40 x 40mm

Art. nr.

MEUBELDOPPEN peermodel

Meubeldoppen uit hard kunststof. Opschuif, peer model.
Kleur: zwart.

afmeting

375003 16mm
375004 19mm
375005 22mm
375006 25mm
375007 28mm
375008 32mm

KLAPZITTINGEN EN- BESLAG

KLAPZITTINGBESLAG

Met veer, omhoogscharnierend.
Lengte drager 300mm. Montageplaat 125 x 56mm.

materiaal

342398 gegalvaniseerd

KLAPZITTINGBESLAG 4037

Met veer, omhoogscharnierend.
Lengte drager 305mm. Montageplaat mmchr 95 x 47mm.

	type	materiaal armen	materiaal houder
342400	4037	lmg	mmchr

KLAPZITTINGEN 5556

Met veer, omhoogscharnierend. Kleur beige RAL 7032.
Lengte drager 345mm. Montageplaat 140x450mm.

	mat. zittingen	mat. plaat en houder
342405	polyester	alu gelakt

KLAPZITTINGEN KK60

Met veer, omhoogscharnierend.
Lengte drager 294mm. montageplaat 90x328mm.
Kleur wit.

	mat. zittingen	mat. plaat en houder
342403	polyester	staal gemoffeld

LEDIKANTHAKEN

LEDIKANTHAKEN 4525

Ledikanthaken **messing gepolijst**. Bestaande uit knop- een oogdeel. Per set.

	afmeting oogplaat	afmeting knopplaat
342017	18 x 60mm	20 x 50mm

LEDIKANTHAKEN

Staal geperste ledikanthaken. Opliggende uitvoering. Wordt geleverd per set van 8 stuks (4 paar). Bestaande uit:
-2 stuks haakplaten links.
-2 stuks haakplaten rechts.
-2 stuks sluitplaten links.
-2 stuks sluitplaten rechrs.

afmeting

342006 130 x 30mm

Art. nr.

TELEVISIEPLATEAUS

Diverse mogelijkheden om uw televisie, wanneer deze niet aanstaat in een kast, wandmeubel, dekenkist of zelfs in de grond, uit het zicht te nemen.
Bij in gebruiknemening kunt u de televisie in de gewenste stand positioneren voor optimaal kijkgemak.

TV DRAAIPLATEAUS gedeeltelijk uittrekbaar

Gedeeltelijk uittrekbaar televisie draaiplateau op Quadro ladegeleiders, 360 graden draaibaar.
Maximale belasting: 500N. Materiaal: **staal verzinkt**.

nummer	uittrek lengte	hoogte
390845 45762	150mm	34mm

TV DRAAIPLATEAUS uittrekbaar

Meer dan volledig uittrekbaar televisie draaiplateau op Quadro ladegeleiders, 360 graden draaibaar.
Maximale belasting: 500N. Materiaal: staal kunststof zwart gecoat.

nummer	uittrek lengte	hoogte
390847 70460	375mm	60mm

TELEVISIELIFTEN

Voor het verbergen van uw televisie in een kast of ombouw.
Elektronisch aangedreven.

TV-LIFT voor flatscreens tot 100 kg

Elektronisch aangedreven tv-lift met afstandsbediening.

draagkracht	hoogte	diepte
390848 100kg	86,5 - 161,5mm	11mm

TV-LIFT voor flatscreens tot 50 kg

Elektronisch aangedreven tv-lift met afstandsbediening.

draagkracht	hoogte	diepte
390880 50 kg	64 - 110mm	41mm

PLANKDRAGERS

Voor het plaatsen van planken in kasten, op muren en wanden.

PLANKDRAGERS kunststof

Glashelder kunststof met Ø5mm met **stalen** stift.

nummer
342351 16180

PLANKDRAGERS vernikkeld

Met stift Ø5mm.

nummer
342352 19557

PLANKDRAGERS vlak

Vernikkeld vlak.

nummer
342353 25100

Art. nr.

PLANKDRAGERS euroschroef

Vernikkeld met stift Ø6,5mm t.b.v. euroschroef.

nummer
342354 53012

PLANKDRAGERS transparante buffer

Vernikkeld. Met stift Ø5mm. Transparante buffer voor bijvoorbeeld een glasplaat.

nummer
342355 47609

PLANKDRAGERS vernikkeld met ril

Vernikkeld. Met stift Ø5mm en ril.

nummer
342356 22737

PLANKDRAGERS STAAL met ril

Ø5mm **Staal verchroomd** met ril.

nummer	per
342357 13138	stuk
34235700 13138	zak à 100 stuks

LEGPLANKDRAGER

Legplankdrager. Ø5 x 24mm.

type	materiaal
342358 H-025124	staal verchroomd

PLANKSTEUN voor glasplaat

Planksteun met een kunststof kap voor een glasplaat.

type
342337 79709

PLANKDRAGERS vernikkeld inlaat

Plankdrager VB 52 D.
Het draagelement van gegoten **zink** wordt aan de kast bevestigd. Door de conische geleiding wordt de plank dicht aan de kastzijde getrokken.

nummer
342385 47662

PLANKDRAGERS met spijker

Kunststof met spijker.

nummer	kleur	
342380	13130	wit
34238000	13130	wit verpakt per 100 stuks
342381	13131	bruin

PLANKDRAGERS VERZINKT

Uitgevoerd met een haak, om zodoende onder de plank nog iets te kunnen ophangen. Te monteren met schroeven.

materiaal
342360 verzinkt

Art. nr.

PLANKDRAGERS infreesprofiel

Plankdragers die in te haken zijn in een infreesprofiel, waardoor de planken ten aller tijde in hoogte te verstellen zijn.
De rail is per lengte van 3,5 meter.

nummer	omschrijving	materiaal	afmeting rail
342361	29246	rail voor plankdrager	aluminium	11 x 6mm
342362	29249	plankdrager	aluminium	
342363	47614	rail voor plankdrager	vernikkeld	16 x 6mm
342364	13129	plankdrager	verchroomd	

PLANKDRAGERS voor insteekhuls

Lepelplankdrager.

nummer	omschrijving	materiaal	per
342367	25201	plankdrager	messing vernikkeld	st
34236700	25201	plankdrager	messing vernikkeld	zak à 100 stuks
342368	25203	huls	staal vernikkeld	st
34236800	25203	huls	staal vernikkeld	zak à 100 stuks

PLANKDRAGERS voor glasplaten

Voor bevestiging aan de wand, belastbaar tot 50 kg per m2 +/- 1,5mm in hoogteverstelbaar.
Voorzien van rubberringen voor stabiele oplegging.

nummer	glasplaatbreedte	materiaal
342359	74661	200mm	mspolchr

PLANKDRAGERS voor stellingen

Voor het onzichtbaar monteren van stellingplanken van minimaal 24mm dik en minimaal 103mm diep.
In hoogte en hellingshoek verstelbaar.

nummer	diameter	materiaal
342386	47661	Ø12mm	staal vernikkeld

PLANKHOUDERS Element type MF

Kleur wit. Voor 18mm plaatdikte. Maximaal 40 cm. plaatdiepte.

type	afmeting
342391	Muroy	600mm
342392	Muroy	1000mm
342394	Muroy	2000mm
342396	Muroy	eindkapjes voor rail muroy wit, per stel

PLANKDRAGERS universeel

Geschikt voor glasplaten of planken.
Verpakt per 2 stuks op blister.

type	kleur	verstelbaar van
342484	jam	chroom	6 tot 20mm
342486	splash	rvs	6 tot 25mm
342487	splash	wit	5 tot 25mm
342483	spur	goud	5 tot 25mm

WANDRAILSYSTEEM Element dubbel

Wandrail dubbel. Afmeting 25 x 14mm. Kleur: wit.

afmeting
342560	450mm
342562	950mm
342564	1400mm
342565	2060mm
342566	2400mm

Art. nr.

PLANKDRAGERS Element dubbel

Rechte plankdragers dubbel. Deze overlappen 2 sleuven.
Kleur: wit. Bijbehorend bij wandrailsysteem Element dubbel.

afmeting
342570	120mm
342571	170mm
342572	220mm
342573	270mm
342574	320mm
342575	370mm
342576	470mm
342577	570mm

WANDRAILSYSTEEM Element Enkel

Wandrail enkel. Afmeting 16 x 12mm. Kleur: wit.

afmeting
342496	150mm
342500	500mm
342503	1000mm
342506	1500mm
342509	2000mm

PLANKDRAGERS Element Enkel

Behorend bij bovenstaand wandrailsysteem Element enkel. Wit

afmeting
342520	100mm
342521	150mm
342523	200mm
342525	250mm
342527	300mm
342529	350mm
342531	400mm
342533	500mm
342534	600mm

BOEKENBEUGELS Element Enkel

Enkel. Per 2 stuks.

afmeting	kleur
342538	135x120mm	wit

PLANKDRAGERS model 1

Staal geperst, wit gelakt.

afmeting
342298	100 x 125mm
342300	125 x 150mm
342301	150 x 200mm
34230100	175 x 225mm
342302	200 x 250mm
342303	250 x 300mm
342304	300 x 350mm
342305	350 x 400mm

PLANKDRAGERS Britta

Luxe model. **Aluminium**, wit gelakt.

afmeting
342325	100 x 150mm
342326	150 x 200mm
342327	200 x 250mm
342328	200 x 300mm

Art. nr.

PLANKDRAGERS zwaar met steun

Zwaar met steun. Afmeting 30 x 5mm met 3 gaten in bovenzijde van 6,5mm en 3 gaten in de muurzijde van 8mm.

	afmeting	materiaal
342310	200 x 300mm	gegalvaniseerd
342311	250 x 400mm	gegalvaniseerd
342312	300 x 500mm	gegalvaniseerd
342315	200 x 300mm	wit
342316	250 x 400mm	wit
342317	300 x 500mm	wit

PLANKDRAGERS neerklapbaar

Wit gelakt, neerklapbaar.

	afmeting
342323	400 x 400mm

VENSTERBANKDRAGERS

Met vlakke bovenplaat en extra steun. Wit gelakt.

	afmeting
342335	220mm

MEUBELGREPEN

Meubelgrepen voor montage in keukens, kastjes, dressoirs, etc. Bij meubelgrepen die vanaf de **achterzijde** van de lade, de kastdeur o.i.d. gemonteerd worden is de zogenaamde “H.o.H.“ **altijd** een veelvoud van 32mm.
Dit is echter **niet** het geval met grepen die vanaf de **voorzijde** gemonteerd worden.
Meubelgrepen worden, tenzij anders vermeld, vanaf de achterzijde met een M4 boutje vastgezet.
Een CD-rom of een catalogus met het totale overzicht van de Prodecor grepen- en knoppenserie is op verzoek aan te vragen..

MEUBELGREPEN Prodecor Tolosa

Diameter: 10mm.
Hoogte: 25mm.

	nummer	h.o.h	kleur
430228	75083	64mm	mat chroom
430246	115203	96mm	mat nikkel
430248	115204	96mm	mat chroom
430270	115296	128mm	mat nikkel
430268	115219	128mm	mat chroom

MEUBELGREPEN Prodecor Nicia

Diameter: 10mm.
Hoogte: 31mm.

	nummer	h.o.h	kleur
430286	9070976	128mm	mat nikkel
430287	9071037	128mm	glans chroom
430288	9071039	128mm	mat chroom

Art. nr.

MEUBELGREPEN Prodecor Avenio

Diameter: 8mm.
Hoogte: 32mm.

	nummer	H.o.H.	kleur
430730	9070607	64mm	goudkleurig
430734	9069919	64mm	mat nikkel
430732	9070605	64mm	glans chroom
430738	9069915	96mm	mat nikkel
430737	9070602	96mm	glans chroom
430735	9070617	96mm	goudkleurig
430743	9070619	128mm	mat nikkel
430742	9070625	128mm	glans chroom
430740	9070622	128mm	goudkleurig
430751	9069911	160mm	mat nikkel

MEUBELGREPEN Prodecor Asopus

Diameter: 10mm.
Hoogte: 32mm.

	nummer	H.o.H.	kleur
430770	9069815	96mm	rvs mat geborsteld
430772	9069821	224mm	rvs matgeborsteld
430773	9069865	320mm	rvs matgeborsteld

MEUBELGREPEN RVS draadmodel

Geborsteld **rvs** meubelgrepen.
Schroefdraad M4. Diameter: 8mm.

	H.o.H. afstand
430790	64mm
430791	96mm
430792	128mm
430793	160mm
430794	192mm

MEUBELGREPEN RVS T-model

Geborsteld **rvs** meubelgrepen,
het zogenaamde “T” model. Deens design.
Schroefdraad M4. Diameter: 10mm.

	H.o.H. afstand
434010	96mm
434003	128mm
434012	160mm
434013	224mm
434005	320mm
434007	512mm
434011	928mm

MEUBELGREPEN Hermeta

Uitvoering: **LMG**.

	type	lengte	H.o.H.	schroefgaten
384400	4190	70mm	60mm	M4
384401	4191	85mm	73mm	M4

LADEGREPEN Hermeta

Ladegreep. Aan de voorzijde op te schroeven.
Uitvoering: **LMG**.

	type	lengte
384470	4087	70mm
384471	4089	90mm

Art. nr.

MEUBELGREPEN d-LINE

Scandinavisch top-design. Stylistisch en qua afwerking zeer fraai meubelbeslag uitgevoerd in geborsteld **rvs-finish**.
Wordt geleverd exclusief bevestigingsmateriaal.
Schroefdraad M5.
Diameter: 10mm.
Hoogte: 40mm.

	type	H.o.H.
460602	14.3812.02.136	128mm
460606	14.3812.02.322	320mm
460608	14.3812.02.411	416mm

MEUBELGREPEN 6674

Afwijkende H.o.H. afstand. Draadmodel Ø 10mm.

	type	H.o.H.	kleur
384415	6674	40mm	messing mat chroom
384416	6674	40mm	messing gepolijst

MEUBELGREPEN Kommodel

Meubelgreep die vanaf de voorzijde vast te schroeven is.
Klassiek model.

	maat	kleur
433005	64/97mm	mat zwart
433006	64/97mm	grijs / zwart
433007	64/94mm	messing antiek
433008	64/97mm	gebruineerd

MEUBELGREPEN Kommodel zwaar

Meubelgreep die vanaf de voorzijde vast te schroeven is.
Klassiek model.

	maat	kleur
433002	64mm	messing antiek

MEUBELGREPEN 2581

Meubelgreep die vanaf de voorzijde vast te schroeven is.
Klassiek model in geperst **messing**.

	type	H.o.H.	kleur
384492	2581	90mm	messing mat chroom
384493	2581	90mm	messing gepolijst

MEUBELGREPEN

Vanaf de voorzijde te bevestigen. **Messing gepolijst gelakt.**

	type	lengte	H.o.H.	uitvoering
384601	0013.561590	110mm	92mm	mspol
384602	0013.561591	140mm	115mm	mspol
384603	731 / 100	155mm	141mm	mspol
384604	731 / 120	180mm	164mm	mspol

MEUBELGREPEN rechthoek

Horizontale meubelgreep met achterplaat en hangend greepje.
Afgewerkt met een kabelmotief.

	afmeting	kleur
433040	64mm	brons

Art. nr.

KOMGREPEN

Komgrepen die je moet “inlaten”. Na montage zijn er geen uitstekende delen, aan de voorzijde is de afwerking nagenoeg vlak.

KOMGREPEN

Rechthoekig.

	afmeting	uitvoering
384725	85 x 31mm	ijzer vernikkeld
384730	95 x 35mm	ijzer vernikkeld

KOMGREPEN Bonomi

Rechthoekig.

	afmeting	uitvoering
384750	118 x 40mm	mspol

KOMGREPEN 5629

Rechthoekig.

	type	afmeting	uitvoering
384756	5629	85 x 39mm	rvs geborsteld

KOMGREPEN P&E

Rechthoekig. Inlaatdiepte: 8mm.

	type	afmeting	uitvoering
384740	369 PE	100 x 40mm	lmg
384742	947 PE	150 x 42mm	lmg

KOMGREPEN Henderson

Inlaatdiepte: 20mm.

	type	afmeting	uitvoering
X314300	26-P	diameter 32 mm.	kunststof

KOMGREPEN Henderson

Rechthoekig. Inlaatdiepte: 20mm.

	type	afmeting	uitvoering
384761	414	133 x 60mm	aluminium
X314306	413	152 x 95 x 26 mm	staal verzinkt
X314305	400	108 x 48 x 19 mm	geanodiseerd aluminium

KOMGREPEN FSB

Rechthoekig.

	type	afmeting	uitvoering
384745	FSB 4211	120 x 40mm	lmg

KOMGREPEN Hermeta

Met ronde hoeken. Inlaatdiepte:15mm.

	type	afmeting	uitvoering
384735	4560	103 x 40mm	lmg

KOMGREPEN Klassiek

Komgreep ovaal “klassiek”.
Inlaatdiepte: 22mm.

	type	afmeting	uitvoering
384765	628N	150 x 83mm	gegalvaniseerd

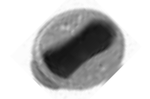

Art. nr.

MEUBELKNOPPEN

Meubelknoppen worden, mits anders vermeld, met een M4 boutje vast gezet vanaf de achterzijde.
Een CD-rom of een catalogus met het totale overzicht van de Prodecor grepen- en knoppenserie wordt op verzoek aan u verzonden.

MEUBELKNOPPEN Prodecor

Diameter: 30mm.
Hoogte: 27mm.

nummer	kleur
430133	9070586 matnikkel
430132	9070585 glanschroom

MEUBELKNOPPEN Prodecor

Diameter: 12mm.
Hoogte: 23mm.

nummer	kleur
430152	115227 matnikkel
430151	115226 glanschroom
430150	22971 messing gepolijst

MEUBELKNOPPEN Hermeta

Schaalmodel **LMG** wordt met schroef M4 x 40mm geleverd.
Kleur F2.

diameter	type
384203	30mm 3751
384201	35mm 3752
384204	40mm 3753

MEUBELKNOPPEN 4805

Messing gepolijst. Wordt met schroef M4 x 40mm geleverd.
type 4805

diameter
384230 25mm

MEUBELKNOPPEN a-line

Skandinavisch top design. Cilindrisch model.

type	diameter	lengte	materiaal
460580	14.3816.02.011	10mm	17mm geborsteld rvs
460582	14.5610.02.101	14mm	23mm geborsteld rvs
460588	16.5600.01.006	14mm	25mm rvs

MEUBELKNOPPEN Bonomi

Messing gepolijst. Paddestoelmodel.

type	diameter
384227	513 30mm

MEUBELKNOPPEN Philippe Starck

Druppel model. Ontwerp van Philippe Starck.
Voorzien van punten aan de achterzijde om roteren van de knop te voorkomen. Wordt met schroef M4 x 30mm geleverd.
Lengte: 40mm.

type	kleur	richting
384205	3632 lmg F1	links
384206	3632 lmg F1	rechts

Art. nr.

MEUBELKNOPPEN Jasper Morrison

Peer model. Ontwerp van Jasper Morrison. Wordt met schroef M4 x 30mm geleverd.
Lengte: 34mm.

type	kleur
384207	3654 lmg F1

MEUBELKNOPPEN Bol Model

Bol model. **Messing gepolijst**.

diameter
384222	25mm
384223	30mm
384224	40mm

MEUBELKNOPPEN Paddestoel Model

Paddestoelmodel met binnendraad m4.

type	diameter	uitvoering
384190	L30	30mm lmg
384191	L40	40mm lmg
384195	L30	30mm messing gepolijst (ongelakt)

MEUBELKNOPPEN Hout Bol Model

Houten meubelknop met binnendraad M4.
Bolrond model. Houtsoort essen.

type	diameter
470415	11007 32mm

MEUBELKNOPPEN Hout Paddestoel Model

Houten meubelknop met binnendraad M4.
Paddestoel model met punt. Houtsoort essen.

type	diameter
470425	11017 31mm
470426	11023 38mm

MEUBELKNOPPEN Hout Recht Model

Houten meubelknop met binnendraad M4.
Recht model. Houtsoort essen.

type	diameter
470430	11005 37mm

MEUBELKNOPPEN Hout Bol Model

Houten meubelknop voor houtschroef.
Houtsoort grenen.

diameter
470400	30mm
470405	40mm

BOUTJES

Boutjes voor het vastzetten van meubelgrepen en knoppen.
Diameter M4.

lengte
384249	25mm
384250	30mm

HANDGREPEN

Voor gebruik op voordeuren, schuttingdeuren, schuifdeuren, etc.

HANDGREPEN profiel

Uitvoering: **LMG**. **Aluminium** profiel model.

Art. nr.	type	lengte in mm
384550	4200	90mm
384551	4201	110mm
384552	4203	150mm
384553	4204	170mm
384554	4205	200mm

HANDGREPEN gegoten

Uitvoering: **LMG**. Gegoten **aluminium**.

Art. nr.	type	lengte in mm
384560	4255	110mm
384561	4256	140mm
384562	4257	160mm
384563	4258	190mm

HANDGREPEN

Uitvoering: **LMG**. Opschroefbaar zwaar model.

Art. nr.	type	H.o.H.
384567	3602	160mm
384568	3601	200mm

HANDGREPEN

Electrolytisch verzinkt. Stripmodel.

Art. nr.	nummer	lengte in mm
384572	73415	150mm
384573	73417	170mm
384574	73421	210mm
384575	73423	250mm

HANDGREPEN RVS

Uitvoering: **gepolijst rvs**. **Inclusief** rozetten.

Art. nr.	afmeting	diameter rozet
384580	200 x 25mm	50mm
384581	300 x 25mm	50mm

HANDGREPEN RVS 304 (A2)

Type 814190. **Rvs 304 (A2)**.

Art. nr.	lengte	hoogte	diameter
384500	300mm	50mm	25 mm
384501	460mm	50mm	25 mm
384502	610mm	50mm	25 mm

HANDGREPEN RVS 304 (A2)

Type 8335. **Rvs 304 (A2)**. Opschroefbaar.

Art. nr.	lengte	hoogte	breedte
384505	65mm	16mm	13mm
384506	80mm	20mm	14mm
384507	100mm	25mm	18mm

HANDGREPEN RVS 304 (A2)

Type 8336. **Rvs 304 (A2)**. Opschroefbaar.

Art. nr.	lengte	hoogte	breedte
384508	118mm	27mm	12mm
384509	152mm	32mm	18mm

HANDGREPEN RVS 304 (A2)

Type 8442. **Rvs 304 (A2)**. Opschroefbaar.

Art. nr.	lengte	hoogte	diameter
384515	300mm	50mm	25mm
384516	460mm	50mm	25mm
384517	610mm	50mm	25mm

HANDGREPEN RVS 304 (A2)

Type 8507. **Rvs 304 (A2)**. Opschroefbaar.

Art. nr.	lengte	hoogte	breedte
384520	225mm	75mm	25mm
384521	300mm	75mm	25mm
384522	400mm	75mm	25mm
384523	600mm	75mm	25mm

HANDGREPEN RVS 316 (A4)

Type 814078. **Rvs 316 (A4).** Opschroefbaar.

Art. nr.	lengte	hoogte	diameter
384525	150mm	27.5 mm	17 mm

HANDGREPEN RVS 316 (A4)

Type 814189. **Rvs 316 (A4).** Opschroefbaar.

Art. nr.	lengte	hoogte	dikte
384530	300mm	50mm	13 x 33mm
384531	450mm	50mm	13 x 33mm
384532	610mm	50mm	13 x 33mm

HANDGREPEN Henderson

Type 464, **staal verzinkt**. Opschroefbaar.

Art. nr.	lengte	hoogte
X314471	261 mm	62 mm

HANDRAIL

Art. nr.	maat
384535	141 x 55 M8 rond 16mm
384536	218 x 60 M8 rond 19mm

RAAMGREPEN

Grepen voor openschuivende-, openslaande ramen.
Voor montage aan de raamstijl.

RAAMGREPEN

Raamgreep. Opschroefbaar model. Uitvoering: **LMG**.Schuinmodel.

Art. nr.	type	lengte in mm
384540	4550	110mm

RAAMGREPEN

Haags model. **Messing gepolijst gelakt.** Opschroefbaar.

Art. nr.	type	lengte	H.o.H.	kleur
384608	747	121mm	98mm	mspol

Art. nr.

BOUTJES Voor meubelgrepen en -knoppen

Speciaal voor het vastzetten van meubelgrepen en -knoppen. Voorzien van een zeer platte kop om uitsteken aan de binnenzijde te beperken.
Zowel met een kruis- als sleufkop schroevendraaier vast te zetten. Diameter: M4.

BOUTJES

Boutjes voor het vastzetten van meubelgrepen en knoppen.
Diameter M4.

	lengte
384249	25mm
384250	30mm

BOUTJES Hettich

Boutjes voor het vastzetten van meubelgrepen en knoppen.
Diameter M4.

Nummer	lengte
431075	71549	22mm
431081	71560	34mm
431083	71562	38mm

AFBREEKBOUTJES

Een op elke gewenste lengte in te korten boutje.
Dit kan simpelweg door het af te knippen.
Zodoende te gebruiken bij verscheidene materiaaldiktes.

	lengte
384251	20 / 25 / 30 / 35 / 40 / 45mm

DEURDRANGERS, -VASTZETTERS EN -BUFFERS

DEURDRANGERS Dorma TS 59

Compacte deurdranger met vele mogelijkheden. Door het omdraaien van de veer is de dranger zowel links als rechts bruikbaar. De dranger is toepasbaar voor zowel naar binnen- als naarbuitendraaiendedeurenenheefteenstandaardvastzetmogelijkheid op 90º (tot 150º met speciale arm).
Kleur: zilverkleuring gespoten gietijzer. **Inclusief** arm.

zwaarte	max deurbreedte
379003	3	1050mm
379004	4	1250mm
379005	5	1400mm
379010	losse arm TS 59 3 & 4	

DEURDRANGERS Dorma TS 73V

Zilverkleurig **aluminium** huis. Links en rechts bruikbaar. Verstelbare sluitkracht, eenvoudig in te stellen door thermostaatventiel. Konstante sluitsnelheid, ook bij wisselende temperaturen. Voor normale en kopmontage toe te passen. Leverbaar in alle RAL kleuren, **rvs finish**, **messing gepolijst** of **verchroomd**. **Exclusief** arm. Arm apart bestellen.

zwaarte	max deurbreedte
379033	2-4	1000mm
379125	standaardarm	tbv Dorma 71,72,73 en 83
379127	standaardarm verlengd	tbv Dorma 73 en 83
379128	palvastzetarm tot max openingshoek van ca 150º	

Art. nr.

DEURDRANGERS Dorma TS 73 EMF

Zilverkleurig. Een combinatie van een deurdranger TS 73 en een electromagnetische vastzetinrichting 75 - 180º.
Bedrijfsspanning 24Volt DC, verbruikt 2,8 watt.
De deur sluit altijd automatisch bij stroomonderbreking of uitval.
De Dorma EMF is tevens aan te sluiten op brandmeldcentrales en / of rookmelders. Ook te combineren met de Dorma EMR. De EMF is zilverkleurig en zowel links als rechts bruikbaar.
Inclusief arm.

zwaarte	max branddeurbreedte
379090	5	1125mm

DEURDRANGER Dorma INBOUW ITS96 EN 2-4

De deurdranger en de glijarm zijn zo compact geconstrueerd dat onzichtbare inbouw in de deur en deurkozijn mogelijk is. Daardoor kan de dranger in vrijwel alle deuren met een dikte vanaf 40mm worden gemonteerd.
De hartvormige nokkenschijf garandeert het veilig sluiten van de deur, waarbij het openingsmoment snel afvalt, zodat ook kinderen, mindervaliden en ouderen de deur moeiteloos kunnen openen. **Exclusief arm.**

omschrijving	deurdikte	zwaarte
379093	deurdranger	va 40mm	2-4
37909310	arm rechts		
37909315	arm links		

DEURDRANGERS Dorma TS 83

Zilverkleurig, links en rechts bruikbaar, slank model. Instelbare snelheid, sluitkracht en eindslag. Voorzien van in- en uitschakelbare hydraulische openingsdemping, zodat de deur afremt, wanneer deze met grote kracht opengeworpen wordt.
Achterliggende muren worden hierdoor niet beschadigd. Door thermostaatventielen ongevoelig voor temperatuurswisselingen.
Leverbaar in alle RAL kleuren, **rvs finish**, **messing gepolijst** of **verchroomd**.
Exclusief arm. Arm apart bestellen.

zwaarte	max deurbreedte	branddeur
379083	3-6	1400mm	1250mm
379125	standaardarm		
379127	standaardarm verlengd		
379020	hoekconsole		
379128	palvastzetarm tot max openingshoek van ca 150º		

Art. nr.

DEURDRANGERS Dorma TS 83 SV

Zilverkleurig met sluitvertraging instelbaar tussen 70º en 180º. Technische gegevens gelijk aan Dorma TS 83. Door de dranger te bestellen met een geïntegreerde, instelbare sluitvertraging laat men de deur “niet direct” sluiten. Daardoor krijgen ook mindervaliden en personen met grote voorwerpen voldoende tijd de deur probleemloos te passeren. De openingsdemping is als bovenomschreven, eveneens instelbaar. Deze uitvoering is óók toegestaan op brandwerende deuren. Leverbaar in alle RAL kleuren, **rvs finish**, **messing gepolijst** of **verchroomd**.
Exclusief arm. Arm apart bestellen.

	zwaarte	max deurbreedte
379086	3-6	1400mm

MONTAGEPLATEN Voor deurdrangers

Voor Dorma deurdranger TS83. Met gestandariseerde montagegaten volgens DIN 18263 deel 2 voor brandwerende deuren.

	uitvoering
379095	staal gelakt

DEURDRANGERS Dorma TS 92

Zilverkleurig, Glijarm deurdranger, zonder openingdemping of sluitvertraging. Montage is mogelijk op het deurblad in kopmontage tegen de bovendorpel met een maximale openingshoek van 170º of aan de de dagkant op het deurblad en in kopmontage tegen de bovendorpel met een een maximale terugligging van 50mm.
De bereikbare openingshoek is dan ca.120-145º. Leverbaar in alle RAL kleuren, **rvs finish**, **messing gepolijst** of **verchroomd**.
Exclusief arm. Arm apart bestellen.

	zwaarte	max deurbreedte	bij branddeur
379091	2-4	1250mm	930mm
379132	glijarm voor TS92 / 93		
379094	vastzet eenheid 75° en 150°		tbv TS92 en 93

DEURDRANGERS Dorma TS 93

Zilverkleurig. Zowel links als rechts bruikbaar. Een multifunctioneel fraai deurdranger systeem, waarbij de deur gesloten wordt d.m.v. een vlak liggende glijarm.
Voorzien van hydraulische openingsdemping, zodat de deur afremt wanneer deze met grote kracht opengeworpen wordt. Achterliggende muren worden hierdoor niet beschadigd. Door thermostaatventielen ongevoelig voor temperatuurswisselingen. Toepasbaar voor binnen- en buiten alsmede brandwerende deuren. Leverbaar in alle RAL kleuren, **rvs finish**, **messing gepolijst** of **verchroomd**. **Exclusief** arm.

B-uitvoering: voor montage op de deur aan de scharnierzijde openingshoek van max 180º
B-uitvoering: voor montage op de kozijndorpel aan de niet scharnierzijde (dagzijde) openingshoek max 120º - 145º.
G-uitvoering: voor montage op de deur aan de niet scharnierzijde (dagzijde) openingshoek 120º - 145º.
G-uitvoering: voor montage op de kozijndorpel van de scharnierzijde openings hoek van max 180º.

	type	zwaarte	max deurbreedte
379081	TS93B	2-5	1250mm
379080	TS93G	2-5	1250mm
379132	glijarm voor TS92 / 93	-	-
379018	hoekconsole voor TS 93	-	-

Art. nr.

DEURDRANGERS Dorma TS 99FL

DORMA TS 99 FL is een door de Brandweer goedgekeurde vastzetinrichting met vrijloopfunctie, welke in combinatie met een rookdetectie systeem (zoals bijv.: DORMA RMZ-K/S) kan worden ingezet.
Het systeem maakt deuren volledig vrij en zonder enige weerstand beweegbaar dankzij de vrijloopfunctie. Bij alarm of stroomuitval keert de sluitkracht onmiddellijk terug, waarna de deur veilig door de dranger wordt gesloten.

	zwaarte	max deurbreedte
379100	4	1100mm
379102	4	1100mm KOPMONTAGE

DEURDRANGERS OFFSHORE UITVOERING

Dorma 83. Vuurverzinkt en daarna 3x gemoffeld. De veer is uit **rvs**, evenals de afsluitdeksel. De drangers kunnen geleverd worden met vastzetarm op 90º en diverse inbouw consoles.
Inclusief arm.

	zwaarte	max deurbreedte
379009	6	1400mm

DEURDRANGERS Geze TS 2000 V

Zilverkleurig, slank model, zowel links als rechts bruikbaar. Regelbare sluitkracht 2-5. Sluitsnelheid en eindslag instelbaar, instel schroeven aan de voorzijde. Geschikt voor normale en kopmontage. **Exclusief** arm. Arm apart bestellen.

	zwaarte	max deurbreedte
37906200	2-4-5	1250mm
37914000	standaard arm	tbv Geze TS2000 en 4000
37914200	arm met vastzetinrichting	tbv Geze TS2000 en 4000

DEURDRANGERS Geze TS 4000

Zilverkleurig, slank model, zowel links als rechts bruikbaar. Regelbare sluitkracht, met optische indikatie. Voorzien van in- en uitschakelbare hydraulische openingsdemping, zodat de deur afremt wanneer deze met grote kracht opengeworpen wordt. Sluitsnelheid temperatuur ongevoelig, eindslag en openingsdemping instelbaar. Instelschroeven aan de voorzijde. Met thermostabiele ventielen.
Geschikt voor normale en kopmontage. **Exclusief** arm. Arm apart bestellen.

	zwaarte	max deurbreedte
37906400	1-6	1400mm
37914000	standaard arm	tbv Geze TS2000 en 4000
37914200	arm met vastzetinrichting	tbv Geze TS2000 en 4000
379185	hoekconsole	tbv Geze TS2000 en 4000
379187	montageplaat	tbv Geze TS2000 en 4000

DEURDRANGERS Geze TS 4000S

Technische gegevens gelijk aan model TS 4000. Voorzien van een sluitvertraging. Dit is een extra ventiel, waarmee de tijd dat de deur wordt opengehouden instelbaar is tot 30 seconden. Geschikt voor normale en kopmontage.
Exclusief arm. Arm apart bestellen.

	zwaarte	max deurbreedte
379067	1-6	1400mm

Art. nr.

DEURDRANGERS Geze TS 3000 V

Zilverkleurig, Fraai slank model, met vlakliggende glijarm. Zowel links als rechts bruikbaar. Regelbare sluitkracht met optische indicatie. Temperatuur ongevoelig, instelbare sluitsnelheid en instelbare eindslag. Instelschroeven aan de voorzijde.
Exclusief arm. Arm apart bestellen.

	zwaarte	max deurbreedte
379063	1-4	1100mm
379147	glijarm	tbv Geze TS3000 en 5000

DEURDRANGERS Geze TS 5000

Zilverkleurig, Fraai slank model, zowel links als rechts bruikbaar. Regelbare sluitkracht met optische indikatie. Temperatuur ongevoelig, instelbare sluitsnelheid, instelbare eindslag en voorzien van openingsdemping, d.w.z. bij hard openzwaaien van de deur remt deze vanzelf af en slaat niet tegen de muur. Instelschroeven aan de voorzijde.
Exclusief arm. Arm apart bestellen.

	zwaarte	max deurbreedte	bij branddeur
379069	1-6	1400mm	1280mm
379147	glijarm		tbv Geze TS3000 en 5000
379187	montageplaat		tbv Geze TS4000 en 5000
379185	hoekconsole		tbv Geze TS4000 en 5000
379183	vastzeteenheid		75° en 150°

DEURDRANGERS Geze TS 5000 S

Technische gegevens gelijk aan de TS 5000. Voorzien van een sluitvertraging. Dit is een extra ventiel, waarmee de tijd dat de deur wordt opengehouden instelbaar is tot ongeveer 30 seconden. **Exclusief** arm. Arm apart bestellen.

	zwaarte	max deurbreedte	branddeur
379071	1-6	1400mm	1280mm

DEURDRANGERS Geze TS 5000 L

Technische gegevens gelijk aan de TS 5000. Voor binnenmontage bij naar buitendraaiende deuren. Voor normale montage aan de niet scharnierkant is de maximale openingshoek 120 graden. **Exclusief** arm. Arm apart bestellen.

	zwaarte	max deurbreedte
379070	1-6	1400mm
379149	glijarm t.b.v. hoekconsole	

E-GLIJARMEN t.b.v. deurdrangers Geze

Glijarm met electro mechanische vastzetting. Vastzetting traploos instelbaar van 80º - 130º. Links en rechts bruikbaar. Bedrijfspanning 24v DC. Verbruikt 2.2watt. Bij stroomuitval of handbediening sluit de deur automatisch.

	kleur
379160	aluminium geëloxeerd F1

DEURDRANGERS BKS T80 OFFSHORE

Zeewaterbestendige dranger. Wordt geleverd **inclusief** arm.

	draairichting	zwaarte
379061	DIN rechts	6
37906101	DIN links	6

Art. nr.

DEURVEERSCHARNIEREN Densei

Scharnieren met veer en dempelement in de knoop. Geschikt voor lichte houten deuren in houten kozijnen.
Deur en kozijn dienen wel van solide materiaal gemaakt te zijn.
Maximale deurmaten: hoogte x breedte, 2000 x 850 mm.
Maximaal 180º openend. Enkelwerkend, zonder vaststelling.
Per paar en links of rechts te bestellen.

	type	materiaal	draairichting	deurgewicht
379470	1111R	aluminium	links	10 - 35kg
379471	1111L	aluminium	rechts	10 - 35kg

DEURVEERSCHARNIEREN Hawgood 4241

Dubbelwerkend, groot model. Ten behoeve van naar binnen- en buitendraaiende deuren. **Staal vernikkeld**,
Per paar te bestellen.

	type	uitvoering	voor deurdikte
379462	4241	met 1 veer	40mm
379463	4241	met 1 veer	40mm

DEURVEERSCHARNIEREN Hawgood 4000 / 4500

Dubbelwerkend, klein model ten behoeve van kleine deurtjes. Bijvoorbeeld: douches, toonbankdeurtjes, bardeurtjes, etc.
Stop op 90º. Materiaal: **staal vernikkeld**, **per paar** te bestellen.

	type	uitvoering	voor deurdikte
379450	4000	met 1 veer	20 - 25mm
379451	4000	met 2 veren	20 - 25mm
379455	4500	met 1 veer	25 - 30mm
379456	4500	met 2 veren	25 - 30mm

BOMMERSCHARNIEREN

Dubbelwerkend voor doordraaiende deuren. Nastelbaar.
Per stuk te bestellen.

	materiaal	hoogte	maximale deurbreedte	deurdikte
379403	grijs gelakt	75mm	610mm	18 - 25mm
379404	grijs gelakt	100mm	735mm	25 - 30mm
379405	grijs gelakt	125mm	735mm	30 - 35mm
379406	grijs gelakt	150mm	735mm	35 - 40mm
379413	rvs	75mm	610mm	18 - 25mm
379414	rvs	100mm	735mm	25 - 30mm
379415	rvs	125mm	735mm	30 - 35mm
379416	rvs	150mm	735mm	35 - 40mm
379423	mspol	75mm	610mm	18 - 25mm
379425	mspol	125mm	735mm	30 - 35mm
379426	mspol	150mm	735mm	35 - 40mm
379424	mspol	100mm	735mm	25 - 30mm

DEURSLUITER Dictator 1009

Model met lange haak en sluiter.
Met zichtbare cilinder. Voor stompe- of opdekdeuren tot 8mm opdek.

	type
379280	1009

DEURSLUITERS Dictator 1011

Model met lange haak en sluiter.
Met zichtbare cilinder. Voor terugliggende en stompe deuren.

	type
379281	1011

DEURSLUITERS Dictator 1400

Model met geintegreerde sluithaak met gesloten rechte kast. Geschikt voor horizontale en verticale bevestiging.

Art. nr.	type
379285	1400

DEURSLUITERS Dictator 1600

Model met gesloten behuizing. Zeer geschikt voor buitenmontage en vochtige ruimten. **Inclusief** haak type 1009 (vlak).

Art. nr.	type	materiaal
379290	1600	rvs

INBOORDEURVEREN Dictator 2500

Adjunct 2500. Inbouwmodel met ketting.
Onzichtbaar en uitneembaar voor binnendeuren.

Art. nr.	materiaal	afmeting huis
379245	staalverzinkt	175 x 16mm

DEURVEREN Dictator 2600

Piccolo. Deursluiter voor lichte binnendeuren, Nastelbaar.

Art. nr.	type
379236	2600

DEURVEREN met trekveer

Vernikkelde uitvoering compleet met schroefhaak en spaanplaat.

Art. nr.	type	maat D x L
379231	1	10 x 350mm
379232	2	12 x 380mm
379233	3	14 x 400mm

PNEUMATISCHE DEURVEREN

Voor binnendeuren. Links en rechts bruikbaar.
Met regelbare sluitsnelheid en vastzet inrichting.

Art. nr.	kleur
379225	zilverkleurig

DEURVEREN Fridavo

Staal vernikkelde uitvoering. Nastelbaar en uitschakelbaar door de arm verticaal te plaatsen. Met nylon geleider.
Bestemd voor binnendeuren.

Art. nr.	grootte nr.	hoogte huis
379201	15-1	65mm
379202	15-2	90mm
379203	15-3	110mm
379204	15-4	140mm

DEURVASTZETTER 1024

Afgerond model. Verticale bediening.
Intrapmodel met voet ontgrendeling.
Maximale deurmaten, hoogte x breedte: 2000 x 900 mm.
Maximaal deurgewicht: 25 kg.

Art. nr.	materiaal	hoogte	slag
375425	mspol	130mm	25mm
375426	rvs matgeborsteld	130mm	25mm
375431	staal zilvergrijs gelakt	130mm	25mm

DEURVASTZETTER 1026

Afgerond model. Verticale bediening.
Intrapmodel met voet ontgrendeling.
Maximale deurmaten, hoogte x breedte: 2000 x 900 mm.
Maximaal deurgewicht: 40 kg.

Art. nr.	materiaal	hoogte	slag
375427	rvs matgeborsteld	210mm	30mm

DEURVASTZETTER 1027

Strak hoekig model. Verticale bediening.
Intrapmodel met voet ontgrendeling.
Maximale deurmaten, hoogte x breedte: 2000 x 900 mm.
Maximaal deurgewicht: 40 kg.

Art. nr.	materiaal	hoogte	slag
375421	alu zilver geëloxeerd	210mm	30mm

DEURVASTZETTER Dictator

Zeer strakke vormgeving. Geschikt voor houten, **stalen** of **aluminium** deuren. In **aluminium matzilver geëloxeerd**.

Art. nr.	type	hoogte	slag
375430	ZE 9	295mm	t/m 90mm
X313020	ZE 11	136mm	t/m 25mm
375423	ZE 14	195mm	t/m 60mm
X313023	dop tbv deurvastzetter		

DEURVASTZETTERS 350B

Verticaal intrapmodel met voetontgrendeling.

Art. nr.	materiaal	lengte x breedte	slag
375420	gietijzer grijsgelakt	105 x 29mm	35mm

DEURVASTZETTER 11

Strak model. Verticale bediening. Intrapmodel met voet ontgrendeling. **Inclusief** bevestigingsmateriaal.

Art. nr.	materiaal	hoogte	slag
375410	mat nikkel	165mm	30mm

DEURKLEMMEN 1078

Veerklemmen met twee rollen en rubberplaat waardoor rammel- en wordt voorkomen. Met rechthoekige plaat. Licht model.

Art. nr.	type	materiaal	lengte incl. deurplaat
375355	1078	mmchr	25mm
375356	1078	mspol	25mm
375357	1078	mspolchr	25mm
375335	rubberring v. deurklem		

DEURKLEMMEN 5432

Veerklemmen met twee rollen en rubberplaat waardoor rammel- en wordt voorkomen. Met rechthoekige plaat. Licht model.

Art. nr.	type	materiaal	lengte incl. deurplaat
375360	5432	mmchr	53mm
375361	5432	mspol	53mm

Art. nr.

DEURKLEMMEN 5078

Veerklemmen met twee rollen en rubberplaat waardoor rammelen wordt voorkomen. Met ovale plaat. Zwaar model.

	type	materiaal	lengte incl. deurplaat
375370	5078	mmchr	40mm
375371	5078	mspol	40mm
375372	5078	mspolchr	40mm
375337	losse rubbers tbv 5078	grijs	

DEURKLEMMEN 5078A

Veerklemmen met twee rollen en rubberplaat waardoor rammelen wordt voorkomen. Met ovale plaat. Zwaar model.

	type	materiaal	lengte incl. deurplaat
375376	5078A	mmchr	75mm
375377	5078A	mspol	75mm
375378	5078A	mspolchr	75mm

DEURKLEMMEN SB 7122

Veerklemmen met twee rollen. Pen met borst met ovale plaat.

	type	materiaal	lengte incl. deurplaat
375385	7122	mmchr	110mm
375386	7122	mspol	110mm

DEURKLEMMEN SB 7125

Met stiftplaat die klemt in een rubberen ring en daardoor rammelvrij voor deurtjes, klepjes en laden. Licht model.

	type	materiaal	lengte incl. deurplaat
375350	7125 / 1076	mschr	20mm
375351	7125 / 1076	mspol	20mm
375351	rubber v. deurklem		-

DEURKLEMMEN RVS 8592

Met stiftplaat en veerklem met 2 rollen.

	type	materiaal	afmeting
375345	8592	rvs 304 (A2)	25mm

DEURBUFFERS met valhaak SB 7235

Klein compact model, speciaal voor deuren van jachten.

	type	materiaal	lengte incl. deurplaat
375305	7235	mmchr	50mm
375306	7235	mspol	50mm
375307	7235	mspolchr	50mm
375329	losse rubbers	kleur: wit	

DEURBUFFERS met valhaak SB 2039

Klein model. Speciaal voor deuren van jachten. Met verende haak.

	type	materiaal	lengte incl. deurplaat
375309	8477	rvs	60mm
375308	2039	mspolchr	63mm

Art. nr.

DEURBUFFERS met valhaak 236

Robuuste uitvoering voor grotere deuren van jachten en schepen.

	type	materiaal	lengte incl. deurplaat
375310	236	mmchr	74mm
375311	236	mspol	74mm
375312	236	mspolchr	74mm
375313	236	lmg	74mm

DEURBUFFERS met valhaak 2406

Zwaar model, nastelbaar. Geschikt voor zware deuren.

	type	materiaal	lengte incl. deurplaat
375325	2406	mmchr	80mm
375327	2406	mspolchr	80mm

RUBBERS Voor deurbuffers met valhaak

Geschikt voor type: 236, 2406, 4581.

	kleur
375330	grijs

DEURBUFFERS met valhaak 1346

Zeer zwaar model, nastelbaar. Geschikt voor zware **stalen** scheepsdeuren.

	type	materiaal	lengte incl. deurplaat
375318	1346	mmchr	103mm

DEURBUFFERS 4581

Voor wandmontage met schroefplaat voorzien van drie schroefgaten.

	type	materiaal	afmeting diameter x lengte
375290	4581	mmchr	28 x 75mm

DEURBUFFERS wand

Voor wandmontage compleet met schroef en plug.

	type	materiaal	afmeting diameter x lengte
375280	2075.82	rvs gebortseld	30 x 80mm

DEURBUFFERS vloer

Vloerbuffer uit **rvs**. Plat model met zwart kunststof rubber. Compleet met **rvs** schroeven 8x60/8x65mm en nylon pluggen.

	type	hoogte x lengte x breedte	uitvoering
375270	2092/82	23 x 90 x 60mm	rvs mat gebortseld
375271	2092/83	23 x 90 x 60mm	rvs gepolijst
375269	onderlegplaat	15mm (h)	aluminium, zwart kunststof overtrokken

DEURBUFFERS RVS

Vloerbuffer uit **rvs**. Plat, rond model.

	type	hoogte x lengte x breedte
375272	775-13	25 x 85 x 85mm

Art. nr.

DEURBUFFERS RVS universeel

Universele bufffer. **rvs 316 (A4)**.
Type 8520.

	Diameter	Hoogte
375275	48mm	18mm

DEURBUFFERS D-line wand

Deurbuffers in **rvs** en zwarte rubberen aanslag.

	type	diameter	lengte
460450	wand	14mm	21mm

DEURBUFFERS D-line vloer

Deurbuffers in **rvs** en zwarte rubberen aanslag.

	type	diameter	hoogte
460460	vloer	14mm	40mm

DEURBUFFERS zelfklevend

Op kaart. 16 stuks.

	afmeting	kleur
375220	19 x 19mm	wit

DEURBUFFERS rubber

Deurbuffer rubber.

	hoogte	kleur
375205	25mm	rood
375206	35mm	rood
375207	50mm	rood
375208	60mm	rood
375209	75mm	rood
375210	75mm	grijs

DEURBUFFERS plastic

Met PVC klos.

	hoogte	kleur
375211	75mm	wit
375213	50mm	wit
375214	60mm	wit

KEUKENDEURBUFFERS

50 stuks per kaart.Transparant.

	rond
375225	8mm

CLOSETBUFFERS

PVC.

	afmeting	kleur
375215	20 x 10mm	wit
375238	20 x 10mm	transparant
375237	30 x 20mm	wit

SPONNINGBUFFERS insteek

PVC. Insteekbuffer.

	diameter	lengte	kleur
375217	9mm	14mm	wit

Art. nr.

SPONNINGBUFFERS

Diverse kleuren en maten.

	kop diameter	gat	kleur
375218	10 x 4mm	6mm	zwart
375230	12 x 4mm		transparant
375234	8mm	5mm	beige
375235	8mm	5mm	wit
375236	8mm	5mm	bruin

DEURKLEMMEN magnetisch PVC

Onder elke hoek te plaatsen. **Inclusief tegenplaat.**

	type	uitvoering	kleur	afmeting
375400	spherix	PVC	beige	95mm
375401	spherix	PVC	bruin	95mm

DEURKLEMMEN magnetisch rubber

Inclusief tegenplaat.

	type	uitvoering	kleur	afmeting
375402	1278	magn. rubber	grijs	38mm
375403	1278	magn. rubber	grijs	50mm
375405	1278	magn. rubber	grijs	80mm

DEURKLEMMEN magnetisch RVS

Type 8825. **Inclusief** tegenplaat.
Rvs 316 (A4).

	hoogte	breedte
375407	34mm	34mm

DEURKLEMMEN magnetisch RVS

Type 8826. In de hoogteverstelbaar.
Te fixeren met een inbusschroef. **Inclusief** tegenplaat.

	uitvoering	hoogte
375408	rvs 316 (A4)	90 - 120mm.

DEURVASTZETTERS magnetisch

Met kniegewricht. **Inclusief** tegenplaat.

	uitvoering	hoogte
375390	mspol	40mm
375392	mspolchr	40mm

DEURVASTZETTERS magnetisch

Met kniegewricht. **Inclusief** tegenplaat.

	uitvoering	afmeting
375393	messing verchroomd	70mm

DEURVASTZETTERS magnetisch

Afmeting 46x30mm, hoogte 37mm. **Inclusief** tegenplaat.

	uitvoering
375395	mspol
375397	mspolchr

Art. nr.

LEUNINGBESLAG

LEUNINGHOUDERS profiel hol

Profielmodel, hol. **Aluminium geanodiseerd**. Nieuwzilver.

	type	geschikt voor
343229	3542H	houtschroeven
343230	3543K	stokschroef M8

LEUNINGHOUDERS profiel hol zwart

Profielmodel, hol. Zwart gelakt.

	geschikt voor
343210	houtschroeven
343211	stokschroef M8

LEUNINGHOUDERS profiel vlak

Profielmodel, vlak. **Aluminium geanodiseerd**. Nieuwzilver.

	type	geschikt voor
343232	3540H	houtschroeven
343233	3541K	stokschroef M8

LEUNINGHOUDERS gegoten hol/aluminium

Gegoten model, hol. **Aluminium geanodiseerd**. Nieuwzilver.

	type	geschikt voor
343220	3500H	houtschroeven
343222	3501	tapgat M8

LEUNINGHOUDERS gegoten vlak

Gegoten model, vlak. **Aluminium geanodiseerd**. Nieuwzilver.

	type	geschikt voor
343224	3502	houtschroeven
343226	3503	tapgat M8

LEUNINGHOUDERS gegoten zwaar

Gegoten zwaar model, vlak. **Aluminium geanodiseerd**.

	type	geschikt voor
343240	615H	houtschroeven
343242	615K	tapgat M8

LEUNINGHOUDERS GSV 1410

GSV. Gegoten zwaar model, vlak. H.o.H. = 65mm, voetplaat Ø 65mm. **Aluminium geanodiseerd**.

	type	materiaal	geschikt voor
343243	1410	aluminium geanodiseerd	houtschroeven
343244	1410	messing gepolijst	houtschroeven

Art. nr.

LEUNINGHOUDERS

Gegoten model. **Messing gepolijst**. Geschikt voor keilbout houtschroeven.

	type
343246	922FF
343247	922FV

AFSTANDHOUDERS

LMG. Voor leuningen.

	type	verstelbaar van
343200	3580	44 - 56mm
343202	3581	55 - 76mm

KEILBOUTEN voor leuninghouders

voor de bevestiging in beton.

	draad	lengte
343250	M8	70mm

LEUNINGSYSTEEM 2080

Licht metaal **geanodiseerd**. Geschikt voor 38mm buis.
Het buisprofiel wordt per meer geleverd. Lengte is 5 meter.

	omschrijving
343260	buisprofiel
343262	eindhouder plat model
343263	middensteun plat model
343267	middenhouder rond model
343265	eindsteun rond model

LEUNINGHOUDERS EIND 2545G

Zwaar model. **Messing**. H.o.H 56mm, ovale voetplaat 80 x 40mm. Voor buis van Ø 42mm.

	uitvoering	materiaal
343325	links	mmchr
343326	rechts	mmchr

LEUNINGHOUDERS MIDDEN 2549G

Zwaar model. **Messing**. H.o.H. 56mm, ovale voetplaat 80 x 40mm. Voor buis van Ø 42mm.

	uitvoering	materiaal
343327	middensteun	mmchr

LEUNINGSYSTEMEN MESSING

Messing gepolijst. Leverbaar in ø 25.4 , 38.1 , en 50.8 mm. Gebogen leuningen zijn ook leverbaar volgens mal of tekening. Binnen dit programma zijn nog veel extra mogelijkheden leverbaar als barsteunen, hoek- en verbindingsstukken.
Wilt u meer info, neem dan contact op met onze verkoopmedewerkers.

LEUNINGBUIZEN

Messing hoogglans **gepolijst**. Op maat leverbaar.

	diameter
402432	25.4mm
402430	38.1mm
402428	50.8mm

Art. nr.		
	EINDSTEUNEN vlak	
	Messing hoogglans gepolijst.	
	diameter	uitvoering
402256	25.4mm	vlak
402254	38.1mm	vlak
402252	50.8mm	vlak

	EINDSTEUNEN bol	
	Messing hoogglans gepolijst.	
	diameter	uitvoering
402244	25.4mm	bol
402242	38.1mm	bol
402240	50.8mm	bol

	MIDDENSTEUNEN vlak	
	Messing hoogglans gepolijst.	
	diameter	uitvoering
402250	25.4mm	vlak
402248	38.1mm	vlak
402246	50.8mm	vlak

	MIDDENSTEUNEN bol	
	Messing hoogglans gepolijst.	
	diameter	uitvoering
402238	25.4mm	bol
402236	38.1mm	bol
402234	50.8mm	bol

	EINDSTOP bol	
	Messing hoogglans gepolijst.	
	diameter	uitvoering
402368	50.8mm	bol
402368	38.1mm	bol

	MUURFLENZEN
	Messing hoogglans gepolijst.
	diameter
402200	50.8mm
402202	38.1mm

	KRUISFITTINGEN
	Messing hoogglans gepolijst.
	diameter
402188	38.1mm

	T-FITTINGEN met uitgang
	Messing hoogglans gepolijst.
	T-fitting met 1 uitg. 90°
	diameter
402182	38.1mm

	T-FITTINGEN
	Messing hoogglans gepolijst.
	diameter
402176	38.1mm

Art. nr.	
	KNIEFITTING met uitgang
	Messing hoogglans gepolijst.
	diameter
402162	38.1mm

	KNIEFITTING
	Messing hoogglans gepolijst.
	diameter
402156	38.1mm

	HOEKFITTING
	Messing hoogglans gepolijst.
	diameter
402140	38.1mm

	T-BOL
	Messing hoogglans gepolijst.
	diameter
402094	38.1mm

	BOL-ELLEBOOG met uitgang
	Messing hoogglans gepolijst.
	diameter
402086	50.8mm

	EINDBOL
	Messing hoogglans gepolijst.
	diameter
402062	50.8mm

	BOL-ELLEBOOG
	Messing hoogglans gepolijst.
	diameter
402052	50.8mm

	ARMSTEUN
	Messing hoogglans gepolijst.
	diameter
402018	38.1mm

	VOETSTEUN gebogen
	Messing hoogglans gepolijst.
	diameter
402010	38.1mm

	COMBISTEUN
	Messing hoogglans gepolijst.
	diameter
402004	50.8mm

Art. nr.

LEUNINGSYSTEEM 2300

Kwalitatief hoogwaardig leuningsysteem voor de bouw en scheepsbouw. Rechthoekig. Geheel vervaardigd uit **geanodiseerd aluminium**. Het rechthoekige buisprofiel wordt per meter geleverd. Volledige lengte: 6 meter.

BUISPROFIEL 2300

Aluminium leuningprofiel rechthoekig 45 x 35mm.

Art. nr.	type
342900	2309

WANDHOUDERS 2300

Universele wandhouder 92mm. Buis wordt in sleufgat bevestigd door glijboutje waardoor montage zeer eenvoudige is.

Art. nr.	type
342910	2398A

TEGENPLATEN 2300

Tegenplaat voor zachte wanden.

Art. nr.	type	wanddikte
342917	2390	21-25mm

HOEKVERBINDINGSSTUKKEN 2300

Voor het creëren van een haakse bocht.

Art. nr.	type
342920	2317

EINDSTUKKEN 2300

Voor het creëren van een haakse bocht aan het einde van de leuning om een uitloop in de muur te sugereren.

Art. nr.	type
342920	2317

AFDICHTINGSSTUKKEN 2300

Voor het afdichten van de kopse kanten van de leuningen.

Art. nr.	type	uitvoering	bevestiging
342928	2312	vlak	zichtbaar
342929	2316A	afgerond	onzichtbaar

SCHARNIERSTUKKEN 2300

Voor het creëren van een verticale bocht in een willekeurige hoek. Maximale verstelling 120°.

Art. nr.	type
342935	2325

LEUNINGSYSTEEM 2800

Kwalitatief hoogwaardig leuningsysteem voor de bouw en de scheepsbouw. Rond model.
Geheel vervaardigd uit **geanodiseerd aluminium** met kunststof verbindingsstukken en eindstoppen. Het ronde buisprofiel wordt per meter geleverd.

BUISPROFIEL 2800

Aluminium leuningprofiel rond. Diameter 88mm.

Art. nr.	type
342960	2809

Art. nr.

AFWERKSTRIPPEN 2800

Voor het afwerken van de bevestigingssleuf aan de onderzijde van het buisprofiel. Kunststof zwart.

Art. nr.	type
342961	2328

LEUNINGHOUDERS 2800

Voor het bevestigen van de leuning aan de wand.

Art. nr.	type	uitvoering
342963	2898	leuninghouder

EINDSTOPPEN 2800

Te gebruiken aan de kopse kanten van de leuning voor een nette afwerking. Kunststof zwart.

Art. nr.	type
342966	2812

VERBINGSSTUKKEN 2800

Voor het verbinden van twee leuningbuizen. Kunststof zwart.

Art. nr.	type
342969	2816

EINDSTUKKEN 2800

Voor het afwerken van de uiteinden van de leuningbuizen.
Met zwart kunststof tussenringen en eindkappen.

Art. nr.	type	uitvoering
342974	2817B	links
342975	2817A	rechts

HOEKSTUKKEN 2800

Voor het creëren van een hoek 90 graden.
Met zwart kunststof tussenringen.

Art. nr.	type
342976	2817

EINDSTUKKEN 2800 verticaal

Aluminium. Verticale bevestiging.
Met zwart kunststof tussenring.

Art. nr.	type
342977	2824

TEGENPLATEN 2800

Tegenplaat voor zachte wanden.

Art. nr.	type	wanddikte
342917	2390	21-25mm

LEUNINGHOUDERS 2800

Aluminium.

Art. nr.	type	uitvoering
342985	2832	met afdekrozet over de schroefgaten

STATIEVEN 2800

Aluminium, staand model.

Art. nr.	type	afmeting	uitvoering
342950	2842	L = 995mm	vloerbevestiging

Art. nr.

LEUNINGHOUDERS Voor statiefbuizen 2800

Aluminium

	type	uitvoering
342957	2850	verstelbaar

BODEMFLENZEN 2800

Bodemflens met bevestiging M12 voor statiefbuizen. **Aluminium**.

	type
342959	2846

BEVESTIGINGSSCHROEVEN 2800

Roestvaststalen schroeven voor het koppelen en verbinden van de diverse onderdelen uit het leuningsysteem van 2800 serie.

	type	uitvoering
342995	2874	13mm
342996	2874	15mm
342997	2874	17mm

LEUNINGPROFIELEN

PVC. Kleur zwart, andere kleuren en maten zijn af fabriek leverbaar.

	voor strip
306830	40 x 8mm

RAILINGBESLAG 3556 / 3558

Scharnierdeel en grendelstuk.

	materiaal	houtmaat	inwendige maat
343355	mspolchr	74 x 39mm	67 x 32mm

GARDEROBEBESLAG

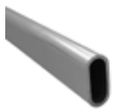

GARDEROBEBUIS Gardelux 1

Ovaal model. Materiaal **aluminium**.

	type	afmeting
343001	1010	30 x 14 x 2mm

GARDEROBESTEUNEN Gardelux

Materiaal **aluminium**. Montage in de dag. Kleur F2.

	type	model	afmeting
343003	1170	open	51 x 22mm
343005	1175	dicht	71 x 22mm
343008	1180	driehoek dicht	76 x 54mm

PLAFONDSTEUNEN Gardelux

Materiaal **aluminium**. Kleur F2.

	type	model	afmeting
343010	1190	eind	95 x 39mm
343012	1192	midden	95 x 54mm

WANDSTEUNEN Gardelux 55mm

Materiaal **aluminium**. Kleur F2.

	type	model	afmeting
343033	1030	eind	55 x 37mm
343035	1032	midden	55 x 50mm

Art. nr.

WANDSTEUNEN Gardelux 103mm 1

Materiaal **aluminium**. Voorzien van 1 opening. Kleur F2.

	type	model	afmeting
343040	1070	links	103 x 192mm
343041	1072	midden	103 x 192mm
343042	1071	rechts	103 x 192mm

WANDSTEUNEN Gardelux 103mm 3

Materiaal **aluminium**. Voorzien van 3 openingen. Kleur F2.

	type	model	afmeting	uitvoering sleuven
343055	1130	links	103 x 278mm	liggend
343056	1132	midden	103 x 278mm	liggend
343057	1131	rechts	103 x 278mm	liggend
343060	1110	links	103 x 310mm	staand
343061	1112	midden	103 x 310mm	staand
343062	1111	rechts	103 x 310mm	staand

WANDSTEUNEN Gardelux 157mm 4

Materiaal **aluminium**. Voorzien van 4 openingen. Kleur F2.

	type	model	afmeting
343050	1140	links	157 x 278mm
343051	1142	midden	157 x 278mm
343052	1141	rechts	157 x 278mm

BEUGELS Gardelux

Materiaal **aluminium**. Kleur F2.

	type	model
343045	1150	links
343046	1152	midden
343047	1151	rechts

EINDSTOPPEN Gardelux

Materiaal **aluminium**. Kleur F2.

	type	afmeting
343115	1290	32 x 16mm

DOPMOEREN voor Gardelux garderobesysteem

Materiaal **aluminium**. Voor bevestiging van steunen. Kleur F2.

	type	maat
343100	5865	M8

HOED- EN JASHAKEN Gardelux

Deze kunnen gemonteerd worden op Gardelux buis 1010.
Met borgschroefje. Kleur F2.

	type	uitvoering	afmeting: hoogte x diepte
343015	1230	3 haken	77 x 130mm
343020	1201	1 haak	33 x 73mm
343025	1221	1 haak	65 x 40mm
343030	1231	2 haken	63 x 40mm

KLEDINGHANGERS Gardelux

Materiaal **aluminium met zwarte haak**. Kleur F2.

	type	afmeting
343145	1262	440 x 195mm

Art. nr.

KASTROEDES

Gewalst. Ovaal 30 x 15mm. Alleen op volle lengte te bestellen.

nummer	lengte	materiaal
343409	47616	5000mm	verchroomd

KASTROEDES MET VERLICHTING

Bij Kroon is het mogelijk om kastroedes te bestellen met ingebouwde verlichting. Omdat hier zeer veel mogelijkheden in zijn, is het raadzaam om bij één van onze verkoopmedewerkers hiernaar te informeren.

KASTROEDEHOUDERS

Om aan te schroeven in de dag, met 2 schroefgaten.

afmeting	materiaal
343425	19 x 24mm	vernikkeld

KASTROEDES

Op lengtes van 3 meter.

diameter	materiaal
343402	Ø13mm	staal vernikkeld
343404	Ø19mm	staal vernikkeld
343405	Ø25mm	staal vernikkeld
343406	Ø19mm	wit geplastificeerd

KASTROEDEHOUDERS met hangoog

Om aan te schroeven, met 2 schroefgaten. Gatafstand 32mm. Afmeting inwendig 30x15mm.

nummer	materiaal
343411	70664	vernikkeld

ROEDEHOUDERS

Vernikkeld. **Per paar**.

diameter
343412	Ø13mm
343414	Ø19mm
343415	Ø25mm

SCHUIFHAKEN 0591

Zamac vernikkeld. Voor buis Ø19mm.

type	afmeting
386055	591	52 x 28mm

KLEDINGHANGERS RVS

Design kledinghanger van Ansae uitgevoerd in **rvs**.

diameter
386182	8 mm

GARDEROBE-GELEIDERS QUADRO

Uittrekbaar. Hoge belastbaarheid en optimale loopkwaliteit worden gecombineerd met een optisch aantrekkelijke vormgeving. Geleider in 4 loopbanen bekleed met kunststof, beugel **staal vernikkeld.**

nummer	lengte
343187	28714	400mm
343188	28715	500mm

Art. nr.

KLEERHANGERHOUDERS

Uittrekbaar. **Staal vernikkeld.**

nummer	lengte
343195	40279	310mm

ROEDEHOUDERS GSV 4074

3 delig. Schroefbaar. **Messing mat verchroomd**.

diameter
343416	Ø25mm

KOPHAKEN

Lengte: 25mm. Type 301-25. Met houtschroef.

materiaal
mschr
386204	mspol

KOPHAKEN 238

Lengte: 25mm. Met houtschroef.

materiaal
386206	mmchr
386207	mspol

GORDIJNHAKEN

Lengte: 55mm. Opschroefbaar.

materiaal
386211	mspol
386213	aluminium

HAKEN RVS type 8348

Rvs 304 (A2). Opschroefbaar.

afmeting
374085	32,5 x 32,5mm

HAKEN

materiaal	maat
374086	rvs	43 x 47.5 mm

KANHAKEN

Ovaal model. type 559

materiaal
386100	alu vernikkeld

JASHAKEN 0139

Van **aluminium** profiel. Opschroefbaar.

type	afmeting
386060	139	41 x 47mm

JASHAKEN 0011

Gegoten **aluminium**. Opschroefbaar.

type	afmeting	kleur
386063	11	48 x 45mm	F2

Art. nr.

JASHAKEN 0027

Van **aluminium** profiel. Opschroefbaar.

	type	afmeting	kleur
X374590	0027-02	37 x 44mm	F2

JASHAKEN 0029

Gegoten **aluminium**. Opschroefbaar.

	type	afmeting	kleur
386065	29	60 x 44mm	F2

JASHAKEN 0031

Gegoten **aluminium**. Opschroefbaar.

	type	afmeting	kleur
386066	31	52 x 43mm	F2

JASHAKEN 0033

Gegoten **aluminium**. Opschroefbaar.

	type	afmeting	kleur
386069	33	55 x 43mm	F2

HOED- & JASHAKEN 0880

Van **aluminium** profiel. **Geanodiseerd**. Boutbevestiging.

	type	afmeting	kleur
386103	880	80 x 106mm	F1

HOED- & JASHAKEN 0138

Van **aluminium** profiel. **Geanodiseerd**. Opschroefbaar.

	type	afmeting	kleur
386105	138	76 x 105mm	F2
386155	0138.11	85 x 128mm	F1

HOED- & JASHAKEN 0010

Van gegoten **aluminium**. **Geanodiseerd**. Opschroefbaar.

	type	afmeting	kleur
386108	10	85 x 128mm	F2

HOED- & JASHAKEN 0028

Van gegoten **aluminium**. **Geanodiseerd**. Opschroefbaar.

	type	afmeting	kleur
386109	28	90 x 100mm	F2

HOED- & JASHAKEN 0030

Van gegoten **aluminium**. **Geanodiseerd**. Opschroefbaar.

	type	afmeting	kleur
386110	30	87 x 128mm	F2

HOED- & JASHAKEN 0032

Van gegoten **aluminium**. **Geanodiseerd**. Opschroefbaar.

	type	afmeting	kleur
386112	32	89 x 127mm	F2

Art. nr.

JASHAKEN 4240A

Messing. Opschroefbaar.

	type	afmeting	materiaal
386072	4240A	40x45mm	mspol
386074	4240A	40x45mm	mspolchr

HOED- & JASHAKEN 4348

Messing. Opschroefbaar.

	type	afmeting	materiaal
386125	4348	40 x 90mm	mspol

HOED- & JASHAKEN 4240

Messing. Opschroefbaar.

	type	afmeting	materiaal
386126	4240	60 x 125mm	mspol

KAPSTOKGARNITUUR 88

Haken van **geanodiseerd aluminium** profiel gemonteerd op garderobelijst.

	type	uitvoering	afmeting	kleur
386152	882	2 haken	250 x 102mm	F2
386153	883	3 haken	410 x 102mm	F1

KAPSTOKGARNITUUR 82

Haken van gegoten, **geanodiseerd aluminium** gemonteerd op garderobelijst. Voorzien van montage-matjes aan de achterzijde.

	type	uitvoering	afmeting	kleur
386160	822	2 haken	250 x 102mm	F2
386161	823	3 haken	410 x 102mm	F2
386162	824	4 haken	570 x 102mm	F2

KAPSTOKGARNITUUR 86

Haken van **geanodiseerd aluminium** profiel gemonteerd op garderobelijst 45mm. Voorzien van montage-matjes aan de achterzijde.

	type	uitvoering	afmeting	kleur
386165	862	2 haken	250 x 129mm	F2

KAPSTOKGARNITUUR RVS 35868

Rvs kapstokgarnituur met jashaken. Diameter van de rozetten is 75mm. Diepte is 105mm.

	type	uitvoering	afmeting
386174	35868	8 haken	1000mm

KAPSTOKGARNITUUR RVS 35860

Rvs kapstokgarnituur met kledinghangers en hoedenrek. Diameter van de rozetten is 75mm. Diepte is 328mm.

	type	uitvoering	afmeting
386175	35860	6 kledinghangers	1000mm
386176	35855	losse kledinghanger	455mm

KAPSTOKGARNITUUR RVS recht

Rvs kapstokgarnituur met 3 kledinghangers. Recht model.

	type	uitvoering	afmeting
386181	enkel	3 kledinghangers	32 x 332mm

KAPSTOKGARNITUUR RVS met hoedenrek

Rvs kapstokgarnituur met 8 kledinghangers en hoedenrek.

Art. nr.	uitvoering	afmeting
386180	8 kledinghangers	1500mm

KLEDINGHAAK RVS 814083

Rvs 304 (A2). Opschroefbaar.

Art. nr.	hoogte	afmeting knop
386084	30mm	6mm

KLEDINGHAAK RVS 814082

Rvs 304 (A2). Opschroefbaar.

Art. nr.	hoogte	afmeting knop
386083	36mm	12mm

KLEDINGHAAK RVS 814081

Rvs 304 (A2). Opschroefbaar.

Art. nr.	hoogte	afmeting knop
386082	60mm	10mm

KLEDINGHAAK RVS 814080

Rvs 304 (A2). Haak met schroefdraad.

Art. nr.	hoogte	schroefdraad
386081	35mm	18mm

KLEDINGHAAK RVS 814079

Rvs 304 (A2). Haak met schroefdraad.

Art. nr.	hoogte	dikte	schroefdraad
386080	40mm	8mm	17mm

KLEDINGHAAK RVS 8347

Rvs 304 (A2) gepolijst. Opschroefbaar.

Art. nr.	hoogte	breedte	diepte
386085	44mm	35mm	23mm
386086	56mm	43mm	25mm

KLEDINGHAAK RVS 8361

Rvs 304 (A2) gepolijst. Opschroefbaar.

Art. nr.	diameter	lengte haak
386087	28mm	47mm
386088	35mm	65mm

KLEDINGHAAK RVS 8399

Rvs 304 (A2) gepolijst. Opschroefbaar.

Art. nr.	hoogte	diepte
386089	40mm	30mm

KLEDINGHAAK RVS 8400

Rvs 304 (A2) gepolijst. Opschroefbaar.

Art. nr.	hoogte	diepte
386090	40mm	30mm

KLEDINGHAAK RVS 8401

Rvs 304 (A2) gepolijst. Opschroefbaar.

Art. nr.	hoogte	diepte
386091	34mm	33mm

KLEDINGHAAK RVS 8476

Rvs 304 (A2). Met twee wegdraaibare haken. Opschroefbaar.

Art. nr.	Afmeting plaat
386092	55 x 43mm

KLEDINGHAAK RVS 8830

Rvs 304 (A2). Haak inklapbaar.

Art. nr.	Afmeting plaat	Lengte haak
386095	50 x 28mm	50mm

WANDGARDEROBE STAAND RVS

Plaatsbesparende garderobe met jashaken en kinderhaken.

Art. nr.	hxbxd
498050	1960x120x315 mm

WANDGARDEROBE STAAND V MODEL RVS

Elegante v-vormige garderobe met jashaken en kinderhaken.

Art. nr.	hxbxd
498052	1920x570x340 mm

Art. nr.

SCHEEPSVENTILATIEROOSTERS

SCHEEPSROOSTERS 2534

Rond, afsluitbaar.

	diameter	doorlaat	uitvoering
393450	100mm	13cm²	mmchr
393451	125mm	20cm²	mmchr
393452	150mm	37cm²	mmchr
393453	180mm	50cm²	mmchr
393460	100mm	13cm²	mspol
393461	125mm	20cm²	mspol
393462	150mm	37cm²	mspol
393463	180mm	50cm²	mspol

SCHEEPSROOSTERS RVS

Afsluitbaar.

	diameter	uitvoering
393448	125mm	rvs 316 (A4)

DEKVENTILATOREN

DEKVENTILATOREN

Rvs. Afsluitbaar door draaiknop. Met vliegengaas. Spatwaterdicht. Met afvoergaatjes. Speciaal voor jachten.

	buitenmaat	aansluiting
393480	185mm	Ø 80mm
393481	240mm	Ø120mm

DEKVENTILATOREN paddestoelmodel

Rvs. Afsluitbaar door draaiknop. Met vliegengaas. Spatwaterdicht. Paddestoelmodel speciaal voor jachten.

	buitenmaat	doorlaat
393485	115mm	Ø 80mm
393486	150mm	Ø120mm
393487	175mm	Ø140mm

TORPEDOVENTILATOREN

Lichtmetaal gegoten, ongeboord. Inlaat 140mm, uitlaat 75mm. Inwateren is nagenoeg uitgesloten. Door speciale torpedovorm extra hoge ventilatie.

	binnendiameter	flensmaat	hoogte
393493	90mm	150mm	220mm

SCHOEPENROOSTERS

SCHOEPENROOSTERS 2537

Uit **messing** plaatmateriaal. Dikte 1,25mm. Niet afsluitbaar.

	breedte x hoogte	doorlaat	materiaal
393116	160 x 80mm	35cm²	mmchr
393117	160 x 80mm	35cm²	mspol
393136	360 x 95mm	70cm²	mmchr
393137	360 x 95mm	70cm²	mspol

SCHOEPENROOSTERS RVS

Gepolijst rvs. Kwaliteit **316 (A4)**. Niet afsluitbaar.

	type	afmeting	aantal schoepen
393145	8371	127 x 115mm	1 rij van 6 schoepen
393148	8372	230 x 115mm	2 rijen van 6 schoepen

Art. nr.

SCHOEPENROOSTERS ALUMINIUM 6mm

Niet afsluitbaar. Hard **aluminium**. Dikte 6mm.

	breedte x hoogte	doorlaat	kleur
393077	250x250	144cm2	blank
393078	250x300	144cm2	blank
393079	300x250	144cm2	blank
393080	300x300	180cm2	blank
393085	400x300	270cm2	blank
393090	500x400	360cm2	blank

SCHOEPENROOSTERS ALUMINIUM 12mm

Niet afsluitbaar. Hard **aluminium**. Met gezette kanten en afgeronde hoeken. Dikte 12mm. Geschikt voor gebruik met afsluitbare binnenroosters.

	breedte x hoogte	doorlaat	kleur
393040	370x40	37cm2	blank
393041	370x40	37cm2	bruin
393042	370x40	37cm2	wit
X316024	130x90	20cm2	alu
393045	130x90	20cm2	wit
393050	180x90	30cm2	blank
393052	300x90	48cm2	blank
393053	155x155	42cm2	wit
393054	215x150	63cm2	blank
393055	155x155	42cm2	blank
393058	195x195	68cm2	blank
393059	200x200	82cm2	wit
393060	245x195	108cm2	blank
X315984	245x195	108cm2	wit
393070	150x215	60cm2	blank
X316038	150x215	60cm2	wit
393075	195x245	108cm2	blank
393076	195x245	108cm2	wit
393100	495x65	76cm2	blank
393101	650x65	95cm2	blank
393105	495x90	102cm2	blank
393106	650x90	127cm2	blank

SCHOEPENROOSTERS met grote schoep

Gavo. Niet afsluitbaar. Hard **aluminium**. Grote schoepen met een lengte van 200mm per schoep. Gefabriceerd volgens de richtlijnen aangegeven in de gasinstallatie voorschriften NEN 1078 en NEN 3028.

	breedte x hoogte	doorlaat	model
393205	250x150	85cm2	staand
393206	250x200	110cm2	staand
393207	250x250	140cm2	staand
393208	250x300	170cm2	staand
393209	250x400	255cm2	staand
393210	250x500	310cm2	staand
393211	250x350	225cm2	staand
393225	500x200	225cm2	liggend
393226	500x250	285cm2	liggend
393227	500x300	340cm2	liggend
393228	500x350	455cm2	liggend
393229	500x400	510cm2	liggend
393230	500x450	570cm2	liggend
393233	500x500	625cm2	liggend

Art. nr.

SCHOEPENROOSTERS kunststof

Niet afsluitbaar. Kunststof wit.

	breedte x hoogte	doorlaat
393365	150x220	52cm2
393366	250x200	83cm2
393367	300x250	117cm2
393368	350x300	117cm2

KASTVENTILATIEROOSTERS

VENTILATIEROZETTEN

Rvs.

	diameter
393410	52mm

KASTROOSTERS

Rond. Kunststof, met tegenring.

	diameter	kleur
393415	40mm	wit

SCHUIFROOSTERS

SCHUIFROOSTERSETS

Complete set bestaande uit buitenrooster met afdekkap met binnenschuifrooster. Voorzien van schuifknop die geschikt is voor eventuele koordbevestiging.
Tevens uitgevoerd met **aluminium** vlieggaas.

	breedte x hoogte	doorlaat	kleur
393300	300x30	22cm2	wit
393302	370x30	28cm2	wit

SCHUIFROOSTERS

Afsluitbaar door schuifknop of kunststof draaiknop die geschikt is voor eventuele koordbevestiging.
Met vliegengaas. **Aluminium**.

	breedte x hoogte	doorlaat	kleur	type knop
393303	370x30	28cm2	wit	schuifknop
393304	370x40	40cm2	wit	draaiknop
393306	370x40	45cm2	wit	draaiknop / zonder vliegengaas
393312	300x90	61cm2	wit	draaiknop
393316	215x150	77cm2	wit	draaiknop
393320	245x195	125cm2	wit	draaiknop
393325	500x240	325cm2	wit	draaiknop
393330	495x65	90cm2	wit	draaiknop
393331	650x65	118cm2	wit	draaiknop
393332	500x90	122cm2	wit	draaiknop
393333	650x90	200cm2	wit	draaiknop

SCHUIFROOSTERS 704

Schuifrooster wit, afsluitbaar, met koord en haak.
Inclusief schroeven.

	breedte x hoogte	doorlaat	kleur
393343	200x200	127cm2	wit
393348	250x80	63cm2	wit
393349	150x100	47cm2	wit

Art. nr.

SCHUIFROOSTERS met schuifnok en koord

Afsluitbaar met schuifnok en trekkoord.
Kunsstof. **Inclusief** schroeven.

	breedte x hoogte	doorlaat	kleur
393350	160x160	66cm2	wit
393352	250x200	126cm2	wit
393354	300x250	191cm2	wit

VENTILATIEROOSTERS/STRIPPEN

VENTILATIESTRIP 30mm

Aluminium ventilatiekapje. Opbouw. Regeninslagwerend.
De onderzijde is voorzien van insectengaas.

	breedte x hoogte	doorlaat	kleur
393039	370x30	18cm2	wit

VENTILATIESTRIP 60mm

Ventilatiestrip vervaardigd van **aluminium** extrusieprofielen. Geschikt voor vele toepassingen, bijvoorbeeld voor plaatsing in werkbladen boven radiatoren, in keukenplinten voor ventilatie van inbouwapparatuur, deuren etc. Vaste hoogtematen: 60 / 80 / 100 / 130 / 150mm hoog. Fijne perforatie voor hoge luchtdoorlaat. Achterflens met tanden voor strakke montage.
Bevestigingsgaatjes in achterflens voor evt. vaste zekering.

	breedte x hoogte	doorlaat	kleur
393339	500X60	82cm2	geanodiseerd

VENTILATIESTRIP 80mm

G61-10 Ventilatiestrip, **aluminium**, extrusie, 80 mm ventilatiestrip vervaardigd van **aluminium** extrusieprofielen.
Geschikt voor vele toepassingen, bijvoorbeeld voor plaatsing in werkbladen boven radiatoren, in keukenplinten voor ventilatie van inbouwapparatuur, deuren etc. Vaste hoogtematen: 60 / 80 / 100 / 130 / 150mm hoog.
Standaard **geanodiseerd** of voorzien van hoogwaardige poedercoating. Fijne perforatie voor hoge luchtdoorlaat. Achterflens met tanden voor strakke montage.
Bevestigingsgaatjes in achterflens voor evt. vaste zekering.

	breedte x hoogte	doorlaat	kleur
X315962	400x80	95cm2	geanodiseerd

VENTILATIESTRIP 100mm

G61-10 Ventilatiestrip, **aluminium**, extrusie, 100mm .
Ventilatiestrip vervaardigd van **aluminium** extrusieprofielen. Geschikt voor vele toepassingen, bijvoorbeeld voor plaatsing in werkbladen boven radiatoren, in keukenplinten voor ventilatie van inbouwapparatuur, deuren etc.
Vaste hoogtematen, 60 / 80 / 100 / 130 / 150mm hoog. Standaard **geanodiseerd** of voorzien van hoogwaardige poedercoating. Fijne perforatie voor hoge luchtdoorlaat.
Achterflens met tanden voor strakke montage. Bevestigingsgaatjes in achterflens voor evt. vaste zekering.

	breedte x hoogte	doorlaat	kleur
393340	400x100	127cm2	geanodiseerd

Art. nr.

VENTILATIEROOSTER met vliegengaas

Slagvast polystyreen binnenrooster. Toepassing: op deur, kozijn of raam. De bediening van het rooster bevindt zich aan de uiteinden van het rooster. Het rooster is voorzien van een vast vliegengaas. Freesmaat: 3 sleuven van 20x80 mm.

	breedte x hoogte	doorlaat	kleur
393345	385x40	48cm2	wit
393347	165x60	-	wit
393355	350x300	262cm2	wit

VENTILATIEROOSTER RVS BOL

Hoogwaardig **rvs** (**304 / A2**), metalen (buitenrooster). **Inclusief** rvs schroeven, muggennet, spanveren en afdichtrubber.

	diameter	doorlaat
393390	125mm	82cm2
393391	150mm	126cm2

VENTILATIEROOSTER OPEN

Kunststof ventilatierooster, kleur wit, Voorfront, niet afsluitbaar. **Inclusief** schroeven.

	breedte x hoogte	doorlaat	kleur
393360	160x160mm	66,5 cm2	wit

LAMELLENROOSTER

LAMELLENROOSTER RVS

Hoogwaardig **rvs** (AISI **304 (A2)**) metalen buitenrooster. **Inclusief rvs** schroeven, spanveren en afdichtrubber. Opent en sluit automatisch door overdruk.

	diameter	doorlaat
393395	125mm	112cm2

KAPROOSTER

KAPROOSTER RVS

Buisaansluiting: 125 mm. Hoogwaardig **rvs** metalen buiten-rooster. **Inclusief** rvs schroeven, spanveren en afdichtrubber. Kaprooster met klep die automatisch opent en sluit d.m.v. overdruk.

	diameter	doorlaat
393397	125mm	113cm2

KLEPROOSTER Kunststof

Kunststof. Met terugslagklep. Universele aansluiting. Afmeting vlak / kanaal 110 x 55mm. Ronde buis 100 - 125mm.

	kleur
393435	wit
393436	grijs
393437	bruin

Art. nr.

VENTIELROOSTER

VENTIELROOSTER RVS

Hoogwaardig **rvs 304 (A2)** metalen ventielrooster. **Inclusief** montagebus, rvs schroeven en spanveren. Ventielrooster voor verstelbare luchtdoorlaat. Toepassing: keuken, badkamer, wc, meterkast.

	diameter	doorlaat
393399	125mm	57cm2

VENTIEL ROOSTER PVC

Stork. Ventilatie ventielen worden gebruikt voor het afvoer van ventilatielucht. Het ventiel is voorzien van klemveren en kan daarmee direct gemonteerd worden.

	diameter	kleur
389406	100 / 125 mm	wit

BADKAMERROOSTER

BADKAMERROOSTER Kunststof

Twee-delig, met schroeven. Afmeting 452 x 92mm. Kunststof. Niet afsluitbaar.

	breedte x hoogte	kleur
393430	452 x 92mm	wit
393431	452 x 92mm	bruin

Art. nr.

KLUIZEN

CARSAFES ADB-919

Kluis voor in de auto, caravan of aan boord van jachten. Voor zaken als contanten, paspoorten en mobiele telefoons. Ook handig op vakantie.

	type
369440	ADB-919

KLUIZEN ET INBRAAKWEREND

Privékluizen ET.

Inbraakwerend: Securitylevel 2.
Brandwerend: DIN 4102, 30 minuten.
Indicatie waardeberging: € 5.000.
Getest volgens inbraakwerende Europese norm EN 14 450.
Dubbelwandige constructie.
Elektronisch slot met een vrij instelbare gebruikerscode en 1 mastercode. 3-zijdig sluitsysteem met solide **stalen** schoten met een diameter van 2,5 cm.
In hoogte verstelbare legbord(en). Verankeringsgaten in bodem (2) en achterwand (2).
Inclusief montagemateriaal voor verankering. Standaard kleur: grijs.

	type	afmeting uitwendig HxBxD	afmeting inwendig HxBxD
369465	ET1	330x450x395mm	240x350x285mm
369466	ET2	450x450x395mm	350x350x285mm
369467	ET3	610x450x395mm	500x360x285mm
369468	ET4	810x450x395mm	700x360x285mm

PRIVEKLUIZEN PROTECTOR HOME & OFFICE

Bieden bescherming tegen inbraak.

Inbraakwerend: Safe 2 .
Indicatie waardeberging: €2.500.
Geschikt voor berging van documenten en waardevolle voorwerpen. Standaard voorzien van een dubbelbaardsleutelslot (2 sleutels mee-geleverd) of elektronisch slot (met noodsleutelslot).
Standaard voorzien van verankeringsgaten in bodem (2) en achterwand (2).
Standaard kleur: zwart.

	model	afmeting uitwendig HxBxD	afmeting inwendig HxBxD	legborden
369570	25 K	250x350x250mm	240x340x200mm	-
369571	25 E	250x350x250mm	240x340x186mm	-
369572	35 E	350x360x380mm	340x350x316mm	1
369573	61 E	610x450x380mm	600x440x316mm	2
369574	Laptop K	260x500x410mm	250x490x340mm	-
369575	Laptop E	260x500x410mm	250x490x340mm	-

Art. nr.

BRANDKASTEN ROYAL SAFE

Inbraakwerend: Safe 1.
Brandwerend: JIS 2H , 2 uur.
Indicatie waardeberging: € 1000.
Bieden bescherming tegen brand en inbraak
Geschikt voor het opbergen van documenten
Standaard voorzien van een mechanisch cijferslot en een cilindersleutelslot (2 sleutels meegeleverd)
Standaard kleur: grijs

	type	afmeting uitwendig HxBxD	afmeting inwendig HxBxD
369510	R10	342x484x411mm	214x354x267mm
369512	R12	512x344x433mm	354x214x267mm
369515	R15	520x422x488mm	380x312x320mm

KLUIZEN PT INBRAAKWEREND

Inbraakwerend: Securitylevel 2.
Brandwerend: DIN 4102, 30 minuten.
Indicatie waardeberging: €5.000.
Getest volgens inbraakwerende Europese norm EN 14 450.
Dubbelwandige constructie.
Dubbelbaardsleutelslot (2 sleutels meegeleverd).
3-zijdig sluitsysteem solide **stalen** schoten met een diameter van 2,5 cm.
In hoogte verstelbare legbord(en) vanaf model PT 1.
Verankeringsgaten in bodem (2) en achterwand (2).
Inclusief montagemateriaal voor verankering.
Standaard kleur: grijs.

	type	afmeting uitwendig HxBxD	afmeting inwendig HxBxD
369471	PT1	330x450x395mm	235x350x285mm
369470	PT2	450x450x395mm	350x350x285mm
369473	PT3	610x450x400mm	500x370x285mm
369469	PT4	810x450x380mm	700x370x300mm

BRANDKASTEN ROYAL SAFE IC LOCK

Inbraakwerend: Safe 1.
Brandwerend: JIS 2H , 2 uur.
Indicatie waardeberging: €1000.
Voorzien van electronisch cijferslot en sleutelslot.
Bieden bescherming tegen brand en inbraak.
Geschikt voor het opbergen van documenten.
Standaard voorzien van een mechanisch cijferslot en een cilindersleutelslot (2 sleutels meegeleverd).
Standaardkleur: grijs

	type	afmeting uitwendig HxBxD	afmeting inwendig HxBxD
369545	R15PL	520x442x496mm	380x312x320mm
369550	R30PL	930x590x593mm	720x450x355mm

KLUIZEN COMPACT SAFE

Biedt bescherming tegen inbraak.
Dubbelbaard sleutelslot.
Inclusief verankeringsmateriaal.

	type	afmeting uitwendig HxBxD	afmeting inwendig HxBxD
369560	Compact	150x200x170mm	145x195x125mm

Art. nr.

WINKELKLUIZEN TRONY GOLD

Inbraakwerend: Safe 2.
Indicatie waardeberging: €2500.
Bieden bescherming tegen inbraak. Speciaal ontworpen voor de detailhandel en horeca. Voorzien van inwerpopening :afmeting 170x8 mm. Deze kluis heeft een zelf in te stellen electronisch slot. Dit electronische slot kan zowel op batterijen, als op het lichtnet werken.
Tijdvertraging instelbaar van 0-99 minuten. Noodopening m.b.v een batterij of een dubbelbaardnoodsleutel.
Standaard voorzien van verankeringsgaten in bodem en achterwand. Gewicht: 34kg.

	type	afmeting uitwendig HxBxD	afmeting inwendig HxBxD
369500	GTR/4P Trony Gold	280x400x350mm	270x390x295mm

SLEUTELKASTEN

SLEUTELKASTEN K100

Met verstelbare lijsten en draaibare binnenplaat.

	geschikt voor	h x b x d
369100	100 sleutels	420 x 370 x 140mm

SLEUTELKASTEN RL

Met vaste lijsten.

	geschikt voor	h x b x d
369020	20 sleutels	225 x 190 x 80mm
369030	30 sleutels	275 x 230 x 80mm
369040	50 sleutels	425 x 340 x 80mm
369060	60 sleutels	425 x 340 x 80mm
369070	70 sleutels	425 x 340 x 80mm

SLEUTELKLUIZEN TECHNOMAX

Sleutelkluizen Technomax CK.
Inbraakwerend: Safe 2.
Bieden bescherming tegen inbraak.
Geschikt voor de berging van sleutels.
Model CK standaard voorzien van een dubbelbaardsleutelslot (2 sleutels meegeleverd).
Standaardkleur: grijs

	type	afmeting uitwendig HxBxD
369594	Technomax CK 120	470x360x140mm

NOODSLEUTELKASTEN

Naadloos gelast plaatstaal, in- en uitwendig rood gelakt.
Voorzien van glasvenster en hamer.

	type
369002	nummer 4
369004	nummer 8 zonder cilinder
369003	los glas voor noodsleutelkastje
369006	Elektronisch 12/24V

SLEUTELKLUIZEN met cijfercombinatie

Sleutelkluis Masterlock
- max.5 sleutels
- met code te openen

	type
369596	Masterlock

Art. nr.

ACCOMODATIESYSTEMEN ISOLAMIN

Voor de opbouw van hutten leveren wij een compleet scheeps-accomodatiesysteem van Isolamin.

Brandklassen B15 - A0 en A60.
Wand- en plafondsysteem, zowel modulair als standaard.

Makkelijk te plaatsen door de panelen naast elkaar te plaatsen en te hangen met speciale bergingsstrip.

Graag ontvangen wij van u een specificatie van het project voor een passende aanbieding met concurrerende prijzen.

Bezoek met uw opdrachtgevers onze uitgebreide accomodatieshowroom in Hoogezand.

PREFAB WETUNITS PREMEC

Wij hebben een uitgebreide serie badunits in ons programma. Deze units zijn toepasbaar in de accomodatiesystemen. De badunits worden compleet en klaar voor gebruik aangeleverd. Het leidingwerk, electrische bedrading, sanitaire voorzieningen en accessoires zijn geïnstalleerd en getest. Te leveren als compleet opgebouwde units als assemblagepakket. Dit scheelt ruimte tijdens transport en dus transportkosten.

Art. nr.

BRANDVERTRAGENDE DEUREN MOMEC

Kroon vertegenwoordigt MOMEC exclusief voor Nederland en België. Dit is een fabrikant voor brandvertragende deuren. Deze deuren leveren wij met de door u gewenste certificaten zoals: DNV/MED, Lloyds, CCS en vele andere.

Bezoek met uw opdrachtgever onze uitgebreide accommodatie toonzaal.

Graag ontvangen wij van U een specificatie van nieuwbouw of reparatie voor een passende aanbieding met concurrerende prijzen en korte levertijden.

BRANDDEUREN MOMEC Zweden
* A30-A60 klasse
* A0 - A15 klasse
* B0 - B15 klasse
* C - klasse

B15 DEUREN

Deuren met kozijnen. Wij houden voor nood-, spoed- en reparatiegevallen enkele courante deuren op voorraad. Deurblad RAL 9001. Kozijnen RAL9001. **Inclusief** counterframe voor 50mm wanddikte.
Gat in de wand: 1970x 740mm.
Dagmaat: 1900 x 650mm.
Geschikt voor deursloten 3800 serie.

	draairichting
779006	links
779007	rechts

PAUMELLE B15 DEUREN

	Draairichting
779013	Links
779014	Rechts

Art. nr.

SCHEEPSMEUBILAIR

Daar waar **stalen** scheepsmeubilair vereist wordt, kunnen wij u aanbieden:

- Kooien met of zonder lade.
- Klapkooien aan de wand.
- Kledingkasten.
- Bureaus en boekenrekjes.
- Hospitaal en sofa's.

DEKMEUBILAIR

Glasvezel versterkte polyester producten:
- Dekkisten, eventueel gasdicht.
- Accukisten.
- Zwemvestkisten.
- Dekbanken, eventueel met bergruimte.
- Raambakken.
- Brandslangkasten.
- Deuren.

Deze artikelen zijn in diverse uitvoeringen en kleuren leverbaar.

Fabrieksdocumentatie hebben wij voor u beschikbaar.

WANDPROFIELEN HA-EFF

Voor de opbouw van hutten en andere accommodatie aan boord van schepen en op offshore eilanden leveren wij voor de conventionele “hard core” wanden een compleet programma:
* stalen klemprofielen
* stalen vloerprofielen
* stalen plafondprofielen
* PVC afdekprofielen
* PVC plintprofielen

OMEGA KLEMPROFIELEN 310

Staal verzinkt. Enkel voorgeboord.

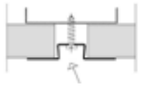

Art. nr.	type	lengte	kleur
306700	310	5 mtr.	staal
306701	310	2.5 mtr.	staal

KLEMPROFIELEN 610

Dubbel voorgemonteerd voor scheidingswanden.

Art. nr.	type	lengte	materiaal
306710	610	2,2 mtr	staalverzinkt

AFDEKPROFIELEN 1496

Passend als afwerking in de **stalen** klemprofielen.

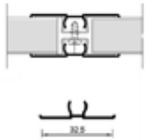

Art. nr.	type	lengte	materiaal
306735	1496	5mtr	PVC beige
306736	1496	5mtr	PVC wit

AFDEKPROFIELEN 6476

Passend als afwerking in de **stalen** klemprofielen met als mogelijkheid om laminaatstroken in te schuiven.

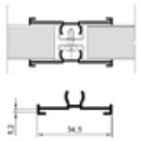

Art. nr.	type	lengte	materiaal
306740	6476	5mtr	PVC beige
306741	6476	5mtr	PVC wit

PLINTPROFIELEN 3219/20

Dit profiel is samengesteld uit plintprofiel 3219 en inlageprofiel 3220.

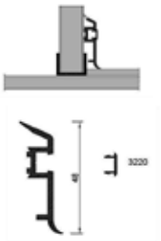

Art. nr.	type	lengte	materiaal
306742	3219/20	5mtr	PVC antraciet
306743	3219/20	5mtr	PVC wit

VLOERPROFIELEN

Staal verzinkt. Voor montage op het dek. Lengte is 5 meter.

Art. nr.	type	binnenwerkse afmeting
306718	U120	20mm
306720	U123	23mm

PLAFONDPROFIELEN

Staal verzinkt. Lengte is 5 meter.

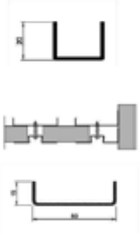

Art. nr.	type	afmeting
306750	150-15	15 x 50 x 15mm
306751	150-30	15 x 50 x 30mm

KOPPELKLEMMEN

Kruisverbinding, **staal verzinkt**. Voor het koppelen van de plafondprofielen zonder te lassen of te schroeven, simpel door het ombuigen van de lipjes.

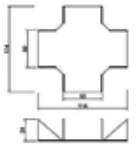

Art. nr.	model	uitvoering	afmeting
306745	A	kruisverbinding	29 x 114 x 114
306746	B	T-verbinding	29 x 114 x 57

HOEKAFWERKINGSPROFIELEN

Aluminium geanodiseerd blank met ronde hoeken.
Lengte is 5 meter.

Art. nr.	afmeting	uitvoering
306105	30 x 30 x 2mm	met ronde binnenhoek
306110	40 x 40 x 2mm	met ronde binnenhoek

FASTMOUNT.COM
PANEL MOUNTING SYSTEMS

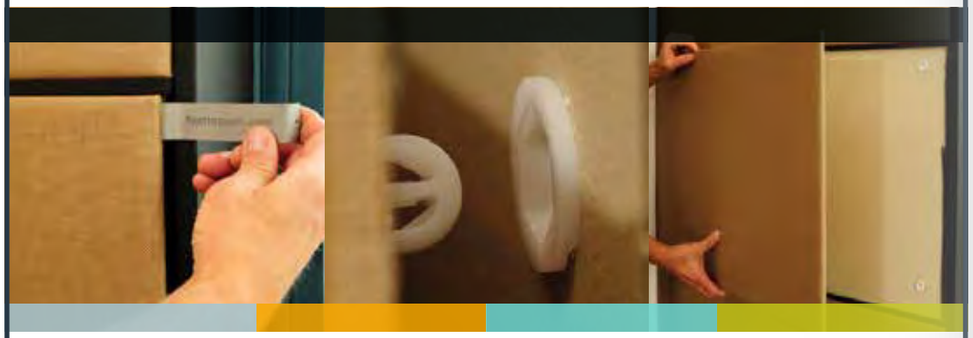

PERFECT PANEL MOUNTING

Award-winning Fastmount™ sets the standard for mounting removable panels in the marine, architectural, aviation and RV sectors.

The Fastmount system delivers a flawless finish with perfect alignment. Panels can be easily removed and refitted in any sequence, time after time. The secret to the Fastmount system is a unique range of patented interchangeable clips ideal for secure fastening.

Fastmount is designed to perform on sea, land and in the air. Applications of use only limited by your imagination and common sense.

BENEFITS

- No visible fixings
- Eliminates panel damage – install panels during final build stages
- Variety of mounting options – self tapping, glue and screw fix
- Allows for panel flex and expansion
- Provides cavities for services and enhanced acoustics

APPLICATIONS

- Ceilings, walls, feature panels and upholstery
- Access, inspection and ventilation panels
- Interior and selected exterior applications
- Upholstered, painted, prefinished and composite panels
- Mounts into a wide variety of substrates e.g. GRP, composite, honeycomb
- New build, re-fit and upgrades

P. +64 21 725 418
F. +64 9 909 6034
E. info@fastmount.com

www.fastmount.com

TRY FASTMOUNT
Contact Kroon B.V or request a trial kit online.

Art. nr.

FASTMOUNT - ONZICHTBAAR PANEEL MONTAGESYSTEEM

Een compleet bevestigingssysteem voor het simpel plaatsen en uitnemen van wand-, plafond-, en decor- panelen voor de interieurbouw, standbouw, luxe jachtbouw etc

De clipsets zijn verkrijgbaar in diverse montagemogelijkheden zoals zelftappend, verlijmend, opschroevend en zijn tevens onderling met elkaar te gebruiken.

Er zijn ook complete gereedschapssets beschikbaar om de clips zeer nauwkeurig te monteren en demonteren alsook de panelen te kunnen verwijderen. Door de zeer nauwkeurige plaatsing van de clips is napositionering van de panelen niet nodig.

PANEELCLIPS Zelftappend PC-M1

Voor montage in 10mm boorgat. Voor te boren met montageboor CT-01 of paneelboor CT-09.

	type	kleur
30666000	PC-M1	wit

PANEELCLIPS Zelftappend zwaar PC-M2H

Voor montage in 10mm boorgat.
Voor te boren met montageboor CT-01 of paneelboor CT-09.
Te monteren met montagestift CT-10.

	type	kleur
30666010	PC-M2H	zwart

PANEELCLIPS Zelftappend gatdeel PC-F1

Voor montage in 16,8mm boorgat. Voor te boren met trappenboor CT-07.

	type	kleur
30666020	PC-F1	wit

PANEELCLIPS Zelfpassend gatdeel PC-AF1

Voor montage in 35mm boorgat. “Auto-fit”

	type	kleur
30666021	PC-AF1	wit

PANEELCLIPS Zelftappend Extra zwaar VS-M1

Zeer sterk. Voor gebruik met clips PC-F1 of PC-SF1.
Voor montage in 10mm gat.
Minimum paneeldikte 9mm.
Te monteren met montagestift CT-10.

	type	kleur
30666045	VS-M1	wit

Art. nr.

PANEELCLIPS Zelftappend Low Profile LP-F8

Toepasbaar in multiplex en MDF-platen.
Voor gebruik met clips LP-M8 en LP-SM8.
Voor montage in 25 tot 25,4 mm gat.
Minimum paneeldikte 9mm.
Te monteren met montagestift CT-19.

	type	kleur
30666300	LP-F8	wit

PANEELCLIPS Zelftappend Low Profile LP-DF8

Toepasbaar in gipsplaten.
Voor gebruik met clips LP-M8 en LP-SM8.
Voor montage in 25mm gat.
Minimum paneeldikte 12mm.
Te monteren met montagestift CT-19.

	type	kleur
30666305	LP-DF8	wit

PANEELCLIPS Zelftappend Low Profile LP-M8

Toepasbaar in multiplex en MDF-platen.
Voor gebruik met clips LP-F8 en LP-DF8.
Voor montage in 10mm gat.
Minimum paneeldikte 9mm.
Te monteren met montagestift CT-10.

	type	kleur
30666315	LP-M8	wit

PANEELCLIPS Verlijmbaar PC-SM2 / PC-SM2 H

Om te verlijmen. Geschikt voor zeer dunne panelen.
Te gebruiken met clips PC-F1, PC-SF1, PC-RF1, PC-AF1.

	type	kleur	gebruik
30666030	PC-SM2	wit	normaal
30666031	PC-SM2H	zwart	heavy duty

PANEELCLIPS Verlijmbaar Low Profile LP-SM8

Om te verlijmen. Geschikt voor zeer dunne panelen.
Te gebruiken met clips LP-M8, LP-SM8.

	type	kleur
30666320	LP-SM8	wit

PANEELCLIPS Opschroefbaar extra zwaar SG-F10

Gatdeel. Trekkracht 3kg.
Te gebruiken met clip SG-M10.

	type	kleur
30666060	SG-F10	wit

PANEELCLIPS Opschroefbaar extra zwaar SG-M10

Pendeel. Trekkracht 3kg.
Te gebruiken met clip SG-F10.

	type	kleur
30666070	SG-M10	wit

PANEELCLIPS Opschroefbaar PC-SF1

Gatdeel.
Te gebruiken met clips PC-M1A, PC-M2H, PC-SM2, VS-M1.

	type	kleur
30666040	PC-SF1	wit

Art. nr.

PANEELCLIPS Opschroefbaar rechte hoek PC-RF1

Gatdeel.
Te gebruiken met clips PC-M1A, PC-M2H, PC-SM2, VS-M1

	type	kleur
30666035	PC-RF1	bruin

PANEELCLIPS Opschroefbaar LP-AF8

Gatdeel. Voor montage in 35mm boorgat.
Past op clips LP-M8, LP-SM8.
Ontworpen voor gebruik met gebogen panelen

	type	kleur
30666310	LP-AF8	wit

CENTREER HULPSTUKKEN CP

Voor boorgat van 10mm of voor gebruik in clips
PC-F1of PC-SF1.

	type	voor gebruik in clips
30666050	CP-01A	PC-F1, PC-SF1, PC-RF1 & PC-AF1.
30666055	CP-03	SG-F10, SG-M10
30666058	CP-08	LP-F8, LP-DF8 & LP-AF8 vrouwelijke clip.

PANELSAFE 150mm PS-150/150E/S150E

De panelsafe geeft extra controle en veiligheid voor verwijderbare panelen. Het paneel hangt onder het plafond voor makkelijk onderhoud achter het paneel of voor gecontroleerde verwijdering van het paneel door het loslaten van het draad.
Standaard lengte 150mm.
Te monteren met montageboor CT-01, trappenboor CT-07, montagestift CT-03 en montagestift CT-10.

	type
30666075	PS-150
30666076	PS-150E zelftappend, Easyfit
30666077	PS-S150E verlijmbaar, Easyfit

BOORMALLEN CT-18, voor PC-RF1

Boormal voor Paneelclip opschroefbaar rechte hoek PC-RF1

	type
30666210	CT-18

MONTAGEBOREN 10mm CT-01

Met diepteaanslag wordt altijd de juiste diepte voorgeboord.

	type
30666080	CT-01

TRAPPENBOREN CT-07, 16,8mm voor PC-F1

Voor het maken van een boorgat van 16,8mm.
Geschikt voor paneelc lip type PC-F1.
Te gebruiken in bestaand boorgat van 10mm.

	type
30666140	CT-07

MONTAGEBOREN HM CT-13A, 16,8mm

Om gaten in glasvezel, koolstofvezel en kevlar laminaat boren.

	type
30666190	CT-13A

Art. nr.

PANEELBOREN 10mm CT-09

Om blinde gaten te boren in de achterkant van beschilderde panelen.
Te gebruiken met centreerhulpstuk CP-01.

type

30666160 CT-09

TAPPEN CT-15

Te gebruiken voor draad tappen PC-F1.
Voorboren met CT-07.

type

30666200 CT-15

MONTAGESTIFTEN CT-03, voor PC-F1

Hulpstuk voor het eenvoudig monteren van paneelclip PC-F1.
Voor gebruik op een (accu)boormachine.

type

30666090 CT-03

MONTAGESTIFTEN CT-10, voor PC-M2H

Hulpstuk voor het eenvoudig monteren van paneelclip PC-M2H.
Voor gebruik op een (accu)boormachine.

type

30666170 CT-10

MONTAGESTIFTEN CT-19, voor LP-F8 / LP-DF8

Hulpstuk voor het eenvoudig monteren van paneelclip LP-F8 en LP-DF8.
Voor gebruik op een (accu)boormachine.

type

30666220 CT-19

DEMONTAGE HULPSTUKKEN CT-05

Voor het eenvoudig wegnemen van geplaatste panelen.

type

30666110 CT-05

Art. nr.

GEREEDSCHAPSETS CT-08

Bevat de volgende gereedschappen:
- montageboor CT-01.
- montagestift CT-03.
- montagestift CT-10.
- demontage hulpstuk CT-05.
- trappenboor CT-07.
- paneelboor CT-09.

type

30666150 CT-08

SERVICE PAKKETTEN CT-06S

Handig set met paneelclips en montagehulpstukken.
Bevat:
- 40x clip PC-M1.
- 10x clip PC-F1.
- 4x clip PC-SM2.
- 1x montagestift CT-03.
- 1x montagestift CT-10.
- 1x demontage hulpstuk CT-05.

type

30666120 CT-06S

PROEFPAKKETTEN CT-06T

Starterspakket om de voordelen te ervaren.
Bevat:
- 16x clipset PC-01.
- 4x clip PC-SM2.
- 4x clip PC-SF1.
- 1x montageboor CT-01.
- 1x montagestift CT-03.
- 1x montagestift CT-10.
- 1x demontage hulpstuk CT-05.
- 1x trappenboor CT-07.
- 1x paneelboor CT-09.
- 4x centreer hulpstuk CP-01.

type

30666130 CT-06T

PROEFPAKKETTEN Heavy duty CT-11

Set bevat:
10x PC-M2H, 10x VS-M1 en 1x CT-10.

type

30666180 CT-11

Art. nr.

LADDERHAKEN

Messing verchroomd.

	afmeting	te combineren met:
342436	105 x 20 x 20mm	artikelnummer 342435

KOOILADDERS

LADDERBEUGELS voor 342436

Messing verchroomd te combineren met artikel 342436.

	afmeting
342435	85 x 28 x 14mm

LADDERKLEMMEN

Messing verchroomd te combineren met artikel 342436.

	afmeting
342438	47 x 22mm

LADDERSCHARNIEREN

Messing

	afmeting
342437	145 x 20 mm

SPREEKBUISMONDSTUKKEN

Complete set bestaat uit:
769602 Mondstuk
397266 Slangtule
395132 Slang

MONDSTUK MET FLUIT

Mondstuk R1". **Inclusief** fluit.

	materiaal
769602	mspol

SLANGTULE 1" x 25mm

Slangtule **messing**.

	maat
397266	1" x 25mm

SLANG MET SPIRAAL 32MM

Zeer flexibele, grijs geribde, kunststofslang voor spreekbuis-mondstuk. Tevens geschikt als afzuigslang van bijvoorbeeld lasdampen, schadelijke gassen, stof en lucht.

	Diameter
395132	32mm binnenwerk

WANDASBAKKEN

WANDASBAKKEN met deksel

Geheel open. Afmeting 110 x 75 x 63mm.
Zonder sigarettenoplegger. Tuimelbaar.

	materiaal
389038	lmg

Art. nr.

TOILETKASTEN

Scheepsuitvoering

TOILETKASTEN met 1 spiegeldeur

Met zelfsluitende scharnieren en magnetische deursluiter.
Afmetingen: 600 x 320 x 113,5mm.
Met 3 legborden waarvan 1 stuks met bekerhouders.
Geschikt voor verlichtingsarmatuur 11Watt.
Exclusief verlichtingsarmatuur.

	draairichting	materiaal
389050	links	staal wit gemoffeld
389051	rechts	staal wit gemoffeld

VERLICHTINGSARMATUREN

Met scheerstopcontact.
Passend op toiletkasten.
Worden zonder lampen geleverd. 115 / 230 Volt.

	type	frequentie	lengte	uitvoering
389052	580/2	60Hz	318mm	zonder schakel
38905210	580/1	50Hz	318mm	zonder schakel
38905200	580/2	60Hz	318mm	met schakel

LAMPEN VOOR TOILETKASTEN

Losse lamp 11Watt Osram voor verlichtingsarmatuur.
Alleen te gebruiken voor enkele toiletkasten.

	type
192456	11W

TOILETKASTEN met dubbele spiegeldeuren

Met zelfsluitende scharnieren en magnetische deursluiter.
Afmetingen: 600 x 640 x 113,5mm.
Met 6 legborden waarvan 2 stuks met bekerhouders.
Geschikt voor verlichtingsarmatuur 18Watt.
Exclusief verlichtingsarmatuur.

	materiaal
389055	staal wit gemoffeld

VERLICHTINGSARMATUREN

Met scheerstopcontact. Passend op toiletkast type KK30-902.
Worden zonder lampen geleverd. 115 / 230 Volt, 60Hz.

	type	lengte	uitvoering
389056	580/2	633mm	zonder schakel
38905600	580/2	633mm	met schakel

BADKAMERACCESSOIRES

HANDDOEKHAKEN 555

LMG. Profielmodel. Opschroefbaar.

	type	H x B x D
386010	555	36 x 13 x 26mm

HANDDOEKHAKEN 551/553

LMG. Gegoten model. Opschroefbaar.

	type	H x B x D
386012	553	37 x 22 x 33mm
386015	551	45 x 35 x 36mm

Art. nr.

HANDDOEKHAKEN 312

Gegoten model. Enkel. Opschroefbaar.

	type	materiaal	H x B x D
386025	312-20	mspol	25 x 15 x 22mm
386020	312-20	msnikkel	25 x 15 x 22mm
386026	312-30	mspol	35 x 15 x 29mm
386021	312-30	msnikkel	35 x 15 x 29mm
386027	312-40	mspol	40 x 16 x 32mm

HANDOEKHAKEN 559

Aluminium vernikkeld. Opschroefbaar.

	type	H x B x D
386005	559-93	36 x 18 x 27mm

HANDOEKHAKEN 4348A

Messing gepolijst chroom. Enkel. Opschroefbaar.

	type	H x B x D
386031	4348A	

HANDDOEKREKJES 65

LMG. Opschroefbaar.

	type	uitvoering	H x B x D
386043	653	3 - haaks	35 x 210 x 30mm
386044	654	4 - haaks	35 x 280 x 30mm

KLOSETROLHOUDERS 10

Messing verchroomd. Solide uitvoering.

	type	uitvoering
389072	10	met veer

ZEEPBAKJES

Messing verchroomd. Solide uitvoering.

	type	uitvoering
389082	510	draadmodel rond
389084	57	met inzetbakje

Art. nr.

SCHUIFDEURBESLAGSETS Henderson

Complete sets schuifdeurbeslag.

SCHUIFDEURBESLAGSETS Slipper

Maximaal toegestane deurgewicht 9kg.
Complete sets voor kastdeurtjes. Gemakkelijk te monteren, eenvoudig uitneembaar. Geruisarm door nylon geleiders. Slechts een bovenruimte nodig van 13mm.
Geen onderrails nodig.
- Maximale deurhoogte: 1800mm.
- Maximale deurbreedte: 900mm.
- Deurdikte: 16 - 30mm.
- Set is voor 2 deuren.

	type	deurmaat
390664	Slipper SS4	tot 1200mm voor 2 deuren
390665	Slipper SS5	tot 1500mm voor 2 deuren
390666	Slipper SS6	tot 1800mm voor 2 deuren
390666	130/ 4000 Bovenrails	-

SCHUIFDEURBESLAGSETS Single top

Maximaal toegestane deurgewicht 45kg.
Complete sets met **aluminium** bovenrail. Geschikt voor zowel wand- als plafondmontage. De hangrollen kunnen niet uit de rails springen, ze zijn voorzien van een nylon wiel met kogellagers en verstelbare bevestigingsplaat.
Alle onderdelen zijn roestwerend.
- Maximale deurhoogte: 2400mm.
- Maximale deurbreedte: 900mm.
- Deurdikte: 16 - 40mm.

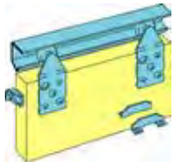

	type	deurmaat
390674	Single top ST12	tot 600mm voor 1 deur
390675	Single top ST15	tot 750mm voor 1 deur
390676	Single top ST18	tot 900mm voor 1 deur

SCHUIFDEURBESLAGSETS Double top

Maximaal toegestane deurgewicht 45kg. Complete sets met **aluminium** bovenrail. Gelijk aan Single top echter geschikt voor meerdere deuren. Met dubbele rails.
- Maximale deurhoogte: 2400mm.
- Maximale deurbreedte: 900mm.
- Deurdikte: 16 - 40mm.

	type	openingsbreedte
390684	Double top W12	1200mm voor 2 deuren
390685	Double top W15	1500mm voor 2 deuren
390686	Double top W18	1800mm voor 2 deuren
390688	Double top W24	2400mm voor 3 deuren
390689	Double top W30	3000mm voor 4 deuren

GORDINGBEUGELSETS Henderson

Gordingbeugelset voor Single top en Double top. Per set **à** 4 stuks.

	type
390695	219/4

HANGROLLEN Henderson

Hangrollen voor Single top en Double top. Per stuk.

	type
390690	222

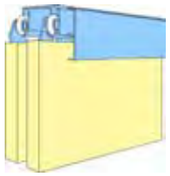

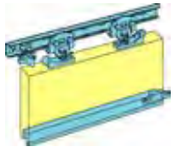

Art. nr.

AFDEKKAPPEN Henderson F134

Aluminium afdekkappen, naturel geanodiseerd,
voor de volgende systemen:
Single, Double Top alsmede de Husky sets met **aluminium** rail.
Diep model.
Maximale deurdikte in combinatie met schuifdeursysteem:
Single & Double Top: 34mm. Husky: 40mm

	lengte
390442	1800mm
390444	2000mm

AFDEKKAPPEN Henderson F138

Aluminium afdekkappen, naturel geanodisserd,
voor de volgende systemen:
Single, Double Top alsmede de Husky sets met aluminium rail.
Smal model.
Maximale deurdikte in combinatie met schuifdeursysteem:
Single & Double Top: 18mm. Husky: 28mm

	lengte
390448	1800mm

SCHUIFDEURBESLAGSETS Marathon

Complete sets kogelschuifdeurbeslag geheel van roestwerend materiaal. De deur is verticaal en horizontaal verstelbaar.
Is bestemd voor 1 deur, bij 2 van elkaar schuivende deuren 2 sets gebruiken.
- Maximale deurhoogte: 3000mm.
- Deurdikte: 32 - 50mm.

	type	deurmaat	max. deurgewicht
390650	Marathon J2	400 - 750mm	55kg
390651	Marathon J3	750 - 900mm	55kg
390652	Marathon J4	900 - 1050mm	55kg
390653	Marathon J5	1050 - 1200mm	55kg
390654	Marathon J6	1200 - 1500mm	55kg
390655	Marathon S3	750 - 900mm	90kg
390656	Marathon S4	900 - 1050mm	90kg
390657	Marathon S5	1050 - 1200mm	90kg
390658	Marathon S6	1200 - 1500mm	90kg

SCHUIFDEURBESLAGSETS Phantom

De absoluut geruisarme en soepele loop maakt Phantom beslag uitermate geschikt voor bijvoorbeeld woningen, ziekenhuizen, en hotels.
- Maximaal deurgewicht: 45 kg
- Maximale deurhoogte: 2400
- Deurbreedte: 610-915
- Deurdikte: 30-50

	type	deurmaat
X314057	Phantom PH/EU	610-915 mm

Art. nr.

SCHUIFDEURBESLAG Henderson Husky

Voor schuifdeuren in bijvoorbeeld woningen, kantoren en hotels.
Er kunnen meerdere deuren op een rail worden toegepast.

SCHUIFDEURBESLAGSETS Husky

Complete sets schuifdeurbeslag met **aluminium** rail.
Bij deze sets kan 1 deur worden toegepast.
Set bevat 2 hangrollen met bevestigingsplaat, een eindstop tegen het uitlopen dan de hangrollen, een eindclip voor het afwerken van het uiteinde van de rails en een ondergeleider.
- Maximale deurhoogte: 2700mm.
- Deurdikte: 20 - 50mm.
- Maximaal deurgewicht: 100kg

	type	deurmaat	lengte rail
390660	H100E / 15A	tot 800mm	1500mm
390661	H100E / 18A	tot 950mm	1700mm
390662	H100E / 20A	tot 1050mm	2000mm

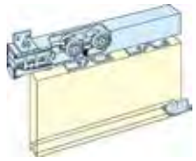

BOVENRAILS voor Husky 100

Koudgewalst **gegalvaniseerd staal**, voorzien van gaten voor ophanging.
- Maximale deurhoogte: 2400mm.
- Maximaal deurgewicht: 100kg.
- Maximale deurdikte: 20 - 50mm.

	type	lengte
390280	280	2000mm
390281	280	4000mm

RAILDRAGERS voor Husky 100

Raildrager 281AX is een geprofileerde verbindingsdrager, waardoor de rail niet uit de drager kan schuiven.
Deze drager kan aangevuld worden met de dragers 281A of 2815.

	type	materiaal
390374	281AX verbindingsdrager	aluminium
390375	281A drager	aluminium
X314071	2815 (5 stuks drager)	verzinkt staal

HANGROLLEN Voor Husky 100

Passen in rail type 280. Stelhoogte 10mm.
Deurpakket bestaat uit:
- 2 hangrollen + bevestigingsplaten, een eindstop 601H + een buffer 287, en een ondergeleider 102N
- Compleet met schroeven en montagevoorschrift.

	type	uitvoering
X314068	deurpakket H100	nylon
390284	284 hangrol los	nylon
X314202	288 hangrol los met haak	nylon

Art. nr.

SCHUIFDEURBESLAG Henderson 290

Voor lichte deuren in fabrieken, handelsgebouwen en woningen. Bijzonder geschikt in situaties waar de bovenruimte voor de rail en raildragers beperkt is. Indien de deuren aan de buitenzijde van het gebouw worden afgehangen, verdient het aanbeveling een afdekkap toe te passen.

BOVENRAILS 290

Van 2mm dik **gegalvaniseerd staal**.
Maximale deurhoogte: 3000mm
Maximaal deurgewicht: 200kg.
Maximale deurdikte: 35 - 48mm.

	lengte	hoogte x breedte
390290	2 meter	45 x 36mm
390291	3 meter	45 x 36mm
390292	4 meter	45 x 36mm

RAILDRAGERS Voor rail 290

Materiaal: **Aluminium** legering.
Types aangeduid met “x” zijn verbindingsdragers.

	type	uitvoering
390300	1A	Wandbevestiging
390301	1Ax	Wandbevestiging verbindingsdrager
390304	3A	Plafondbevestiging
390305	3Ax	Plafondbevestiging verbindingdrager

HANGROLLEN Voor rail 290

Voor houten deuren. **Staal** met 4 nylon-wielige rollen.
Set van 2 stuks.

	type	uitvoering
39029500	53K/N	klemplaten
X314180	52K/N	hoekbeugel

EINDCLIPS Voor rail 290

Om het uitlopen van de hangrollen te voorkomen aan het uiteinde van de rail. Niet als buffer gebuiken.

	type	uitvoering
390302	290/EC	staal

SCHUIFDEURBESLAG Henderson 301

Voor houten deuren bij industrieel gebruik, grote deuren kunnen van een loopdeur worden voorzien.

BOVENRAILS 301

Van 2mm dik **gegalvaniseerd staal**.
Maximale deurhoogte: 3600mm
Maximaal deurgewicht: 350kg.
Maximale deurdikte: 43 - 57mm.

	lengte	hoogte x breedte
390310	2 meter	66 x 55mm
390312	3 meter	66 x 55mm
390311	5 meter	66 x 55mm

Art. nr.

BOVENRAILS 301H

Van 3mm dik **gegalvaniseerd staal**.
Maximale deurhoogte: 4200mm
Maximaal deurgewicht: 450kg.
Maximale deurdikte: 43 - 57mm.

	lengte	hoogte x breedte
390313	2 meter	66 x 55mm
390314	3 meter	66 x 55mm
390315	4 meter	66 x 55mm

RAILDRAGERS Voor rail 301 / 301H

Materiaal: **Aluminium** legering.

	type	uitvoering
390330	1A	Wandbevestiging
390331	1AX	Wandbevestiging verbindingsdrager
390340	3A	Plafondbevestiging
390342	4a	Plafondbevestiging

HANGROLLEN Voor rail 301 / 301H

Rollen met klemplaten voor houten deuren.

	type	uitvoering
39031600	53A/S	staal met 4 stalen wielen
39031700	53A/N	staal met 4 nylon wielen

EINDCLIPS Voor rail 301 / 301H

Om het uitlopen van de hangrollen te voorkomen aan het uiteinde van de rail. Niet als buffer gebuiken.

	type	uitvoering
390332	301/EC	staal

SCHUIFDEURBESLAG Henderson 305

Ontworpen voor industriële gebouwen waar een robuust beslag is vereist. Geschikt voor zowel handmatig of mechanisch bediende deuren.

BOVENRAILS 305

Van 3mm dik **gegalvaniseerd staal**.
Maximale deurhoogte: 4800mm
Maximaal deurgewicht: 700kg.
Maximale deurdikte: 43 - 57mm.

	lengte	hoogte x breedte
390350	2 meter	93 x 57mm
390351	3 meter	93 x 57mm
390352	4 meter	93 x 57mm

RAILDRAGERS Voor rail 305

Materiaal: **Aluminium** legering.

	type	uitvoering
390360	1A	Wandbevestiging
390361	1AX	Wandbevestiging verbindingsdrager
390362	1A	Wandbevestiging links einddrager
390363	1A	Wandbevestiging rechts einddrager
390370	3A	Plafondbevestiging

HANGROLLEN Voor rail 305

Rollen met klemplaten voor houten deuren. Per set a 2 stuks.

	type	uitvoering
39035500	53CS	staal met 4 stalen wielen

Art. nr.

ONDERRAILS EN ONDERGELEIDERS Voor Henderson 290 / 301 / 305

Ondergeleiders en onderrails zijn noodzakelijk voor de stabiliteit en veiligheid van schuifdeuren.

ONDERRAILS voor schuifdeuren van Henderson

Koudgewalst staal. vam 3mm dik.

	type	lengte	hoogte x breedte
390410	89	3 meter	24 x 25mm
390415	97	3 meter	27 x 38mm

ONDERGELEIDERS

Ondergeleiders Henderson

	type	voor
390425	106R	voor type 89
390426	106R	voor type 97
390430	126 (dook)	met nylon rol diam. 50 mm
X314320	24	Single en Double top
X314325	102 N	Husky 50/100
X314331	132	slipper
X314330	131	slipper (bovenglijder)
X314457	89/2S torpedo	onderrail 89
X314458	89/2N torpedo	onderrail 89
X314460	89/1S torpedo	onderrail 89

DEURSTOPPERS /BUFFERS Henderson

DEURBUFFER HENDERSON 109

Met stootrubber. Voor bevestiging op deur of muur. **Staal verzinkt**. Voor lichte deuren. Montage op 2/3 deurhoogte.

	type
X314252	109

DEURBUFFER HENDERSON 28P

Voor lichte schuifdeuren.

	type	voor o.a:
X314250	28 P	Single en Double Top

DEURBUFFER HENDERSON 287

	type	voor rail
X314253	287	280

STOP HENDERSON 110N

Deurbuffer wandmontage. Materiaal: Nylon.

	type	voor
X314255	110N	Phantom

CLIPSTOP HENDERSON 601 H

	type	voor rail
X314256	601 H	280

RAILSTOP HENDERSON HH3

Verstelbare rubber stop.

	type	voor rail
X314464	HH3 /290	290
X314465	HH3 /301	301

Art. nr.

SCHUIFDEURBESLAG Kroon 80K

Dit schuifdeurbeslag is perfect bruikbaar voor:
- voorliggende kastwanden
- gebogen douchedeuren
- vouwwanden en harmonicadeuren
- gekoppelde deuren

Rails kunnen indien gewenst voor u op maat gebogen worden voor bijvoorbeeld ronde douche deuren.

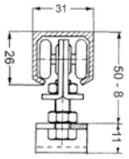

SCHUIFDEURRAILS Kroon 80K

Zwaar getrokken **aluminium** rail. Maximale belasting: 80kg. Lengte 6 meter, per meter bestellen.

	afmeting
390250	31 x 26 x 3mm

OPHANGBEUGELS Kroon 80K

Voor het bevestigen van de schuifdeurrail aan de wand.

	uitvoering	afmeting
390252	rvs	50 x 18 x 3mm
390253	verzinkt	40 x 30 x 3mm

HANGROLLEN Kroon 80K

Hangrol met 4 gelagerde nylon wielen.

	uitvoering
390255	rvs
390240	verzinkt

DEURFLENZEN Kroon 80K

Voor het bevestiging van een houten deur aan de hangrol.

	uitvoering	afmeting	hoogte
390256	rvs	101 x 25mm	11mm
390241	verzinkt	101 x 25mm	11mm

DEURKLEMMEN Kroon 80K

Wordt gemonteerd in de rail en houdt de schuifdeur op zijn plaats.

	materiaal
390257	nylon

EINDSTOPPEN Kroon 80K

Te monteren aan het einde van de schuifdeurrail om te voorkomen dat de hangrollen uit de rail lopen of om een maximale opening van de schuifdeur in te stellen.

	uitvoering
390259	rvs
390245	verzinkt

ONDERGELEIDERS Kroon 80K

Voor het aan de onderzijde geleiden van een schuifdeur bij een terugliggende plint.

	uitvoering	afmeting	roldiameter	hoogte
390269	nylon	35 x 50mm	n.v.t.	32mm
390261	rvs / nylon	35 x 50mm	15mm	32mm
390263	verzinkt	35 x 50mm	15mm	32mm
390264	verzinkt	90 x 65mm	15mm	46mm

Art. nr.

ONDERRAILS Kroon 80K

Aluminium. Lengte 5 meter, per meter bestellen.

	uitvoering	afmeting
306269	aluminium	20 x 20 x 2mm

KOPPELBESLAG voor schuifdeuren

Bestaande uit nylon looprollen gemonteerd op de eindstoppers in de rail door middel van **rvs** staaldraad 2mm, die gespannen kan worden. Beide schuifdeuren gaan gelijkmatig open en dicht en het voorkomt tevens dat de schuifdeuren gaan rollen aan boord van schepen en jachten tijdens de vaart. Gelieve dit beslag samen met de rail op maat bestellen, wij leveren dan exact op maat.

	omschrijving
390572	koppelbeslag

SCHUIFDEURBESLAG Helm

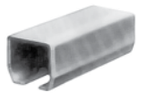

BOVENRAILS Helm 100

Type 100. Voor een deurgewicht van maximaal 100kg.

	materiaal	lengte	hoogte x breedte
390501	verzinkt	6 meter	28 x 30mm
390550	rvs	6 meter	28 x 30mm

RAILDRAGERS Wandbevestiging Helm

Type 101.

	materiaal	b x h x l xd
390505	verzinkt	38 x 60 x 40 x 8mm
390555	rvs	38 x 60 x 40 x 8mm

RAILDRAGERS Plafondbevesting Helm

Type 102.

	materiaal	b x h x l xd
390556	rvs	88 x 39 x 40 x 8,5mm

HANGROLLEN Helm

Type 191.
Hangrol met 4 wielen met goede loopeigenschappen en geleiding.
Maximale belasting per hangrol is 45kg. Breedte is 105mm.

	materiaal
390510	verzinkt
390560	rvs

BEVESTIGINGSPLATEN Helm

Type 193. Bevestigingsplaten voor montage op houten deuren.

	materiaal
390511	verzinkt
390562	rvs

EINDSTOPPERS Helm

Type 100P. Om te voorkomen dat de rollen uit de rail lopen.

	materiaal
390520	verzinkt
390570	rvs

Art. nr.

SCHUIFDEURBESLAG Comer

Het railnummer geeft het maximaal toelaatbare gewicht aan voor rechts schuivende deuren aan 2 hangrollen afgehangen en ondersteund op afstanden van 60cm H.o.H.
Voor andere toepassingen staan de toelaatbare belastingen aangegeven bij de hangrollen.

BOVENRAILS Comer 40

Toelaatbare belasting tussen 2 steunpunten in de staalbouw:
afstand tussen 2 bout-laspunten:
1000mm: 24kg
1500mm: 7kg
2000mm: 3kg

	lengte	materiaal
389700	300cm	verzinkt

BOVENRAILS Comer 80

Toelaatbare belasting tussen 2 steunpunten in de staalbouw:
afstand tussen 2 bout-laspunten:
1000mm: 66kg
1500mm: 20kg
2000mm: 8kg
3000mm: 2kg

	lengte	materiaal
389730	200cm	verzinkt
389731	300cm	verzinkt
389732	400cm	verzinkt

BOVENRAILS Comer 150

Toelaatbare belasting tussen 2 steunpunten in de staalbouw:
afstand tussen 2 bout-laspunten:
1000mm: 275kg
1500mm: 82kg
2000mm: 35kg
3000mm: 10kg

	lengte	materiaal
389770	200cm	verzinkt
389771	300cm	verzinkt
389772	400cm	verzinkt

BOVENRAILS Comer 300

Toelaatbare belasting tussen 2 steunpunten in de staalbouw:
afstand tussen 2 bout-laspunten:
1000mm: 535kg
1500mm: 160kg
2000mm: 66kg
3000mm: 18kg

	lengte	materiaal
389801	200cm	verzinkt
389802	300cm	verzinkt
389803	400cm	verzinkt

BOCHTEN Comer 80

Hoek 90°.

	Rails/artikel	R=straal	materiaal
389734	80 / BR50	500mm	verzinkt

Art. nr.

SCHUIFDEURSETS Comer 40

Een stil en licht lopend beslag voor binnendeuren van deurgewicht 40kg.

	type	raillengte	materiaal
389726	Set 40/155-S 11	155cm	verzinkt
389727	Set 40/185-S 11	185cm	verzinkt

RAILDRAGERS korte bout

Universele steun met korte bout. **Verzinkt**.

	rails / artikel	bout	H	L
389705	40/1	M 8	35mm	28mm
389735	80/1	M10	48mm	30mm
389775	150/1	M12	62mm	50mm
389806	300/1	M14	75mm	65mm
389839	500/1	M20	100mm	85mm

RAILDRAGERS lange bout

Verzinkt.

	rails / artikel	bout	H	L
389736	80/2	M10	48mm	30mm
389776	150/2	M12	62mm	50mm
389807	300/2	M14	75mm	65mm

BOUTEN voor raildragers

Compleet.

	rail / artikel	bout	L
389779	150/1B	M12	60mm
389810	300/1B	M14	60mm
389811	300/2B	M14	120mm

KOPPELSTUKKEN (tevens railsteun)

Verzinkt.Om rails te verbinden en op te hangen.

	rail / artikel	bout voor	H	L
389740	80/3	M10	42mm	75mm
389711	40/3	M8	36mm	45mm
389782	150/3	M12	65mm	80mm
389814	300/3	M14	75mm	100mm

HOEK- & WANDDRAGERS

Hoekplaat. **Verzinkt**. Om de rail tegen de wand te monteren.

	bev. bout muurvlak
389712	4mm
389741	6mm
389783	8 - 10mm
389815	10-12mm

WANDDRAGERS dubbel

LET OP: Houd rekening met de bevestiging bij dubbele deuren. Door het hogere gewicht wordt de hefboomwerking veel groter.

	rails/artikel	voor bout
389785	150 /6	M12
389817	300 /6	M14

Art. nr.

PLAFONDDRAGERS -LANGS OF DWARS

Plafondbevestiging die zowel in de lengte-richting van de rail te bevestigen is als in de dwarsrichting. **Verzinkt**.

	Bev.bout muurvlak
389742	6mm
389784	8mm
389816	10mm

RAIL - AFSLUITPLATEN

Geen buffer. Past uitsluitend in de rail.

	rail / artikel
389745	80/7
389787	150/7
389818	300/7

RAILSTOPPERS 7R

Geen buffer. Voor het stoppen van een deur wordt het niet aanbevolen de railconstructie te belasten met zware schokken. Hiervoor kunnen beter muurbuffers type serie 9 gebruikt worden. Type 7R dient voor de begrenzing van de deurbaan en bij begrenzingen in transport/kabelrails enz.

	Rail / Artikel	plaatsing	L
389715	40/7R	in de rail	20mm
389746	80/7R	in de rail	70mm
389819	300/7R	onder de rail	75 mm
389675	300/7R	onder de rail	75 mm

MUURBUFFERS MET ZWARE RUBBER STOTER(S)

Bij zware of afwijkende deurgewichten steeds meerdere buffers gebruiken, zodat het totaal gewicht bereikt wordt.
De genoemde deurgewichten betreffen de 'opvangcapaciteit' bij normaal handbediend gebruik.

	Rail / Artikel	H	L	deurgewicht
389718	40/09	30	30	60kg - rubber dop
389749	80/09	30	30	80kg - rubber dop
389790	150/9	67	100	150kg - rubber buffer
389821	300/9	100	100	200kg - rubber buffer

DEURROLLEN

Rollen voor deuren (rechtschuivend) verstelbaar.
GL = Glijlager
KNL= Kooi-naaldlager Kooi-rollager

	Rail / Artikel	bout	deur-gewicht	lagering wielwals
389721	40/21Z	M 8	60kg	GL nylon
389722	40/21P	M 8	60kg	GL nylon
389753	80/21	M10	80kg	KNL nylon
389793	150/21	M12	150kg	KNL nylon
389824	300/21	M14	300kg	KNL staal
389756	80/31	M10	80kg	KNL nylon
389794	150/31	M12	150kg	KNL nylon
389825	300/31	M14	300kg	KNL staal

ROLLEN VOOR TRANSPORT-EN GORDIJNRAIL

Geschikt voor bochten. Met onafhankelijk kogellager.

	rail	draagvermogen	materiaal
389764	80 / R25	10 kg.	staal

Art. nr.

ROLLEN VOOR TRANSPORT-EN KABELRAIL

Geschikt voor bochten. Met onafhankelijke kogellager.

	rail	draagvermogen	materiaal
389765	80 /R26	25 kg.	staal

BEVESTIGINGSPLATEN op de deur

Bevestigingsplaten op de deur.

	rail	bout	draagvermogen	lengte	breedte
389760	80/P	M10	40kg	100	25 - afger.hoek
389797	150/P	M12	75kg	170	30 - afger. hoek
389828	300/P	M14	200kg	280	35

BEVESTIGINGSPLATEN om de deur

Bevestigingsplaten om de deur.

	rail	bout	draagvermogen	afmeting	deurdikte
389761	80/PU	M10	40kg	56 x 80	25 - 35
389798	150/PU	M12	75kg	75 x 100	40 - 50
389829	300/PU	M14	200kg	88 x 150	50 - 65

BOVENGELEIDERS B12

Bovengeleiders met walslagen op plaat.

	nummer	uitvoering
389881	B12	verzinkt met nylon rol

ONDERGELEIDERS 11

Ondergeleider Comer. Afmeting nok 18mm.

	nummer	uitvoering
389636	11	nok middel nylon

ONDERGELEIDERS 12

Ondergeleider Comer op plaat met bovenrol.

	nummer	uitvoering
389868	12	verzinkt met bronzen rol

ONDERGELEIDERS 1

Ondergeleider Comer op anker met bovenrol.

	nummer	uitvoering
389869	1	verzinkt met boven rol

ONDERGELEIDERS 18

Ondergeleider Comer op bout met bronzen rol.

	nummer	uitvoering
389871	18	verzinkt bronzen rol

ONDERRAILS

Zwaar, **gegalvaniseerd**.

	lengte	h x b
389860	200cm	32 x 32 x 2mm
389861	300cm	32 x 32 x 2mm

ONDERLOPENDE ROLLEN

Onderrol “Jumbo”, met ronde groef. **Verzinkt**.

	artikel	deurgewicht	afmeting plaat
390045	250RG	250kg	220 x 140mm

Art. nr.

BESCHERMKAPPEN

Tegen tocht en inwatering. Ter bescherming van de schuifdeur van de garnituren.

	type	voor railnr.	lengte
389885	kap I	150 - 300	200cm

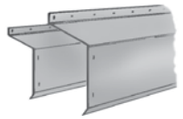

SCHUIFDEURBESLAG Monoral

Monoral: enkele rail geboord voor zij- en bovenmontage.
Materiaal **lichtmetaal aluminium**.

	lengte
389620	200cm
389621	300cm

SCHUIFDEURBESLAG Duoral

Duoral: dubbele rail geboord voor zij- en bovenmontage.
Materiaal **lichtmetaal aluminium**.

	lengte
389624	200cm
389625	300cm

HANGROLLEN

- Maximaal deurgewicht aan 2 rollen Type 30 is 30kg.
- Maximaal deurgewicht aan 2 rollen Type 40 is 40kg.
- Type RAL30OD en RAL 40OD: met verstelbare plaat op de deur.
- **Verzinkt** met nylon rol.

	type	uitvoering	rol type	bevestiging
389628	RAL 30	enkel	rol 304	zijbevestiging
389629	RAL 40	dubbel	rol 404	zijbevestiging
389633	RAL 40OD	dubbel	rol 404	bovenbevestiging

SCHUIFDEURBESLAG Hettich

Hettich schuifdeurbeslagen zijn allen voorzien van een zeer lichte loop. Met een enkele handgreep is de kast toegankelijk. Vanzelfsprekende snelmontage.

SCHUIFDEURBESLAG Top - line 1

Complete set. Zonder rail. Voor binnenliggende deuren.

	nummer	type	belastbaarheid
390105	45076	2 - deurs	500N / deur
390106	45077	3 - deurs	500N / deur
390108	45078	2 - deurs	750N / deur
390109	45079	3 - deurs	750N / deur

BOVENRAILS Top - line 1

Op lengtes van 3 en 6 meter

	nummer	materiaal	lengte
390100	45097	aluminium	6 meter
39010001	71113	aluminium	3 meter

Art. nr.

SCHUIFDEURBESLAG Top - line 22

Complete set. Zonder rail. Voor voorliggende deuren.
Voor ondergeleiding zie: STB 11, STB 12, STB 15 of STB 35.
Afhankelijk van de toepassing.

nummer	type	belastbaarheid	middenafstand
390144	72935	2 - deurs	500N / deur	29 mm
390145	45116	2 - deurs	500N / deur	36mm
390146	45117	3 - deurs	500N / deur	36mm

BOVENRAILS Top - line 22

Enkele rail. **Aluminium zilver geanodiseerd.**

nummer	lengte
390139	71111	3 meter
390140	45118	6 meter

SCHUIFDEURBESLAG Top - line 25

Complete set. Zonder rail. Voor binnenliggende deuren.

nummer	type	belastbaarheid
390153	26081	1 - deurs	250N / deur

BOVENRAILS Top - line 25

Enkele rail. **Aluminium blank**.

nummer	lengte
390150	46416	3,5mtr

SCHUIFDEURBESLAG Top - line 27

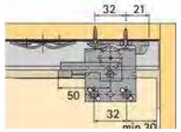

Complete set. Zonder rail. Voor binnenliggende deuren.

nummer	type	belastbaarheid
390157	26082	2 - deurs	250N / deur
390158	26083	3 - deurs	250N / deur

BOVENRAILS Top - line 27

Dubbele rail. **Aluminium blank.**

nummer	lengte
390155	46417	3,5mtr

LOOPPROFIELEN Top - line 62

Enkele groef. Infrees profiel. **Aluminium zilver geëloxeerd.**

nummer	lengte
390159	46788	3mtr

SCHUIFDEURRAILS STB-11

Op lengtes van 3 meter.

nummer	materiaal
390111	71117	aluminium blank

SCHUIFDEURGELEIDINGEN STB-11 Onder

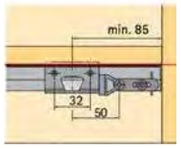

Complete set. Zonder rail. Voor voorliggende deuren.

nummer	type
390115	45080	2 - deurs
390116	45081	3 - deurs

Art. nr.

ONDERRAILS STB-11

Voor een diepe sokkelvoorsprong. Dubbele rail.
Aluminium blank.

nummer	lengte
390110	46419	6mtr

SCHUIFDEURGELEIDINGEN STB-12 Onder

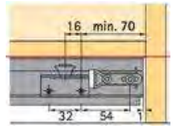

Complete set. Zonder rail. Voor voorliggende deuren.

nummer	type
390125	45082	2 - deurs

SCHUIFDEURGELEIDINGEN STB-15 Onder

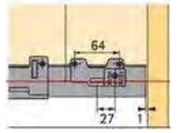

Complete set. Zonder rail. Voor voorliggende deuren.

nummer	type
390135	45199	2 - deurs
390136	45200	3 - deurs

ONDERRAILS STB-15

Voor een met de bodem gelijkliggende sokkel. Dubbele rail.
Aluminium zilver geëloxeerd.

nummer	lengte
390130	45201	6mtr

SCHUIFDEURGELEIDINGEN STB-35 Onder

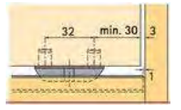

set zonder rail voor binnenliggende deur geleiding. **Kunststof.**

nummer	type
390165	25119	2 drives

ONDERRAILS STB-35

Enkele rail. Voor een binnenliggende deurgeleiding.
Infreesprofiel. Kunststof.

nummer	kleur	lengte
390160	46789	wit	3,5mtr
390161	46790	bruin	3,5mtr

SCHUIFDEURROLLEN Slide - line 55

De onderrollen zijn uitgevoerd met dubbelgelagerde as.
Zowel bij de onder- als bovenrollen, per deur 2 stuks gebruiken.
Kunststof bruin.

nummer	type	max. deurgewicht
390174	25122	schuifdeurrol onder	15kg
390177	70962	schuifdeurrol onder	30kg
390175	25123	schuifdeurgeleider boven met verende grendel	

BOVEN- EN ONDERRAILS Slide - line 55

Op lengtes van 4 meter. Infreesprofiel.

nummer	materiaal	max. deurgewicht
390169	66900	kunststof zwart	15kg
390170	25120	kunststof wit	15kg
390171	25121	kunststof bruin	15kg
390172	25660	kunststof naturel	15kg
390173	70960	zilver geëloxeerd	30kg

Art. nr.

DEURAANSLAGEN Slide - line 55

Bij een kast met 2 deuren is 1 deuraanslag / afstandhouder benodigd.

Nummer	uitvoering	maximaal deurgewicht	materiaal
390178	70963	schroefmontage	30kg	staal
390179	47392	indrukmontage	15kg	bruin kunststof

SCHUIFDEURBESLAGEN Slide - line 56

Complete set. Zonder rail. Voor binnenliggende deur geleiding.

nummer	type	belastbaarheid
390167	45234	2 - deurs	400N / deur

BOVEN- EN ONDERRAILS Slide - line 56

Enkele groef. Infreesprofiel voor binnenliggende deurgeleiders.
Aluminium zilverkleurig geëloxeerd.

nummer	lengte
390159	46788	6mtr

LOOPPROFIELEN Dubbel Slide - line 97

Dubbel loopprofiel met dubbel kleefband voor snelmontage.
Aluminium zilverkleurig geëloxeerd.

nummer	lengte
39010050	76478	5mtr

LOOPWERKEN Slide - line 97

Met **stalen** kogellagerrol en met kunststof omkleed.
Huis van verenstaal.

nummer	materiaal
39010020	76472	verzinkt

AANSLAGDEMPERS Slide - line 97

Aanslagdemper en uithangborging.
Tot 8mm glasdikte, voor dubbele geleidingsprofielen.

nummer	materiaal
39010040	76475	kunststof trasparant

LOOPSCHOENEN Slide - line 97

Tot 8mm glasdikte, met afdekfolie bekleed.
Aluminium zilverkleurig geëloxeerd.

nummer	lengte
39010010	76471	5mtr

GELEIDINGSPROFIELEN Slide - line 97

Geboord en ingelaten, met afdekfolie bekleed.
Aluminium blank.

nummer	lengte
39010000	76470	5mtr

EINDPLATEN Slide - line 97

Uitgeklonken. Tot 8mm glasdikte. Zowel links als rechts bruikbaar

nummer	materiaal
39010060	76480	kunststof verchroomd

Art. nr.

LOOPSCHOENGREPEN Slide - line 97

Tot 8mm glasdikte. Zowel links als rechts bruikbaar

nummer	materiaal
39010070	76481	kunststof verchroomd

ADAPTERS voor cilinderslot Slide - line 97

Tot 8mm glasdikte. Zowel links als rechts bruikbaar

nummer	materiaal
39010080	76482	zink verchroomd

DRUKCILINDERSLOTEN Slide - line 97

Tot 8mm glasdikte. Zowel links als rechts bruikbaar.
Voor uitwisselbare inzetcilinders Z17/Z20

nummer	materiaal
39010090	76483	zink verchroomd

LOOPWERKZETTERS Slide - line 97

Voor snelle en schroefloze montage van het loopwerk.

nummer	materiaal
39010100	76484	verzinkt

VOUWDEURBESLAG Wing-line 77

Wing-line 77 is ontworpen voor kasten met 2 of 4 deurvleugels, die aan de zijkant van de kast middels scharnieren gemonteerd worden. Bij openen vouwen zich steeds 2 vleugels samen, die dan zachtjes naar de zijkant draaien.
De toepassing van deze uitvoering is vooral zinvol wanneer wegens modeldifferentiëring voor dezelfde kast ook schuifdeuren of draaideuren aangeboden worden.
Rationele fabricage, omdat de kastmaten steeds gelijk blijven.
Loopdelen en middenscharnieren zijn voorzien van cliptechniek.
De zijdelingse bevestiging met Intermat scharnieren geschiedt ook door snelmontage.
- Maximaal deurvleugelgewicht 25kg. (incl. spiegel)
- Maximaal deurvleugelbreedte 500mm.
- Maximaal deurdikte bij afgeronde deuren 19-25mm.
Met bekleding 25mm.
- Maximaal deurhoogte ca. 2400mm.

VOUWDEURGARNITUREN Wing - line 77

Complete set. Deurbreedte maximaal 1000mm, deurgewicht / vleugel maximaal 25kg. Zonder rails. **Staal vernikkeld kunststof.**

nummer	uitvoering
390225	70983	links bevestigd
390226	70984	rechts bevestigd

BOVENRAILS Wing - line 77

Enkele rail. **Staal zilverkleurig.**

nummer	lengte
390220	72918	2mtr

ONDERRAILS Wing - line 77

Enkele onderrail. **Aluminium zilverkleurig.**

nummer	lengte
390222	72919	2mtr

Art. nr.

VOUWDEURGARNITUREN Wing-line 170

Voor dit beslag zijn geen geleiderails nodig, waardoor montage eenvoudiger wordt en de kosten aanmerkelijk lager.
- Max. deurhoogte 2200mm.
- Openingshoek: 110°, 125°, 170° en 180° Selekta top.
- Vrije, onbeperkte deurvleugelloop voor de kast.

VOUWDEURGARNITUREN Wing - line 170

Bestaande uit:
-1 geleidestang met voet
-1 versteldeel
-1 panhead schroef M5
-1 spreidmof Ø10 x 12mm.
-1 aanslagrol

Nog bij te bestellen:
- vouwdeurscharnieren
- inboorscharnieren.

	nummer
390210	74658

VOUWDEURGARNITUREN Wing-line 230

Vouwdeurbeslag Wing - line 230 voor 1 vouwdeur met 2 vleugels.
Dit vouwdeurbeslag stelt met 1 enkele beweging een oppervlak van meer dan 6 vierkant meter ter beschikking.
- Max. deurvleugelgewicht 20 tot 25kg.
- Max. deurvleugelhoogte 3000mm.
- Max. deurvleugelbreedte 600mm

VOUWDEURGARNITUREN Wing - line 230

Complete set voor 2 deurvleugels.
Deurvleugelbreedte 400 - 600mm.
Maximaal deurgewicht 20 tot 25kg. Zonder rails.

	nummer	materiaal
390191	79015	staal verchroomd

BOVENRAILS Wing - line 230

Enkele rail. **Aluminium geëloxeerd.**

	nummer	lengte
390190	79013	2,4mtr

DRAAISCHUIFDEURBESLAG

DRAAISCHUIFDEURBESLAG Panorama 95

Met dit beslag kunnen deuren na het openen zijdelings in de kastcorpus worden geschoven.
Ideaal voor bijvoorbeeld vakken voor tv en geluidsapparatuur.

	nummer	kastdiepte x raillengte	type
390218	60832	draaischuifdeurscharnier	lisenenscharnier

Art. nr.

SCHUIFDEURBESLAG DIVERSEN

DEURRICHTBESLAG voor schuifdeuren

Deuren met een dikte vanaf 16mm en een hoogte tot 600mm kunnen weer recht gemaakt worden.
Vanzelfsprekend kan het deurrichtbeslag ook worden toegepast tegen kromtrekken van deuren. Het uitlijnbeslag wordt juist daar op de deur aangebracht, waar de trekkracht opgenomen moeten worden. Het is aan te bevelen per deur 2 beslagen te gebruiken.
De huizen, spanhuizen en draadstangen worden afgedekt zodat kleding en linnengoed niet beschadigd worden.

	nummer	lengte
390002	45198	2,5mtr

TOCHTSTRIPPEN voor schuifdeuren

Voor stofvrije afdichtingen.

	nummer
390005	26453

AFSTANDSROLLEN voor schuifdeuren

Voor hoge schuifdeuren.

	Nummer
390008	27740

SCHUIFDEURPROFIELEN

Speciaal te gebruiken met rolwielen. Afmeting: 25 x 8,3mm.
Kraaldiameter: 7,5mm. Per meter bestellen.

	lengte	materiaal
390010	5mtr	aluminium
390012	5mtr	messing

SCHUIFDEURROLLEN

Om in te laten aan de onderzijde van de deur. Plaatstalen kast.
Akulon wiel met groef.

	wiel-diameter	draag-vermogen	groef-breedte	uitvoering
390026	25mm	3kg	4mm	open kast
390027	25mm	5 kg	6mm	open kast
390030	40mm	7,5kg	6mm	open kast
390031	50mm	12,5kg	6mm	open kast
390032	65mm	17,5kg	8mm	open kast
390039	40mm	7,5kg	6mm	nylon + kogelgelagerd
390040	50mm	12 kg	6mm	nylon + kogelgelagerd

SCHUIFLUIKPROFIELEN

Geëloxeerd aluminium. Onder- en bovenprofiel zijn gelijk.
Dit profiel schuift soepel en geruisloos d.m.v. nylon glijblokje.
Voor het schuifbaar maken van een luik is 6 maal de lengte van het luik aan profiel benodigd. Inbouwmaat 25 x 28mm.

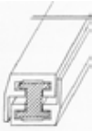

390070	lengte à 6mtr
390072	blokje à 50mm
390073	per meter (tot 6mtr)

SCHUIFDEURTREKKINGEN

	materiaal	afmeting
384884	messing chroom	100 x 16mm
384885	messing gepolijst	100 x 16mm

Art. nr.

SCHUIFDEURBESLAG Fiber

Schuifdeursystemen, waarbij de deur over de geleiding rail schuift.

SCHUIFDEURPROFIELEN

Fiber. Om in te frezen in de dorpel van de kast.
Kleur: rood.

	type	afmeting	lengte
390050	1	13 x 3mm	2mtr
390051	2	15 x 5mm	2mtr

SCHUIFDEURPROFIELEN

Aluminium / Fiber. Om op de dorpel van de kast te schroeven.

	type	lengte
390054	enkel	2mtr
390055	dubbel	2mtr

SCHUIFDEURGLIJDERS

Fiber. Om aan de onderzijde van de deur te schroeven.
Kleur: rood.

	type	afmeting
390058	1	46 x 11 x 8mm
390059	2	53 x 13 x 10mm

SCHUIFDEURBESLAG 1400 Serie

ONDERRAILS

Onderrail om aan te schroeven. Afmeting: 18 x 8mm.
Uitgevoerd met een kraal van 3mm.
Wordt geleverd in lengtes van 2 meter.

	type	kleur	materiaal
390060	1425	lichtbruin	staal verzinkt
390061	1425	wit	staal verzinkt

BOVENRAILS

Bovenrail om in te frezen. Afmeting: 9,5 x 7,5mm.
Wordt geleverd in lengtes van 2 meter.

	type	kleur	materiaal
390062	1440	bruin	PVC
390063	1440	wit	PVC

ONDERROLLEN

Aan de onderzijde van de deur in te laten. Voor een perfect te openen schuifdeursysteem.
Materiaal: huis is PVC, de rollen zijn van nylon en zijn kogelgelagerd. Boormaat 30mm.

	type	kleur	draagkracht	uitvoering
390065	1450	bruin	25kg	met aanschroefplaat
390064	1452	bruin	25kg	zonder aanschroefplaat

BOVENGLIJDERS

Aan de bovenzijde van de deur in te laten. Voor een perfect te openen schuifdeursysteem. Materiaal: PVC. Boormaat 30mm.

	type	kleur	uitvoering
390067	1454	bruin	met aanschroefplaat
390066	1453	bruin	zonder aanschroefplaat

Art. nr.

KATROLLEN

MARKIESKATROLLEN

IJzer verzinkt met nylon schijf.

	diameter	uitvoering
390075	32mm	met schroefoog en houtschroefdraad
390076	32mm	met schroefoog en moer M6

HIJSKATROLLEN

IJzer verzinkt met nylon schijf met oog. Geschikt voor 6mm koord.

	diameter	Koord diameter
390077	50mm	6mm

SCHROEFKATROLLEN

IJzer verzinkt met nylon schijf met.

	diameter	koorddiameter
390078	15mm	6mm
390079	25mm	6mm
390080	40mm	6mm

SCHARNIERKATROLLEN

IJzer verzinkt met nylon schijf. Staand model. Opschroevend model.

	diameter	koorddiameter
390083	40mm	6mm
390095	60mm	8mm

SCHROEFKATROLLEN

IJzer verzinkt met nylon schijf.

	diameter	uitvoering	koorddiameter
390084	40mm	dwars model	6mm
390085	32mm	staand model	6mm
390086	40mm	staand model	6mm

ZIJ-KATROLLEN

IJzer verzinkt met nylon schijf. Staand model
Voor koord 6mm.

	diameter	uitvoering
390089	40mm	staand model

SCHOMMELHAAKKATROLLEN

IJzer verzinkt. Met polyamide wiel.

	uitvoering
390098	houtdraad 120 mm
390099	metaalschroefdraad M12x140mm

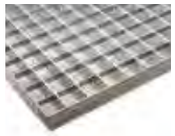

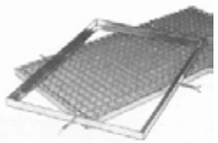

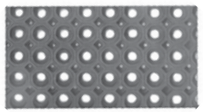

Art. nr.

VLOERROOSTERS

VLOERROOSTERS

Materiaaldikte x hoogte: 2 x 25 mm. Maaswijdte: 30 x 30 mm.
Verzinkt bandstaal. De tweede maat is de draagstaaflengte.
Op bestelling in elke gewenste maat leverbaar.

341806	600 x 300mm
341809	1000 x 300mm
341810	600 x 400mm
341811	700 x 400mm
341812	700 x 500mm
341814	400 x 800mm
341815	800 x 500mm
341816	900 x 500mm
341817	1000 x 500mm
341821	800 x 600mm
341822	900 x 600mm
341823	1000 x 600mm
341825	1200 x 600mm
341830	1000 x 800mm

VLOERROOSTERKLEMMEN

Wordt van boven gemonteerd. Compleet met tapbouten en moeren.

	afmeting tapbout
341850	M8 x 50mm

VLOERMATOMRANDINGEN

Inlegranden voor vloerroosters. Met aangelaste ankers.
Verzinkt hoekstaal (30 x 30 x 2,5mm)

341858	410 x 610mm
341860	410 x 810mm
341861	510 x 710mm
341862	510 x 810mm
341863	510 x 910mm
341864	610 x 810mm
341865	610 x 910mm
341867	610 x 1210mm
341868	810 x 1010mm
341869	510 x 1010mm

TRAPTREDEN

TRAPTREDEN

Verzinkt. Met antislipprofiel. Maaswijdte 30 x 30mm.

	afmeting	profielmaat
341836	600 x 200	25 x 2
341838	800 x 200	30 x 2

VLOERMATTEN

VLOERMATTEN Rubber

Zwaar model. Open uitvoering. Dikte 23mm.

	lengte x breedte in mm
341883	750 x 1000mm
341886	1000 x 1500mm

Art. nr.

VLOERMATTEN Cocos

Loopvlak uit 100% handgesponnen gekleurde koksvezels op PVC-rug.

	lengte x breedte
X950808	600 x 1000 mm

STAALDRADEN

Voor veel doeleinden geschikt, echter niet geschikt voor doeleinden waar constructieve eisen gesteld worden.

STAALDRAADTOUWEN

Verzinkt, gevlochten constructie.

	diameter	constructie	breukbelasting	rollengte
314850	2mm	6 x 7 + 1	239kg	100mtr
314852	3mm	6 x 12 + 7	300kg	100mtr
314854	4mm	6 x 12 + 7	534kg	100mtr
314856	5mm	6 x 12 + 7	834kg	100mtr
314858	6mm	6 x 12 + 7	1200kg	100mtr
314860	8mm	6 x 12 + 7	2140kg	100mtr

STAALDRAADTOUWEN PVC bekleed

Verzinkt, gevlochten constructie met PVC bekleed, 6 x 7 + 1.

	diam. staaldraad	diam. met PVC	breukbelasting	rollengte
314865	2mm	3mm	239kg	100mtr
314866	3mm	5mm	538kg	100mtr

STAALDRAADTOUW RVS

Rvs 316 (A4), gevlochten constructie

	diameter	constructie	breukbelasting	rollengte
314870	2mm	7 x 19	215kg	100mtr
314871	3mm	7 x 19	478kg	100mtr
314872	4mm	7 x 19	850kg	100mtr
314873	5mm	7 x 19	1325kg	100mtr
314874	6mm	7 x 19	1910kg	100mtr

WASLIJNDRAAD STEELEX

Goud/ geel transparant met een sterke metalen kunststofkern. Bekleed met een taaie kunststof omwanding.

	rollengte
314885	30 mtr

KETTINGEN

Voor veel doeleinden geschikt, echter niet voor hijs doeleinden.

PATENTKETTINGEN

Rol 30 meter.

	type	materiaal	afmeting
345007	1007	messing	13,7mm
345009	1022	messing	18,1mm
345011	1031	messing	20,5mm
345013	1033	messing	21,5mm
345015	1007	vernikkeld	13,7mm
345017	1022	vernikkeld	18,1mm
345019	1031	vernikkeld	20,5mm
345021	1033	vernikkeld	21,5mm

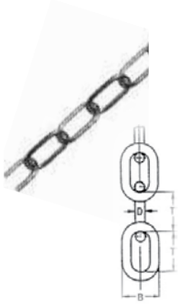

Art. nr.	
	KOGELKETTINGEN
	Messing vernikkeld, type 377.
	afmeting
345025	3,6mm
345026	oog voor kogelketting
345027	sluiting voor kogelketting

VICTORKETTINGEN

Niet voor hijsdoeleinden. Rol 30 meter.

	type	D x T x B	materiaal
345075	no. 16	1,6 x 23 x 7,0mm	gegalvaniseerd
345076	no. 22	2,0 x 28 x 9,0mm	gegalvaniseerd
345077	no. 27	2,5 x 35 x 11,0mm	gegalvaniseerd
345078	no. 30	2,8 x 39 x 12,5mm	gegalvaniseerd
345080	no. 40	3,8 x 46 x 17,0mm	gegalvaniseerd
345086	no. 27	2,5 x 35 x 11,0mm	rvs 316 (A4)

SCHEEPSKETTINGEN

Din 766.

	D x T x B	materiaal	op rollen van
345122	1,9 x 13,0 x 9mm	gegalvaniseerd	30 meter
345123	3,0 x 16,0 x 11mm	gegalvaniseerd	30 meter
345124	4,0 x 16,0 x 14mm	gegalvaniseerd	30 meter
345125	5,0 x 18,5 x 17mm	gegalvaniseerd	30 meter
345126	6,0 x 18,5 x 20mm	gegalvaniseerd	30 meter
345128	8,0 x 24,0 x 26mm	gegalvaniseerd	15 meter
345130	10,0 x 28,0 x 34mm	gegalvaniseerd	15 meter

LANGSCHALMKETTINGEN

Din 763. Rol 30 meter.

	D x T x B	materiaal	op rollen van
345153	3,0 x 26 x 12mm	gegalvaniseerd	30 meter
345154	4,0 x 32 x 16mm	gegalvaniseerd	30 meter
345155	5,0 x 35 x 20mm	gegalvaniseerd	30 meter
345156	6,0 x 42 x 24mm	gegalvaniseerd	30 meter
345158	8,0 x 52 x 32mm	gegalvaniseerd	30 meter
345160	10,0 x 65 x 40mm	gegalvaniseerd	15 meter
345172	1,9 x 13 x 9mm	rvs	30 meter
345183	3,0 x 26 x 12mm	rvs	30 meter
345184	4,0 x 32 x 16mm	rvs	30 meter
345185	5,0 x 35 x 20mm	rvs	30 meter
345186	6,0 x 42 x 24mm	rvs	30 meter

TOUWEN

HENNEPTOUWEN

Zogenaamd vliegertouw per klos.

	gewicht	type
304810	100 gr	3/3

SLAGLIJNKOORDEN Voor slaglijnmolens

Op kruisspoel.

	materiaal	gewicht
304102	katoen	500 gr

Art. nr.	
	NYLONKOORDEN Wit
	Nylon, wit, gevlochten met pit.

	diameter	lengte
304499	1mm	200mtr
304005	1.3 mm	streng a 50mtr
304500	2mm	200mtr
304513	3mm	200mtr
304514	4mm	200mtr
304515	5mm	200mtr
304516	6mm	200mtr
304518	8mm	100mtr
304520	10mm	100mtr

NYLONKOORDEN Oranje

Polyethyleen touw, gedraaid.

	diameter	lengte
T031840	4mm	220mtr
304598	5mm	200mtr
304599	6mm	200mtr
30460000	8mm	20mtr
304600	8mm	200mtr
30461000	10mm	10mtr
304610	10mm	200mtr
304612	12mm	200mtr
304616	16mm	220mtr

PAKTOUWEN

Sisal. Op rol.

	gewicht	type	lengte
304799	100 gram	2/600	ca. 30 mtr
304800	2500 gram	3/600	ca. 750 mtr

KLUWHOUDERS

Toepassing: houder sisal paktouw. Met afsnijdmes.

	materiaal
304802	kunststof

RAAMTOUWEN

Beige jutetouw. Om een schuifraam te verbinden met het tegengewicht in een dubbel gehangen raam.

	diameter	lengte
304750	5 mm (1,5 ponds)	30 mtr

TOEBEHOREN voor staaldraden, touwen en kettingen

Niet gecertificeerd, niet voor hijsdoeleinden.

D-SLUITINGEN

Gegalvaniseerd met oogbout.

	diameter	inwendige wijdte	inwendige lengte
345405	5mm	10mm	20mm
345406	6mm	12mm	24mm
345408	8mm	16mm	32mm
345410	10mm	20mm	40mm
345412	12mm	25mm	50mm
345416	16mm	32mm	64mm
345420	20mm	38mm	76mm
345424	24mm	50mm	100mm

HARPSLUITINGEN

Maat is diameter van binnenwerkse maat. Met oogbout.

	diameter	wijdte	inw. lengte	materiaal
345435	5mm	10mm	20mm	gegalvaniseerd
345436	6mm	12mm	24mm	gegalvaniseerd
345438	8mm	16mm	32mm	gegalvaniseerd
345440	10mm	20mm	40mm	gegalvaniseerd
345442	12mm	24mm	48mm	gegalvaniseerd
345446	16mm	32mm	64mm	gegalvaniseerd
345450	20mm	38mm	76mm	gegalvaniseerd
345454	25mm	50mm	100mm	gegalvaniseerd
345456	4mm	9mm	12mm	rvs 316 (A4)
345457	5mm	11mm	18mm	rvs 316 (A4)
345458	6mm	13mm	20mm	rvs 316 (A4)
345459	8mm	16mm	26mm	rvs 316 (A4)
345460	10mm	20mm	30mm	rvs 316 (A4)

DRAADSPANNERS

Gegalvaniseerd.

	type	lengte
345501	2	96mm
345502	3	100mm

DRAADSPANNERS met haak en oog

Gegalvaniseerd.

	diameter	huislengte	spanbereik
345505	5mm	50mm	30mm
345506	6mm	60mm	35mm
345508	8mm	70mm	45mm
345510	10mm	80mm	50mm
345512	12mm	130mm	80mm

WANTSPANNERS

Rvs 316 (A4). Met gesloten huis.

	afmeting	Lmax	Lmin
345518	M5	190mm	130mm

Art. nr.	

SPANSCHROEVEN

Met aanlaseinden, open huis volgens DIN 1480.

	afmeting	huislengte	spanbereik	totale lengte
345532	12mm	125mm	80mm	300mm
345536	16mm	170mm	110mm	400mm
345540	20mm	200mm	130mm	440mm
345544	24mm	255mm	170mm	520mm

BROEKKRAMMEN

Voor het ophangen van o.a. droogrekjes en geleiding van transportriemen.

	afmeting	materiaal
345525	25mm	ijzervernikkeld
345526	30mm	verzinkt

STAALDRAADKLEMMEN Plat model

Platmodel dubbel.

	voor kabeldiam.	materiaal	moer
345603	3mm	gegalvaniseerd	M4
345604	4mm	gegalvaniseerd	M5
345605	5mm	gegalvaniseerd	M6
345606	6mm	gegalvaniseerd	M6
345610	2mm	rvs 316 (A4)	M3

STAALDRAADKLEMMEN U-model

Gegalvaniseerd.
U-model met 2 moeren, volgens DIN 741.

	voor kabeldiam.	moer
345613	3,0mm	M 4
345615	5,0mm	M 5
345616	6,5mm	M 5
345618	8,0mm	M 6
345620	9,5mm	M 8
345622	12,0mm	M10
345626	16,0mm	M12

PUNTKOUSEN

Gegalvaniseerd.

	voor kabeldiam.	inw. hoogte	inw. breedte
345640	3,5mm	23,5mm	11mm
345639	5,0mm	28,5mm	13mm
345641	7,0mm	33,0mm	15mm
345642	9,0mm	39,0mm	18mm
345643	11,0mm	47,5mm	22mm

S-HAKEN

In **gegalvaniseerd en rvs.**

	type	L x W x D	materiaal
346005	30	30 x 9 x 3,0mm	gegalvaniseerd
346006	35	35 x 11 x 3,3mm	gegalvaniseerd
346007	45	45 x 14 x 4,2mm	gegalvaniseerd
346008	50	50 x 16 x 4,8mm	gegalvaniseerd
346009	60	60 x 17 x 5,8mm	gegalvaniseerd
346010	40	40 x 11 x 3,9mm	gegalvaniseerd
346020	105-30	25 x 9 x 3,0mm	rvs

Art. nr.

KARABIJNHAKEN

Gegalvaniseerd en **rvs 316 (A4)**. A-kwaliteit.

	afmeting	materiaal
346056	60 x 6mm	gegalvaniseerd
346057	70 x 7mm	gegalvaniseerd
346058	80 x 8mm	gegalvaniseerd
346060	100 x 10mm	gegalvaniseerd
346062	120 x 11mm	gegalvaniseerd
346065	50 x 5mm	rvs 316 (A4)
346066	60 x 6mm	rvs 316 (A4)
346068	80 x 8mm	rvs 316 (A4)

MUSKETONHAKEN

Staal vernikkeld.

	type	lengte
346073	110-16	80mm
346074	50-12RN	72mm
346075	110-28	106mm

MUSKETONHAKEN MET KETTING

Musketonhaak met luxe, zware ketting, voorzien van een sleutelring.

	kettinglengte
368230	40 cm.

FENDERHAKEN RVS

Kwaliteit **rvs 316 (A4).** Type 5291.

	maat	lengte x breedte x hoogte
346050	5mm	38 x 34 x 24mm
346052	10mm	41 x 34 x 34mm

NOODSCHAKELS

Toepassing: 2 losse einden ketting aan elkaar verbinden.

	materiaal	diameter	inw. breedte	inw. lengte
346081	gegalvaniseerd	4mm	8mm	20mm

NOODSCHALMEN

Uitvoering met schroefsluiting. **Gegalvaniseerd**.

	diameter x uitw. lengte
346095	3,5 x 36mm
346096	4,0 x 40mm
346097	5,0 x 48mm
346098	6,0 x 57mm
346100	8,0 x 76mm
346102	10,0 x 89mm
346084	4,0 x 40mm

KLAPACHTEN

Gegalvaniseerd.

	afmeting	type
346090	8 x 80mm	365-80E

Art. nr.

SCHROEFOGEN houtdraad

Gegalvaniseerd.

	lengte x oogdiameter
346202	8 x 4mm
346203	12 x 4mm
346205	16 x 4mm
346208	20 x 8mm
346209	20 x 10mm
346211	25 x 12mm
346214	30 x 12mm
346215	30 x 16mm
346216	40 x 14mm
346218	40 x 16mm
346220	40 x 18mm
346222	50 x 20mm
346224	50 x 25mm

SCHROEFOGEN houtdraad

Rvs 316 (A4). Type 8316.

	lengte x oogdiameter
346298	16 x 8mm
346299	20 x 10mm
346300	25 x 12mm
346301	30 x 14mm

SCHROEFOGEN metaaldraad

Rvs 316 (A4). Met metrische schroefdraad met borst.

	lengte x oogdiameter	draad
346390	89mm x 16 mm	M8

SCHROEFOGEN houtdraad

Messing.

	lengte x oogdiameter
346229	12 x 6mm
346234	25 x 12mm
346236	30 x 14mm

SCHROEFOGEN houtdraad

Electrolytisch verzinkt.

	type	draaddiam.	stiftlengte	oogdiam.
346261	10	5,3mm	25mm	8mm
346262	12	5,5mm	30mm	8mm
346263	14	5,8mm	35mm	8mm
346264	16	6,8mm	35mm	10mm
346265	18	7,8mm	40mm	12mm

SCHROEFOGEN metaaldraad

Gegalvaniseerd. Met metrische schroefdraad.

	draad	lengte	oogdiam.
346280	M5	40mm	8mm
346281	M6	25mm	10mm
346282	M6	40mm	10mm
346284	M6	60mm	10mm
346286	M8	80mm	10mm
346288	M8	80mm	12mm

Art. nr.			
	SCHROEFDUIMEN houtdraad		
	Electrolytisch verzinkt.		
	lengte	hoogte	diameter
346302	25mm	10mm	2,8mm
346303	30mm	11mm	3,5mm
346304	40mm	11mm	4,2mm
346305	50mm	13mm	4,8mm
346306	60mm	13mm	4,8mm
346308	80mm	18mm	5,3mm
346310	100mm	18mm	5,5mm
	SCHROEFDUIMEN Zwaar, houtdraad		
	Electrolytisch verzinkt, met schroevendraaiergleuf.		
	lengte	hoogte	diameter
346315	65mm	12mm	5,8mm
346316	80mm	12mm	5,8mm
	SCHROEFDUIMEN houtdraad		
	Messing		
	lengte	hoogte	diameter
346323	30mm	11mm	3,5mm
346324	40mm	11mm	4,0mm
346325	50mm	13mm	4,8mm
	SCHROEFHAKEN houtdraad		
	Gegalvaniseerd		
	lengte	inw. diameter	dikte
346353	30mm	10mm	2,8mm
346354	40mm	12mm	3,5mm
346355	50mm	16mm	4,2mm
346356	60mm	16mm	4,2mm
346358	80mm	25mm	5,3mm
	SCHROEFHAKEN houtdraad		
	Rvs. Nr.12.		
	lengte	inw. diameter	dikte
346270	40mm	12mm	2,9mm
	SCHROEFHAKEN, houtdraad		
	Rvs 316 (A4). Type 8317.		
	lengte	inw. diameter	dikte
346340	40mm	12mm	2,9mm
346341	50mm	16mm	3,3mm
346342	60mm	16mm	3,3mm
346343	50mm	16mm	4,4mm
346344	65mm	22mm	4,8mm
346345	80mm	26mm	5,2mm
346346	100mm	26mm	5,8mm
	SCHROEFHAKEN houtdraad		
	Messing		
	lengte	inw. diameter	dikte
346363	30mm	10mm	2,9mm
346364	40mm	12mm	3,5mm
346366	60mm	16mm	4,2mm

Art. nr.		
	SLEUTELHAKEN houtdraad	
	Sleutelhaakjes, gebogen model met borst. **Messing vernikkeld**.	
	type	maat
346392	10b	19mm
	KOORDHOUDERS met voet	
	Opschroefbaar. In verschillende lengtes en materiaalsoorten leverbaar.	
	afmeting	materiaal
342255	60mm	aluminium
342257	90mm	aluminium
342260	135mm	aluminium
342275	150mm	rvs
	KOORDHOUDERS zonder voet	
	Gegalvaniseerd. Type 790.	
	lengte	
342248	75mm	
342249	90mm	
342250	110mm	

BAND-IT

Maatwerk bindsysteem. Materiaal rvs.

	omschrijving	maat
X833422	rvs band op rol 30,5 mtr.	1/2 inch
X833424	rvs band op rol 30,5 mtr.	3/4 inch
X833429	rvs klemmen, 100 stuks	3/4 inch
X833430	spanner Band-it	tot 3/4 inch

	EXTERIEUR EN INTERIEUR				DEK			GLAS	
	Afdichten en licht verlijmen	Constructief verlijmen en afdichten	Constructief verlijmen en afdichten met verlengde velvormingstijd	Constructief verlijmen en afdichten met hoge eindsterkte	Dekverlijming	2-C dekverlijming	Dekafdichting	Verlijmen en afdichten van ruiten	Verlijmen en afdichten van ruiten met verlengde velvormingstijd
	Sabatack 720	Sabatack 750	Sabatack 750 XL	Sabatack 780	Sabadeck	Sabadeck Fast	Sabacaulk	Sabatack 760	Sabatack 760 XL
velvormingstijd	ca. 12 minuten	ca. 10 minuten	ca. 15 minuten	ca. 8 minuten	ca. 15 minuten	ca. 15 minuten	ca. 10 minuten	ca. 8 minuten	ca. 15 minuten
open tijd	ca. 14 minuten	ca. 12 minuten	ca. 30 minuten	ca. 10 minuten	ca. 60 minuten	ca. 60 minuten	ca. 15 minuten	ca. 10 minuten	ca. 20 minuten
kleefvrij	na ca. 4 uur	na ca. 4 uur	na ca. 4 uur	na ca. 4 uur	na ca. 48 uur	na ca. 48 uur	na ca. 24 uur	na ca. 4 uur	na ca. 4 uur
viscositeit	middel	middel	middel	hoog	laag	laag	laag	zeer hoog	zeer hoog
hardheid Shore A	ca. 50	ca. 55	ca. 55	ca. 55	ca. 35	ca. 35	ca. 38	ca. 60	ca. 60
doorhardingssnelheid	ca. 3 mm/24 uur	ca. 3 mm/24 uur	ca. 3 mm/24 uur	ca. 4 mm/24 uur	ca. 2 mm/24 uur	n.v.t., gecontroleerde polymerisatie	ca. 3 mm/24 uur	ca. 3 mm/24 uur	ca. 3 mm/24 uur
modulus bij 100% rek	ca. 1,1 N/mm²	ca. 1,5 N/mm²	ca. 1,5 N/mm²	ca. 1,5 N/mm²	ca. 0,7 N/mm²	ca. 0,7 N/mm²	ca. 0,4 N/mm²	ca. 1,6 N/mm²	ca. 1,6 N/mm²
trek bij breuk	ca. 2,2 N/mm²	ca. 2,6 N/mm²	ca. 2,6 N/mm²	ca. 3,0 N/mm²	ca. 2,0 N/mm²	ca. 2,0 N/mm²	ca. 1,1 N/mm²	ca. 3,0 N/mm²	ca. 3,0 N/mm²
rek tot breuk	ca. 300%	ca. 330%	ca. 330%	ca. 350%	ca. 426%	ca. 426%	ca. 546%	ca. 330%	ca. 330%
overschilderbaar o.b.v. testgegevens	ja	ja	ja	ja	nee	nee	nee	ja	ja
temperatuurbestendigheid	- 40 °C tot + 100 °C	- 40 °C tot + 120 °C	- 40 °C tot + 120 °C	- 40 °C tot + 120 °C	- 30 °C tot + 80 °C	- 30 °C tot + 80 °C	- 30 °C tot + 100 °C	- 40 °C tot + 120 °C	- 40 °C tot + 120 °C
verwerkingstemperatuur	+ 5 °C tot + 35 °C	+ 5°C tot + 35 °C	+ 5°C tot + 35 °C	+ 5 °C tot + 35 °C	+ 5 °C tot + 35 °C	+ 5 °C tot + 35 °C	+ 5 °C tot + 35 °C	+ 5 °C tot + 35 °C	+ 5 °C tot + 35 °C
certificering	Wheelmark	Germ. Lloyd, WRAS, Wheelmark, ISEGA	Germ. Lloyd, WRAS, Wheelmark, ISEGA	Germ. Lloyd, ISEGA, Wheelmark	Wheelmark	Wheelmark	Polymer Institute, Wheelmark	Wheelmark	Wheelmark

DEKRUBBER SYSTEMEN SABA

Compleet dekrubbersysteem voor zowel het aanbrengen van teakhouten dekken aan boord van schepen en jachten van polyester, hout, staal, als het vullen van de deknaden, waardoor een mooi, waterdicht en onderhoudsarm teakhouten dek ontstaat.
Verpakkingen:
Worsten: 15 stuks
Kokers: 24 stuks

KITTEN SABAFLEX 500

Sabaflex 500 is een 1-k poyurethaan kit voor het verlijmen en afdichten van teakhouten dekdelen direct op het dek van staal, aluminium op polyester.

Art. nr.	inhoud	kleur
300116	koker 310ml	zwart
300117	worst 600ml	zwart

KITTEN SABADECK

Sabadeck is een verlijmende kit, 1 componentig, elastisch, (lucht) vocht-uithardend op basis van MS-Polymeer voor het verlijmen van houten of PVC scheepsdekken.

Art. nr.	inhoud	kleur
300088	worst 600ml	zwart

KITTEN SABACAULK

Sabacaulk is een afdichtingskit, 1-componentig, elastisch (lucht) vocht-uithardend op basis van MS-Polymeer voor het afdichten van voegen in teakhouten scheepsdekken.

Art. nr.	inhoud	kleur
300080	koker 290ml	zwart
300083	worst 600ml	zwart

KITTEN SABADECK FAST

Sabadeck Fast is een verlijmende kit, 2-componentig, elastisch, (lucht) vocht-uithardend op basis van MS-Polymeer voor het (vacuum) verlijmen van houten en PVC scheepsdekken.

Art. nr.	inhoud	kleur
30008800	6 ltr (A+B)	zwart

KITTEN SABATACK 750

Sabatack 750 is een constructie- en afdichtingskit, 1 componentig, elastisch (lucht) vocht-uithardend op basis van MS Polymeer. De belangrijkste toepassing is het eenvoudig verlijmen met hoge eindsterkte. Ook geschikt voor het afdichten van naden, overlappingen en voegen.
Sabatack 750 is middel-viskeus met een hoge modulus.

Art. nr.	inhoud	kleur
300081	koker 290ml	wit

KITTEN SABATACK 750 XL

Sabatack 750 XL is een constructie- en afdichtingskit, 1 componentig, elastisch (lucht) vocht-uithardend op basis van MS Polymeer. De belangrijkste toepassing is het eenvoudig verlijmen met hoge eindsterkte.
Ook geschikt voor het afdichten van naden, overlappingen en voegen. Sabatack 750 XL is middel-viskeus met een hoge modulus en een verlengde velvormingstijd en open tijd.

Art. nr.	inhoud	kleur
30008200	290 ml	wit
30008210	290 ml	zwart
30008220	290 ml	grijs
30008230	290 ml	teak
30008240	290 ml	mahony

KITTEN SABATACK 760

Sabatack 760 is een kit voor het afdichten en verlijmen van ruiten, 1 componentig, elastisch, (lucht) vocht-uithardend op basis van MS-Polymeer. De belangrijkste toepassing is het verlijmen van ruiten.
Ook geschikt voor het UV-bestendig afdichten van ruiten. Sabatack 760 is hoog viskeus met een hoge modulus.

Art. nr.	inhoud	kleur
30008250	koker 290ml	zwart

KITTEN SABATACK 780

Sabatack 780 is een 1-component universele constructie en afdichtingskit op basis van MSP voor het elastisch verlijmen en afdichten voor binnen en buiten toepassingen van alle voorkomende materialen.
Sabatack 780 is vooral geschikt voor het elastich verlijmen en afdichten van alle voorkomende materialen in de bouw, industrie, marine en transport- en voedingsmiddelenindustrie.

Art. nr.	inhoud	kleur
300086	koker 290ml	wit
300087	koker 290ml	zwart

PRIMERS SABA PRIMER MARINE

Saba Primer Marine is een 1 component primer voor het voorbehandelen van teakhouten dekdelen ten behoeve van Sabacaulk.

Art. nr.	inhoud
300085	bus 500 ml

CLEANERS SABA 21

SABA Cleaner 21 is een brandbaar universeel reinigingsmiddel. SABA Cleaner 21 kan worden gebruikt in combinatie met specifieke SABA lijmen. Zie hiervoor het productblad van de betreffende lijm.
Toepassingsmogelijkheden:
- reinigen van de te verlijmen materialen.
- schoonmaken/doorspoelen van apparatuur.
- verwijderen van lijmresten.

Art. nr.	inhoud	kleur
300110	1 ltr.	transparant

Art. nr.

CLEANERS SABA 48

Saba Cleaner 48 is een universeel reinigingsmiddel voor het reinigen van hechtvlakken en kitvoegen.
Niet agressief, geurarm.

	inhoud
300118	bus 1 liter

LIJMEN SABA SELECT AAC

Aromaatvrije contactlijm voor de verlijming van soepele bekledingsmaterialen onderling en op starre ondergronden.
Zeer gekend als contactlijm voor autobekleders.

	inhoud
302361	bus 6 liter

NADENTAPES SABA

Zelfklevend polyethyleenband. Op rollen van 66 meter. Wordt onder in de deknaad aangebracht ter voorkoming van een driepuntshechting.

	breedte
300106	4mm

PRIMERS SABA PRIMER 760

SABA Primer 760 is een ‘alles-in-een’ 1-componentige, zwarte primer voor glas, keramiek en kunststof ruiten.
Specifieke eigenschappen:
- Diepzwarte primer.
- Zorgt voor extra UV bescherming.
- Universeel toepasbaar.

	inhoud	kleur
300113	125 ml.	zwart
197181	kwast voor primer	

PRIMERS SABA PRIMER 9102

SABA Primer 9102 is een 1-componentige primer op basis van silanen. Specifieke eigenschappen:
- Zeer goede hechting, in combinatie met SABA kitproducten op niet poreuze ondergronden zoals metaal, dubbel hard gebakken tegels en zuurvaste, speciaal verdichte tegels en kunststoffen.
- Voldoet aan EN 14188-4

Toepassingsgebieden:
SABA Primer 9102 wordt vooral gebruikt als voorbehandeling van niet poreuze ondergronden in combinatie met SABA kit- en afdichtingsproducten.

	inhoud	kleur
300114	1ltr.	transparant
197181	kwast voor primer	

Art. nr.

DEKRUBBER SYSTEMEN SIMSON

De Simson Marine Special Range is een serie lijm- en afdichtingproducten ontwikkeld voor de jacht- en scheepsbouw.
De Marine Special Range bestaat uit de volgende producten:
- Simson MSR Bedding Compound
- Simson MSR Deck Caulk
- Simson MSR Construction Adhesive

KITTEN MSR BEDDING COMPOUND

Simson MSR Bedding Compound is een 1 component, elastische, snel uithardende lijm en afdichtingskit, op basis van Silyl geModificeerd Polymeer (SMP). Toe te passen als bedding compound tussen stalen, aluminium, polyester en/of houten dekken en teak dekdelen.
Tevens geschikt voor verlijming/afdichting van watervast verlijmd multiplex onderdek op een stalen, aluminium, polyester of houten onderdek.

	inhoud	kleur
300531	worst 600ml	grijs

KITTEN MSR DECK CAULK

Simson MSR Deck Caulk is een 1 component, elastische, snel uithardende afdichtingskit, op basis van SMP.
Voor het waterdicht afdichten van naden in teakhouten dekken en andere dekmaterialen.
Eigenschappen:
- Oplosmiddel en isocyanaatvrij.
- Zeer goede UV-bestendigheiden verouderingsbestendigheid.

	inhoud	kleur
300550	koker 290ml	zwart
300551	worst 600ml	zwart

LIJMEN MSR CONSTRUCTION ADHESIVE

Simson MSR Contruction Adhesive is een 1 component, elastische, snel uithardende constructielijm, op basis van Silyl gemodificeerd Polymeer (SMP), en is speciaal ontwikkeld voor verlijming in de jacht- en scheepsbouw. Speciaal voor bevestigingen in een nautische omgeving waar hoge eisen gesteld worden aan de aanhechting en de elasticiteit van de constructie zoals bijvoorbeeld:
- Verlijmen van stootlijsten.
- Verlijmen en afdichten van beslag.
- Verlijmen van dekbekleding.
- Verlijmen van schotten.
- Verlijmen en afdichten van dek/rompverbindingen.
- Verlijmen en afdichten van dekluiken en patrijspoorten.
- Als bedding compound wanneer een hogere aanvangssterkte is vereist (trage huidvorming versie wordt aanbevolen)

	inhoud	kleur
300540	koker 290ml	wit
300542	koker 290ml	grijs
300544	koker 290ml	bruin
300546	koker 290ml	zwart

CLEANERS 14 / CLEANERS E

Cleaners voor het reinigen van verschillende ondergronden en het verwijderen van niet uitgeharde lijm- en kitresten.

	inhoud
300566	cleaner E bus 0,5 liter

Art. nr.

BOUWPROFIELEN

PROFIELEN vierkant

Messing. Lengte 5000mm

Art. nr.	afmeting	materiaal
306619	9 x 9mm	messing

HOEKBESCHERMINGSPROFIELEN

Zelfklevende hoekbeschermingsprofielen, zeer eenvoudige bevestiging voor een goede en beschermende afwerking.
Per lengte te bestellen.

	uitvoering	afmeting	lengte
306769	aluminium	25 x 25mm	3000mm
306771	aluminium	50 x 50mm	3000mm
306772	rvs gepolijst	25 x 25mm	1500mm
306773	rvs gepolijst	25 x 25mm	3000mm
306774	rvs gepolijst	50 x 50mm	1500mm
306775	rvs gepolijst	50 x 50mm	3000mm
306776	rvs mat geslepen	25 x 25mm	1500mm
306777	rvs mat geslepen	25 x 25mm	3000mm
306779	rvs mat geslepen	50 x 50mm	3000mm

AFDEKKAPPEN Voor hoekbeschermingsprofielen

Kunststof afdekkappen voor de zelfklevende hoekbeschermingsprofielen. Kleur: zwart.

Art. nr.	afmeting
306781	25 x 25mm
306780	50 x 50mm

ALUMINIUM PROFIELEN

Aluminium profielen zijn er in diverse uitvoeringen en maten, waarvan hier onze meest courante voorraadmodellen zijn vermeld.

PLATSTAF PROFIELEN

Aluminium. Lengte: 5000mm. Per meter te bestellen.
Brute aluminium.

Art. nr.	afmeting
306000	10 x 2mm
306001	15 x 2mm
306003	20 x 2mm
306005	25 x 2mm
306007	30 x 2mm
306009	40 x 2mm
306012	25 x 3mm
306016	40 x 3mm
306017	50 x 3mm
306018	60 x 3mm
306022	40 x 4mm
306024	50 x 4mm
306026	60 x 4mm
306049	45 x 5mm

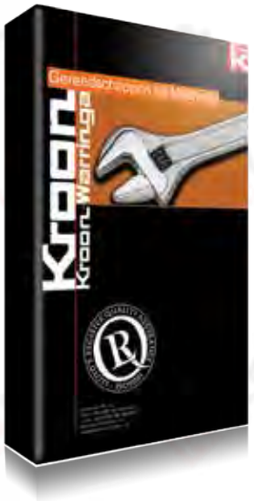

Voor uitgebreide informatie betreffende gereedschappen, toebehoren en PBM's verwijzen wij u graag naar onze website: www.kroon.nl of vraag onze gereedschappen en machines catalogus aan bij uw contactpersoon of via info@kroon.nl.

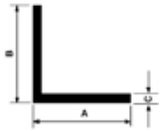

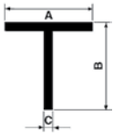

Art. nr.

HOEKPROFIELEN

Aluminium. Lengte: 5000mm. **Brute aluminium.**
Per meter te bestellen.

	afmeting
306050	15 x 15 x 2mm
306051	10 x 10 x 2mm
306055	20 x 20 x 2mm
306060	25 x 25 x 2mm
306065	30 x 30 x 2mm
306067	35 x 35 x 3mm
306069	30 x 30 x 3mm
306070	40 x 40 x 3mm
306072	40 x 40 x 4mm
306075	50 x 50 x 3mm
306076	50 x 50 x 4mm
306077	60 x 60 x 4mm
306095	25 x 25 x 3mm

HOEKPROFIELEN ONGELIJKZIJDIG

Aluminium. Lengte: 5000mm. **Brute aluminium.**
Per meter te bestellen.

	afmeting
306078	15 x 10 x 2mm
306079	20 x 10 x 2mm
306080	25 x 10 x 2mm
306084	25 x 15 x 2mm
306085	30 x 15 x 2mm
306086	40 x 15 x 2mm
306087	40 x 20 x 2mm
306088	30 x 20 x 3mm
306089	50 x 25 x 3mm

HOEKPROFIELEN ROND

Hoekprofiel, **aluminium geëloxeerd**. Lengte 5000mm.
Per meter te bestellen.

	uitvoering	afmeting
306105	geëloxeerd rondhoek	buiten 30 x 2mm
306110	geëloxeerd rondhoek	buiten 40 x 2mm
306120	geëloxeerd rondhoek	binnen scherp 40 x 2mm

TAFELRANDPROFIELEN

Tafelrandprofiel, **aluminium geëloxeerd**. Lengte 5000mm.
Per meter te bestellen.

	afmeting
306324	26 x 6 mm

T-PROFIELEN

Aluminium. Lengte: 5000mm. **Brute aluminium.**
Per meter te bestellen.

	afmeting
306145	15 x 15 x 2mm
306146	20 x 20 x 2mm
306150	25 x 25 x 2mm
306155	30 x 30 x 3mm
306157	40 x 40 x 3mm
306160	40 x 40 x 4mm
306161	50 x 50 x 4mm

Art. nr.

U-PROFIELEN

Aluminium. Lengte: 5000mm. **Brute aluminium.**
Per meter te bestellen.

	afmeting
306266	10 x 10 x 1,25mm
306267	10 x 10 x 2,00mm
306268	15 x 15 x 2,00mm
306269	20 x 20 x 2,00mm
306269	22 x 22 x 2,00mm
306270	25 x 25 x 2,00mm
306273	30 x 30 x 2,00mm
306275	30 x 30 x 3,00mm
306280	40 x 40 x 3,00mm

KOKERPROFIELEN Vierkant

Aluminium. Lengte: 5000mm. **Brute aluminium.**
Per meter te bestellen.

	afmeting
306174	30 x 30 x 2,0mm
306176	40 x 40 x 2,0mm

STOELTJESPROFIELEN

Aluminium. Lengte: 5000mm. **Brute aluminium.**
Per meter te bestellen.

	afmeting A x B
306180	8 x 26mm

Z- PROFIELEN

Aluminium. Lengte: 5000mm. **Brute aluminium.**
Per meter te bestellen.

	afmeting
306181	16 x 6 x 2 mm

BUIZEN ROND

Aluminium. Lengte: 5000mm. **Brute aluminium.**
Per meter te bestellen.

	diameter	dikte
306190	20mm	2mm
306192	25mm	2mm

PLATEN ALUMINIUM glad

Ongeboord, **brute aluminium.**

	afmeting
306840	500 x 1000 x 0,5mm
306842	500 x 1000 x 1,0mm

PLATEN ALUMINIUM stucco

Ongeboord, **brute aluminium.**

	afmeting
306844	500 x 1000 x 0,8mm

PLATEN ALUMINIUM geperforeerd

Ongeboord, **brute aluminium.**

	afmeting
306850	500 x 1000 x 1,0mm

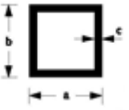

Art. nr.

KOPPELPROFIELEN

KOPPELPROFIELEN

Aluminium koppelprofielen H-model voor het aan elkaar koppelen van panelen. Lengte: 5000mm. Per meter te bestellen.

	afmeting
306335	7 x 30 x 1,5mm
306337	10,25 x 30 x 2,0mm

TRAPKANTPROFIELEN

Eventueel voor u op maat te zagen en te boren.

TRAPKANTPROFIELEN

Aluminium trapkantprofielen geribd. Antislipprofiel.
Lengte: 5000mm. Per meter te bestellen.

	uitvoering	afmeting
306200	vlak	30 x 3mm
306205	vlak	40 x 3mm
306206	vlak	50 x 3mm
306207	vlak	60 x 3mm
306209	met neus	30 x 2,5mm
306210	met neus	40 x 3mm

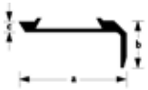

TRAPKANTPROFIELEN Aluminium met rubber

Aluminium profielen met los geribd zwart rubberen inlegprofiel.
Lengte: 5000mm. Per meter te bestellen.
Het rubber inlegprofiel dient apart meebesteld te worden.

	uitvoering	afmeting
306215	met neus	40 x 3mm
306216	rubber inlegprofiel	per meter

ANTISLIPPROFIELEN

3M Safety-walk antislipprofielen eenvoudig te lijmen op diverse ondergronden zoals polyester, hout en metalen.

	kleur	afmeting
306253	zwart	rol 18 meter, breedte 50mm
306255	zwart	strook 610mm, breedte 19mm

TRAPINLEGPROFIELEN T

Kunststof antislipprofiel eenvoudig in te frezen (8mm) en zonder lijm aan te brengen. Op rollen van 25 meter.

	kleur	afmeting
306263	zwart	8 x 9 x 11mm
306264	bruin	8 x 9 x 11mm

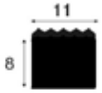

TRAPINLEGPROFIELEN BLOK

Kunststof antislipprofiel eenvoudig in te frezen (8mm) en zonder lijm aan te brengen. Op rollen van 25 meter.

	kleur	afmeting
306261	bruin	8 x 11mm
306260	zwart	8 x 11mm

RVS PROFIELEN

PROFIELEN vierkant

Massief **rvs**. Lengte 5000mm. Per meter te bestellen.

	afmeting
306610	9 x 9mm

Art. nr.

ROFIELEN MESSING

PROFIELEN vierkant

Messing. Lengte: 5000mm. Per meter te bestellen.

	afmeting
306615	5 x 5mm
306617	7 x 7mm
306618	8 x 8mm

AUTOMATISCHE DEURAFSLUITERS

Toepassing: voor een zeer goede afdichting aan de onderzijde van deuren en zijn uitermate geschikt voor een onzichtbare tochtafdichting.

AUTOMATISCHE DEURAFSLUITERS Ellenmatic-super

Toepassing: voor binnendeuren en buitendeuren. Automatische valdorpel voor montage in of op de deur. Bedieningsmechanisme wordt aan hangzijde geplaatst, hulpstukken voor eventuele plaatsing aan sluitzijde toegevoegd. Voorzien van automatisch scheefstellingsmechanisme.
Dichting door middel van een kunststof profiel. Lengte automaat is deurbreedte minus 4mm. Freesmaat is 14mm, maximale kier is 25mm en maximale slag 12mm. Maximaal 100mm inkortbaar.

	lengte	materiaal
305149	730mm	aluminium
305150	830mm	aluminium
305151	930mm	aluminium
305152	1030mm	aluminium
305153	1130mm	aluminium

AUTOMATISCHE DEURAFSLUITERS Ellen port-o-mat2

Voor binnendeuren. Toepassing: voor binnen- en buitendraaiende deuren. Automatische valdorpel voor montage op de deur. Bedieningshulpstukken worden aan de sluitzijde geplaatst. Dichting door middel van een kunststofprofiel.
Maximale kier 19mm en maximale slag is niet van toepassing.

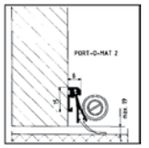

	lengte	materiaal
305155	830mm	aluminium
305156	930mm	aluminium

AUTOMATISCHE DEURAFSLUITERS Ellenmatic-plus

Voor binnendeuren. Toepassing: voor binnen- en buitendraaiende deuren. Automatische valdorpel voor montage in of op de deur. Bedieningsmechanisme wordt aan de aan de hangzijde gelaatst, hulpstukken voor eventuele plaatsing aan de sluitzijde bijgevoegd.
Voorzien van automatisch scheefstellingsmechanisme. Dichting door middel van zachte, slijtvaste polypropyleenborstel. De borstel is ongevoelig voor stof, vuil en vocht. Lengte automaat is deurbreedte minus 4mm. Freesmaat 14mm, maximale kier 25mm en maximale slag 12mm.

	lengte	materiaal
305160	830mm	aluminium
305161	930mm	aluminium

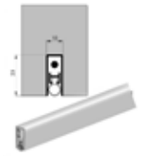

Art. nr.

AUTOMATISCHE DEURAFSLUITERS Ellenmatic-extra

Toepassing: voor binnendeuren en buitendeuren in beschutte omgeving. Automatische valdorpel voor montage in of op de deur. Bedieningsmechanisme wordt aan de hangzijde geplaatst. Hulpstukken voor eventuele plaatsing aan sluitzijde bijgevoegd. Voorzien van automatische scheefstellingsmechanisme. Dichting door middel van een siliconenprofiel. Lengte automaat is deurbreedte minus 4mm. Maximale deurbreedte 1030mm. Freesmaat 10,5mm, maximale kier 15mm en maximale slag 12mm.

	lengte	materiaal
305163	930mm	aluminium

AUTOMATISCHE DEURAFSLUITERS Ellenmatic-special 2

Toepassing voor binnen- en buitendraaiende deuren. Automatische valdorpel voor montage in de deur. Bedieningsmechanisme wordt aan hangzijde geplaatst. Voorzien van automatisch scheefstellingsmechanisme. Dichting door middel van een EPDM profiel. Lengte automaat is deurbreedte minus 4mm.
Geluiddempende en brandwerende eigenschappen: TNO getest tot 48dB en 60 minuten brandvertragend.
Freesmaat 14 x 40mm en maximale slag 12mm.

	lengte	materiaal
305165	930mm	aluminium

AUTOMATISCHE DEURAFSLUITERS Ellenmatic-mini

Toepassing: voor binnen- en buitendraaiende deuren. Automatische valdorpel voor montage in de deur. Bedieningsmechanisme wordt aan hangzijde geplaatst. Dichting door middel van een EPDM profiel. Lengte automaat is deurbreedte minus 2mm.
Freesmaat 16mm, maximale kier 21mm en maximale slag 13mm.

	lengte	materiaal
305167	930mm	aluminium

TOCHTPROFIELEN

Toepassing rondom ramen en deuren.

INBOUWPROFIELEN Ellen AIB 4-N

Toepassing: voor naar buitendraaiende deuren en ramen. Dit profiel kan met een nietmachine bevestigd worden. Standaard voorzien van spijkergaatjes. Acrylaatbestendig.

	lengte	materiaal
304995	2300mm	aluminium blank

Art. nr.

INBOUWPROFIELEN Ellen AIB 4-G

Toepassing: voor naar binnen- en buitendraaiende deuren en ramen. Voor plaatsing aan scharnierzijde. Dit profiel kan met een nietmachine bevestigd worden. Standaard voorzien van spijkergaatjes.

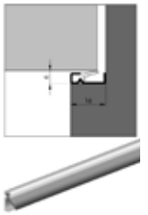

	lengte	materiaal
304997	2200mm	Wit acrylbestendig
305000	2200mm	Naturel acrylbestendig
305001	3000mm	Naturel acrylbestendig
3050000	2300mm	Naturel acrylbestendig

INBOUWPROFIELEN Ellen AIB A4

Toepassing: voor naar buitendraaiende deuren- en ramen. Deze profielen kunnen met een nietmachine bevestigd worden. 15mm uitvoering. Voorzien van spijkergaatjes.

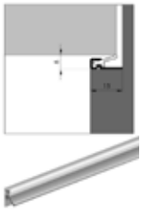

	lengte	materiaal
305005	5000mm	acrylbestendig
305006	2200mm	aluminium blank

OPBOUWSTRIPPEN BESTAANDE BOUW Ellen ATS

Aluminium opbouwstrip. Toepassing: voor naar binnen- en buitendraaiende ramen en deuren. Voorzien van spijkergaatjes. Deze profielen worden op de dag geplaatst en kunnen door de middensteun grote naden overbruggen.

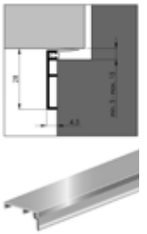

	lengte	materiaal
305017	2200mm	aluminium blank
305018	3000mm	aluminium blank
305020	2200mm	acrylbestendig
305019	2300mm	acrylbestendig
305021	3000mm	acrylbestendig

OPBOUWSTRIPPEN Elro

Toepassing: voor naar binnen- en naar buitendraaiende deuren en ramen. Deze profielen worden op de dag geplaatst. De lip met lichte druk tegen de deur of raam plaatsen, omdat anders teveel weerstand wordt ondervonden.
De profielen zijn voorzien van spijkergaatjes.

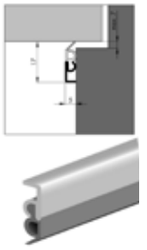

	lengte	materiaal
30505100	2300mm	aluminium blank
305053	3000mm	aluminium blank

Art. nr.

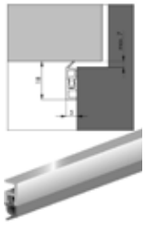

OPBOUWSTRIPPEN PTS

Toepassing: voor naar binnen- en naar buitendraaiende deuren en ramen.
Deze profielen worden op de dag geplaatst.
De lip met lichte druk tegen de deur of raam plaatsen, omdat anders teveel weerstand wordt ondervonden.
De profielen zijn voorzien van spijkergaatjes.

	lengte	materiaal
305065	2200mm	kunststof wit

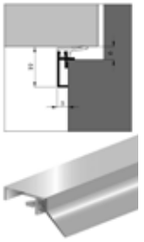

OPBOUWPROFIELEN Ellen ANB 1-N

Toepassing: voor stijlen en bovendorpels bij naar buitendraaiende deuren en ramen.

	lengte	materiaal
305087	3000mm	acrylaat

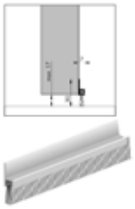

DORPELSTRIPPEN IBS-31

Toepassing: voor de onderzijde bij deuren, schuif- en roldeuren.
Deze profielen zijn speciaal ontworpen voor toepassing bij garagedeuren en deuren bij bijvoorbeeld laad- en losperrons.
De extra lange borstels maken het afdichten van grote kieren mogelijk. IBS-31: houderstrip: 18mm, borstel 13,5mm.

	lengte	materiaal
305078	1000mm	aluminium
305079	2500mm	aluminium

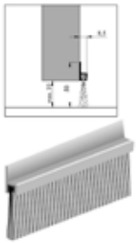

DORPELSTRIPPEN IBS-50

Toepassing: voor de onderzijde bij deuren, schuif- en roldeuren.
Deze profielen zijn speciaal ontworpen voor toepassing bij garagedeuren en deuren bij bijvoorbeeld laad- en losperrons.
De extra lange borstels maken het afdichten van grote kieren mogelijk. En kunnen oneffenheden goed opvangen.
IBS-50: houderstrip: 20mm, borstel 30mm.

	lengte	materiaal
305081	1000mm	aluminium
305080	2500mm	aluminium

Art. nr.

RAAMDORPELPROFIELEN Ellen ANB 2-N

Toepassing: alleen voor de onderzijde bij naar buiten draaiende ramen. Profielen zijn met verdampingsgoot. Voorzien van schroefgaatjes.

	lengte	materiaal
305088	3000mm	aluminium

INBOUWPROFIELEN / SLIJTSTRIPPEN ANB 5

Toepassing: slijtdorpel van naar buitendraaiende deuren. De profielen zijn voorzien van schroefgaatjes.

	lengte	materiaal
305089	3000mm	aluminium

INBOUWPROFIELEN / SLIJTSTRIPPEN ANB 6

Toepassing: slijtdorpel van naar buitendraaiende deuren. De profielen zijn voorzien van schroefgaatjes.

	lengte	materiaal
305090	3000mm	aluminium
3050900	1000mm	aluminium

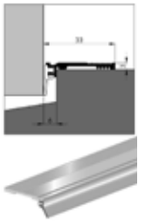

INBOUWPROFIELEN ANB 7

Toepassing: slijtdorpel van naar buitendraaiende deuren. De profielen zijn voorzien van schroefgaatjes. Per meter.

	lengte	materiaal
305098	3000mm	acrylbestendig

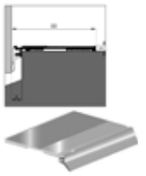

Art. nr.

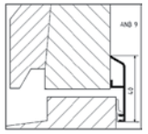

DORPELSTRIPPEN Ellen ANB 9

Toepassing: voor de onderzijde bij naar binnendraaiende deuren. De ANB 9 is voor een naar binnenliggende dorpel tot een maximum van 5mm. Voorzien van schroefgaatjes.

	lengte	materiaal
305093	3000mm	aluminium

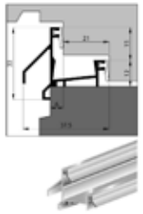

RAAMDORPELSTRIPPEN Ellen ANB 11

Toepassing: voor de onderzijde bij naar binnendraaiende ramen o.a. voor galerijbouw.
De profielen zijn voorzien van afwaterings- en schroefgaten.
Deze profielen bij het monteren in kitten.
Kunststof blokjes om de uiteinden af te dichten kunnen worden bijgeleverd.

	lengte	materiaal
305094	3000mm	aluminium

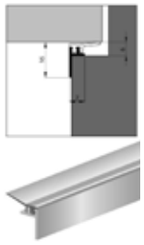

INBOUWPROFIELEN / SLIJTSTRIPPEN ANB 15

Toepassing: voor naar buitendraaiende deuren en ramen.
De profielen zijn voorzien van spijkergaatjes.

	lengte	materiaal
305100	3000mm	aluminium

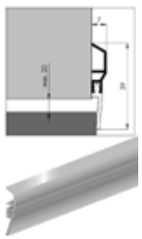

DORPELSTRIPPEN MET BORSTEL Ellen ADS B

Toepassing: voor de onderzijde bij deuren zonder stofdorpel en schuifdeuren. Ideaal waar de vloerbedekking of tegelvloer doorloopt van de ene in de andere ruimte. Door de speciale middensteun in het profiel kunnen grote kieren overbrugd worden. De profielen zijn voorzien van schroefgaatjes.

	lengte	materiaal
305103	1000mm	aluminium geanodiseerd

Art. nr.

DORPELSTRIPPEN MET BORSTEL Ellen ADS AR

Toepassing: voor de onderzijde bij naar binnendraaiende deuren. De lip sluit de dorpel af. De profielen zijn voorzien van schroefgaatjes.

	lengte	materiaal
305114	1000mm	aluminium

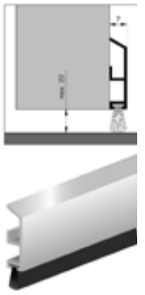

DORPELSTRIPPEN Ellen PDS

Toepassing: voor de onderzijde bij naar binnendraaiende deuren. De lip sluit de dorpel af. De profielen zijn voorzien van schroefgaatjes.

	lengte	materiaal
305116	1000mm	wit

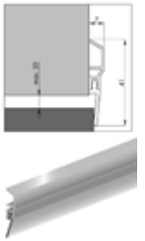

DORPELSTRIPPEN MET BORSTEL Ellen PDS B-ZK

Toepassing: voor de onderzijde bij deuren zonder stofdorpel en schuifdeuren. Ideaal waar de vloerbedekking of tegelvloer doorloopt van de ene naar de andere ruimte. Door de speciale middensteun in het profiel kunnen grote kieren overbrugd worden. De profielen zijn voorzien van een zelfklevende laag en eindkapjes.

	lengte	materiaal
305121	1000mm	wit

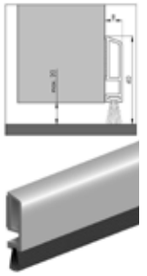

Art. nr.

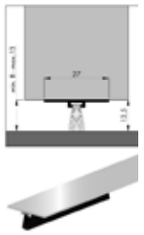

DORPELSTRIPPEN MET BORSTEL Ellen DBS

Toepassing: voor de onderkant bij binnendeuren. Deze profielen lenen zich bij uitstek voor het plaatsen onderaan deuren zonder drempel en voor doordraaiende deuren. De profielen zijn voorzien van schroefgaatjes.

	lengte	materiaal
305125	1000mm	aluminium

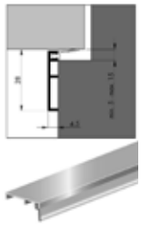

RENOVATIEPROFIELEN Ellen ARP 1

Toepassing: voor naar buitendraaiende deuren en ramen. Deze profielen zijn speciaal bedoeld ter vervanging van houten nieuwbouwprofielen en zijn zeer geschikt om een grote kieropening te overbruggen. De profielen zijn voorzien van schroefgaatjes.

	lengte	materiaal
305130	3000mm	aluminium

RENOVATIEPROFIELEN Ellen ARP 2

Toepassing: voor naar buitendraaiende deuren en ramen. Er behoeft niet op 6mm afgehangen te worden. Dient ter vervanging van bestaande tochtprofielen. De profielen kunnen grote kieren overbruggen en zijn voorzien van schroefgaatjes.

	lengte	materiaal
305131	3000mm	aluminium

Art. nr.

RENOVATIEPROFIELEN Ellen ARP 5

Toepassing: als slijtdorpel bij naar buitendraaiende deuren. Er behoeft niet op 6mm afgehangen te worden. De profielen zijn voorzien van schroefgaatjes.

	lengte	materiaal
305084	3000mm	aluminium

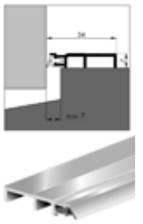

TOCHTSTRIPPEN ELLENFLEX K

Een flexibele geschuimde EPDM tochtstrip. Toepassing: voor stijlen en dorpels bij naar binnen- en buitendraaiende deuren en ramen. Dit profiel is geschikt voor kieren tussen 2mm en 3mm. De tochtstrip is voorzien van een zelfklevende laag.

	rollengte	kleur
305171	7,5 meter	wit
305172	7,5 meter	bruin

TOCHTSTRIPPEN ELLENFLEX D

Een flexibele geschuimde EPDM tochtstrip. Toepassing: voor stijlen en dorpels bij naar binnen- en buitendraaiende deuren en ramen. Dit profiel is geschikt voor kieren tussen 4mm en 6mm. De tochtstrip is voorzien van een zelfklevende laag.

	rollengte	kleur
305186	7,5 meter	wit
305187	7,5 meter	bruin

TOCHTBANDEN

Een flexibele geschuimde tochtstrip. Toepassing: voor stijlen en dorpels bij naar binnen- en buitendraaiende deuren en ramen. De tochtband is voorzien van een zelfklevende laag. Kleur creme.

	rollengte	afmeting
305190	100 meter	9 x 9mm

Art. nr.

SCHARNIEREN RVS

SCHARNIEREN RVS 814159

Rvs 304 (A2). Knoop aan de bovenzijde. Afgeronde hoeken.

hoogte x breedte x dikte

358380 49 x 37 x 2mm

SCHARNIEREN RVS 814160

Rvs 304 (A2). Knoop aan de bovenzijde. Rechte hoeken.

hoogte x breedte x dikte

358381 50 x 50 x 2mm

SCHARNIEREN RVS 814161

Rvs 304 (A2). Knoop aan de onderzijde. Rechte hoeken.

hoogte x breedte x dikte

358382 50 x 50 x 2mm

SCHARNIEREN RVS 814163

Rvs 304 (A2). Knoop aan de bovenzijde. Afgeronde hoeken.

hoogte x breedte x dikte

358383 75 x 70 x 2mm

SCHARNIEREN RVS 8233

Rvs 316 (A4). Knoop aan de bovenzijde. Rechte hoeken.

hoogte x breedte x dikte

358520 38 x 38 x 2mm
358521 50 x 50 x 2mm

SCHARNIEREN RVS 8567

Rvs 304 (A2).

hoogte x breedte x dikte

358400 50 x 35 x 1,7mm
358401 62 x 40 x 1,7mm
358402 75 x 48 x 1,7mm
358403 100 x 54 x 1,7mm

SCHARNIEREN RVS 8901

Rvs 304 (A2).

hoogte x breedte x dikte

358447 78 x 56 x 2mm

SCHARNIEREN RVS 8902

Rvs 304 (A2).

hoogte x breedte x dikte

358449 67 x 48 x 2mm

SCHARNIEREN RVS 8903

Rvs 304 (A2).

hoogte x breedte x dikte

358501 51 x 35 x 2mm

Art. nr.

SCHARNIEREN RVS 8904

Rvs 304 (A2).

hoogte x breedte x dikte

358503 70 x 38 x 2mm

SCHARNIEREN RVS 8896

Rvs 316 (A4).

hoogte x breedte x dikte

358540 98 x 37 x 1,5mm

SCHARNIEREN RVS 8919

Rvs 316 (A4). Met draad.

hoogte x breedte x dikte

358566 83 x 65 x 4mm

SCHARNIEREN RVS met blindering

SCHARNIER RVS 8674

Rvs 316 (A4)

hoogte x breedte x dikte

358525 36 x 36 x 2mm

SCHARNIEREN RVS 8675

Rvs 316 (A4)

hoogte x breedte x dikte

358526 57 x 37 x 2mm

SCHARNIEREN RVS 8676

Rvs 316 (A4)

hoogte x breedte x dikte

358527 74 x 40 x 2mm

SCHARNIEREN RVS 8677

Rvs 316 (A4)

hoogte x breedte x dikte

358528 75 x 74 x 2mm

SCHARNIEREN RVS 8678

Rvs 316 (A4)

hoogte x breedte x dikte

358529 65 x 65 x 2mm

SCHARNIEREN met rechte hoeken

SCHARNIEREN met rechte hoeken type 1103

Gerold. Type 1103

	hoogte x open-geslagen breedte	materiaal	pen
35013100	63 x 63mm	rvs	rvs
35013300	76 x 76mm	rvs	rvs

SCHARNIEREN met vaste pen

Rvs 304 (A2). Gerold model.

SCHARNIEREN met vaste pen

Rvs 304 (A2). Gerold model.

Art. nr.	hoogte x breedte x dikte	knoopdiameter
350135	50 x 39 x 1,2 mm	6,0mm
350036	60 x 34 x 1,25mm	6,0mm
350038	60 x 46 x 1,25mm	6,0mm
350042	80 x 58 x 1,5 mm	7,0mm
350050	60 x 90 x 1,25mm	7,0mm

SCHEEPSSCHARNIEREN

SCHEEPSSCHARNIEREN ONI met vaste pen

Uit **messing** profiel materiaal. Tussenliggende maten zijn af fabriek op bestelling leverbaar bij afname van minimaal 100 stuks.

Art. nr.	hoogte x breedte x dikte	knoop diameter	materiaal	nummer
353103	30 x 20 x 1,50mm	4,0mm	mspol	42545
353107	50 x 30 x 1,80mm	4,5mm	mspol	42549
353110	50 x 40 x 1,80mm	4,5mm	mspol	42551
353112	60 x 40 x 2,25mm	5,5mm	mspol	42552
353114	60 x 50 x 2,00mm	5,0mm	mspol	42554
353115	80 x 60 x 2,50mm	6,0mm	mspol	42556
353136	50 x 30 x 1,80mm	4,5mm	mmchr	42674
353138	60 x 40 x 2,25mm	5,5mm	mmchr	42692
35314800	50 x 30 x 1,80mm	4,5mm	mspolchr	42673

SCHEEPSSCHARNIEREN GSV met vaste pen 145

Uit **messing** profiel materiaal. Tussenliggende maten zijn af fabriek op bestelling leverbaar bij afname van minimaal 100 stuks.

Art. nr.	hoogte x breedte x dikte	knoop diameter	materiaal
353105	40 x 30 x 1,75mm	5,0mm	mspol
353109	50 x 40 x 2,00mm	5,0mm	mspol
353113	60 x 50 x 2,00mm	6,0 mm	mspol
353117	80 x 65 x 3,00mm	9,0mm	mspol
353119	90 x 70 x 3,00mm	10,0mm	mspol
353135	40 x 30 x 1,75 mm	5,0mm	mmchr
353137	50 x 40 x 2,00mm	5,0mm	mmchr
353141	60 x 50 x 2,00mm	6,0mm	mmchr
353143	80 x 65 x 3,00mm	9,0mm	mmchr
353145	90 x 70 x 3,00mm	10,0mm	mmchr
353147	40 x 30 x 1,75mm	5,0mm	mspolchr
353148	50 x 30 x 2,00mm	5,0mm	mspolchr
353149	50 x 40 x 2,00mm	5,0mm	mspolchr
353151	60 x 50 x 2,00mm	6,0mm	mspolchr
353152	80 x 65 x 3,00mm	9,0mm	mspolchr
353153	90 x 70 x 3,00mm	10,0mm	mspolchr

SCHEEPSSCHARNIEREN met vaste pen zwaar

3420VP. Uit **messing** profiel materiaal. Zwaar model.

Art. nr.	hoogte x breedte x dikte	knoop diameter	materiaal
353270	80 x 60 x 2,50 mm	8,0 mm	mspol

SCHEEPSSCHARNIEREN met vaste pen licht

Licht model.

Art. nr.	hoogte x breedte x dikte	knoop diameter	materiaal
353285	40 x 35 x 1,5mm	4,0mm	messing mat
353286	50 x 40 x 1,5mm	4,0mm	messing mat
353287	60 x 50 x 1,5mm	4,5mm	messing mat
353290	40 x 35 x 1,5mm	4,0mm	mmchr
353291	50 x 40 x 1,5mm	4,0mm	mmchr
353292	60 x 50 x 1,5mm	4,5mm	mmchr

SCHEEPSSCHARNIEREN met sierknop vaste pen

ZK 14. Uit **messing** profiel met sierknop. Geboord en gefreesd.

Art. nr.	hoogte x breedte x dikte	uitvoering
353162	50 x 40 x 2mm	mspol

SCHEEPSSCHARNIEREN GSV 145A met losse pen

Messing. Tussenliggende maten zijn af fabriek op bestelling leverbaar bij afname van minimaal 100 stuks.

Art. nr.	hoogte x breedte x dikte	knoop diameter	materiaal
353207	50 x 40 x 2,00mm	5,0mm	mspol
353213	60 x 50 x 2,00mm	6,0 mm	mspol
353217	80 x 65 x 3,00mm	9,0mm	mspol
353220	90 x 70 x 3,00mm	10,0mm	mspol
353235	40 x 30 x 1,75 mm	5,0mm	mmchr
353237	50 x 40 x 2,00mm	5,0mm	mmchr
353241	60 x 50 x 2,00mm	6,0mm	mmchr
353243	80 x 65 x 3,00mm	9,0mm	mmchr
353245	90 x 70 x 3,00mm	10,0mm	mmchr

SCHEEPSSCHARNIEREN GSV 193 AVL met losse pen

Uit **messing** profiel materiaal. Vlakke knop onder en boven. Tussenliggende maten zijn af fabriek op bestelling leverbaar bij afname van minimaal 100 stuks.

Art. nr.	hoogte x breedte x dikte	knoop diameter	materiaal
353260	80 x 60 x 2,5mm	8,0mm	mspol
353261	80 x 60 x 2,5mm	8,0mm	mmchr
353262	80 x 60 x 2,5mm	8,0mm	mspolchr

SCHEEPSSCHARNIEREN met losse pen zwaar

3420LP. **Messing.** Vlakke knop boven. Zwaar model.

Art. nr.	hoogte x breedte x dikte	knoop diameter	materiaal
353225	100 x 86 x 3,5 mm	13,0 mm	mspol

SCHEEPSSCHARNIEREN GSV 194AS met losse pen

Messing. Vlakke knop boven.

Art. nr.	hoogte x breedte x dikte	knoop diameter	materiaal
353264	80 x 80 x 2,5mm	8,0mm	mspol
353266	80 x 80 x 2,5mm	8,0mm	mmchr
353267	80 x 80 x 2,5mm	8,0mm	mspolchr

Art. nr.

KOGELLAGERSCHARNIEREN

KOGELLAGERSCHARNIEREN met rechte hoeken

Type 1531.

	hoogte x open-geslagen breedte	materiaal	pen	dikte
35031300	76 x 76mm	rvs	rvs	2,4 mm
35031400	89 x 89mm	rvs	rvs	2,4 mm

KOGELLAGERSCHARNIEREN met ronde hoeken

Type 1533/1537.

	hoogte x open-geslagen breedte	materiaal	pen	dikte
35031700	89 x 89mm	rvs	rvs	2,4 mm

VEILIGHEIDSKOGELLAGERSCHARNIEREN met ronde hoeken

Type 1547.

	hoogte x open-geslagen breedte	materiaal	pen	dikte
35028600	76 x 76mm	rvs	rvs	2,4 mm
35016900	89 x 89mm	rvs	rvs	2,4 mm

VEILIGHEIDSKOGELLAGERSCHARNIEREN met rechte hoeken

Type 1541.

	hoogte x open-geslagen breedte	materiaal	pen	dikte
35028400	89 x 89mm	rvs	rvs	2,4 mm

KOGELLAGERS

Gegalvaniseerd

35029600	90 x 90mm
350295	75 x 75mm

OPVULPLATEN voor scharnieren

HMB. Opvulplaatje voor scharnieren 89 x 89mm.

	dikte
360895	1mm
360896	2mm

KNOPSCHARNIEREN

KNOPSCHARNIEREN met rechte hoeken / bronzen lager

Strak model met bronzen lager.

	hoogte x open-geslagen breedte	materiaal	pen
350330	75 x 75mm	mspol	brons
350331	90 x 90mm	mspol	brons
350332	100 x 100mm	mspol	brons
350335	90 x 90mm	mes vern	brons

Art. nr.

PAUMELLES

PAUMELLES

Rvs. Gerolde knoop en geborstelde uitvoering.

	hoogte x open-geslagen breedte	draai-richting	knoop-diameter	bladdikte
354530	70 x 50mm	links	9,0mm	2,5mm
354531	70 x 50mm	rechts	9,0mm	2,5mm

BOCHTPAUMELLES 300

Messing. Bocht 7,5mm.
Bladdikte 1,7mm. Hoogte 60mm.
Op bestelling af fabriek ook leverbaar in 40mm en 50mm.
Messing stift.

	draairichting	materiaal	knoopdiameter
354310	links	mspol	8,0mm
354311	rechts	mspol	8,0mm
354315	links	mmchr	8,0mm
354316	rechts	mmchr	8,0mm

BOCHTPAUMELLES 230

Bochtpaumelle met sierkop. **Messing.** Bocht 7,5mm.
Links en rechts verschillend.
Met **messing** stift.
Op bestelling af fabriek ook leverbaar in 50mm en 60mm.

	afmeting	knoop	draai richting	uitvoering	nummer
353970	50 x 33,3 x 1,7mm	8mm	LS	mspol	31036
353971	50 x 33,3 x 1,7mm	8mm	RS	mspol	31039
354340	60 x 33,3 x 7,5mm	8mm	LS	gebruineerd	42038
354341	60 x 33,3 x 7,5mm	8mm	RS	gebruineerd	42042

HOEKPAUMELLES 700

Messing. Voor opliggende deurtjes 18 - 20mm. Bladdikte 2mm.
Hoogte 50mm. Voor andere deurdiktes: af fabriek leverbaar.

	draairichting	materiaal	knoopdiameter
354335	links	mmnikkel	7,0mm
354336	rechts	mmnikkel	7,0mm

RINGEN voor paumelles

Losse ringen t.b.v. paumelles.

	materiaal	voor paumelle
354552	rvs	type 580 70 x 50mm
X332349	staal vernikkeld	inboorpaumelles
351025	nylon	stiftpaumelles
354019	mspol	type 182
354020	mmchr	type 182

BOORMALLEN voor paumelles

Aluminium boormal om eenvoudig paumelles te positioneren.

		lengte
351023	boormal	2015mm.
180740	verlengstuk	100 mm
351024	boormal	2315mm

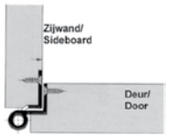

STIFTPAUMELLES

STIFTPAUMELLES type 717

Massief messing stiftpaumelles.Model met sierknop. Hoogte 72mm.

Art. nr.	materiaal	knoopdiameter
353960	mspol	8,0mm

INDRAAIHULPSTUK voor paumelles

Voor indraaien van stiftpaumelles (gatdeel).

Art. nr.	voor stiftpaumelle
351022	14mm

KOGELPAUMELLES

KOGELPAUMELLES met rechte hoeken

Type 1203

Art. nr.	hoogte x open-geslagen breedte	materiaal	draai richting
35450800	89 x 89mm	rvs	links
35450900	89 x 89mm	rvs	rechts
35440200	75 x 75mm	gegalvaniseerd	links
35440300	75 x 75mm	gegalvaniseerd	rechts
35440600	90 x 90mm	gegalvaniseerd	links
35440800	100 x 100mm	gegalvaniseerd	links
35440900	100 x 100mm	gegalvaniseerd	rechts

KOGELPAUMELLES met ronde hoeken

Rvs. Type 1203

Art. nr.	hoogte x open-geslagen breedte	materiaal	draai richting
354504	75 x 75mm	rvs	links
354505	75 x 75mm	rvs	rechts
35450600	89 x 89mm	rvs	links
35450700	89 x 89mm	rvs	rechts

SCHEEPSPAUMELLES

SCHEEPSPAUMELLES klassiek model

Gegoten **messing** uitvoering.

Art. nr.	hoogte x open-geslagen breedte	materiaal	knoopdiameter
354060	80 x 50mm	mspol	13,0mm
354061	80 x 50mm	mspol	13,0mm
354066	120 x 60mm	mspol	14,0mm
354067	120 x 60mm	mspol	14,0mm
354080	140 x 75mm	mspol	15,0mm
354081	140 x 75mm	mspol	15,0mm
354260	80 x 50mm	mmchr	13,0mm
354261	80 x 50mm	mmchr	13,0mm

SCHEEPSPAUMELLES

Messing. Bladdikte 3mm. met rvs stift. Type 182.

Art. nr.	hoogte x open-geslagen breedte	draai-richting	materiaal	knoop-diameter
354021	70 x 50mm	links	mmchr	11,0mm
354022	70 x 50mm	rechts	mmchr	11,0mm
354023	70 x 50mm	links	mspol	11,0mm
354024	70 x 50mm	rechts	mspol	11,0mm
354025	70 x 50mm	links	mspolchr	11,0mm
354026	70 x 50mm	rechts	mspolchr	11,0mm

PAUMELLES zwaar model

Messing. Bladdikte 3mm.Type 3416.

Art. nr.	hoogte x open-geslagen breedte	draai-richting	materiaal	knoop-diameter
354290	90 x 63mm	links	mmchr	11,0mm
354291	90 x 63mm	rechts	mmchr	11,0mm
354292	90 x 63mm	links	mspol	11,0mm
354293	90 x 63mm	rechts	mspol	11,0mm

PAUMELLES voor kast- en jachtdeurtjes

Messing. Bladdikte 1,75mm. met rvs stift. Type 180.

Art. nr.	hoogte x open-geslagen breedte	draai-richting	materiaal	knoop-diameter
354002	40 x 40mm	links	mspol	8,0mm
354003	40 x 40mm	rechts	mspol	8,0mm
354006	60 x 40mm	links	mspol	8,0mm
354007	60 x 40mm	rechts	mspol	8,0mm
354202	40 x 40mm	links	mmchr	8,0mm
354203	40 x 40mm	rechts	mmchr	8,0mm
354206	60 x 40mm	links	mmchr	8,0mm
354207	60 x 40mm	rechts	mmchr	8,0mm

PAUMELLES RVS

Rvs 316 (A4).

Art. nr.	hoogte x open-geslagen breedte	draai-richting	bladdikte	knoop diameter
354300	37 x 37mm	links	2,6mm	7,0mm
354301	37 x 37mm	rechts	2,6mm	7,0mm

PAUMELLES RVS Zwaar

Rvs 304 (A2). Met lagerring.

Art. nr.	hoogte x open-geslagen breedte	draai-richting	knoop-diameter	bladdikte
354305	100 x 80mm	links	14mm	3,0mm
354306	100 x 80mm	rechts	14mm	3,0mm

LUIKSCHARNIEREN

LUIKSCHARNIEREN Messing Verchroomd

Messing verchroomd. Voor luiken met een opleg van 40mm dik.

Art. nr.	maat
353370	135 x 58mm

Art. nr.

LUIKSCHARNIEREN Messing Verchroomd

Messing verchroomd. Opschroevend met verdek.
Eenzijdig M4. 180° draaiend. Opliggend.

	maat
353376	34 x 28 x 6mm

LUIKSCHARNIEREN Messing Verchroomd

Messing verchroomd. Opliggend met verdek.
Tweezijdig M4. Openingshoek 90°. Knoop onderliggend.

	maat
353378	70 x 65 x 3mm

LUIKSCHARNIEREN Messing Verchroomd

Messing verchroomd. Opschroevend met verdek.
Eenzijdig M4. 180° draaiend. Opliggend.
Montage in een hoek van 90°.

	maat
353379	39 x 65 x 3mm

LUIKSCHARNIER RVS 304

Schroefbaar met een Rvs knoop aan de onderkant.
Rvs 304 (A2) kwaliteit.

	maat
353340	85 x 60 x 3mm

LUIKSCHARNIEREN RVS 316 (A4)

Rvs 316 (A4) kwaliteit. Bovenliggende knoop.
Zonder schroefgaten. Rechte hoeken.

	maat	knoopdiameter
358370	32 x 100 x 1,25mm	7,0mm
358372	60 x 90 x 1,25mm	7,0mm

LUIKSCHARNIEREN RVS 316 (A4)

Rvs 316 (A4) kwaliteit. Bovenliggende knoop.
Zonder schroefgaten. Met nylon bussen en afgeronde hoeken.

	maat	knoopdiameter
350058	70 x 160 x 3,00mm	13,0mm

LUIKSCHARNIEREN conisch

Geheel vlak, toch 180° draaiend. Conisch model.

	maat	materiaal
353357	38 x 114 x 4	mspolchr
353358	38 x 114 x 4	mspol
353359	60 x 160 x 3	rvs 316 (A4)

LUIKSCHARNIEREN RVS 316 (A4) geboord

Geheel vlak, toch 180° draaiend.

	maat	materiaal	uitvoering
353367	100 x 36 x 4mm	rvs 316 (A4)	geboord

LUIKSCHARNIEREN RVS 316 (A4) ongeboord

Geheel vlak, toch 180° draaiend.

	maat	materiaal	uitvoering
353368	100 x 36 x 4mm	rvs 316 (A4)	ongeboord

Art. nr.

LUIKSCHARNIEREN met borgpen

Luikscharnier voorzien van borgpen.

	maat	materiaal
350065	74 x 65 x 6mm	rvs 316 (A4)

MOTORLUIKSCHARNIEREN

Demonteerbaar luikscharnier, zodat het luik makkelijk te monteren en demonteerbaar is.

	maat	materiaal
350066	90 x 38 x 3mm	rvs 316 (A4)

TAFELBLADSCHARNIEREN

TAFELBLADSCHARNIEREN 137

Messing profielmateriaal met **messing** stift.

	maat	knoop	materiaal	nummer
353350	30 x 50mm	boven	mspolnikkel	42586
353352	30 x 50mm	boven	mspol	42582

TAFELBLADSCHARNIEREN 135

Messing profielmateriaal met **messing** stift.

	maat	knoop	materiaal	nummer
353345	30 x 50mm	onder	mspolnikkel	42585
353346	30 x 50mm	onder	mspol	42581

TAFELBLADSCHARNIEREN 149

180° draaiend. **Messing** profielmateriaal met **messing** stift.

	maat	knoop	kleur
353355	30 x 70mm	onder	mspolchr
353356	30 x 70mm	onder	mspol

TAFELBLADSCHARNIEREN vlak

180° draaiend. **Messing** profielmateriaal met **messing** stift.

	maat	knoop	kleur
353375	30 x 65mm	onder	messing verchroomd

TAFELBLADSCHARNIEREN 8671

Met knoop onder. 180° draaiend.

	maat	materiaal
353325	52 x 42 x 2,2mm	rvs 316 (A4)

TAFELBLADSCHARNIEREN 8897

Met knoop onder. 180° draaiend.

	maat	materiaal
353326	66 x 30 x 2mm	rvs 316 (A4)

TAFELBLADSCHARNIEREN 8670

Met knoop onder. 180° draaiend.

	maat	materiaal
353327	70 x 42 x 2,2mm	rvs 316 (A4)

Art. nr.

TAFELBLADSCHARNIER 814158

Met knoop onder. 180° draaiend.

	maat	materiaal
353333	71 x 40 x 2mm	rvs 316 (A4)

TAFELBLADSCHARNIEREN Markant 6

Boormaat 35mm. Boordiepte 12mm. De klep is eenvoudig afneembaar door het losdraaien van één schroef.

	uitvoering	nummer
353806	zamac vernikkeld	40242

STAARTSCHARNIEREN

STAARTSCHARNIEREN messing gepolijst

Zware uitvoering. Gegoten. Met knoop aan de bovenzijde.

	maat opengeslagen	materiaal
358320	100 x 25 x 3mm	mspol
358322	150 x 35 x 4mm	mspol
358323	200 x 35 x 4mm	mspol

STAARTSCHARNIEREN messing

Lichte uitvoering. Gegoten. Met knoop aan de bovenzijde.

	maat opengeslagen	materiaal
358316	98 x 26 x 4mm	mspol
358317	151 x 30 x 4mm	mspol

STAARTSCHARNIEREN messing verchroomd

Met knoop aan de bovenzijde.

	maat opengeslagen	materiaal
353371	98 x 26 x 4mm	mess.verchroomd
353372	151 x 30 x 4mm	mess.verchroomd

STAARTSCHARNIEREN geperst vlak

Met afgeronde einden en knoop aan de bovenzijde.

	maat opengeslagen	knoopdiameter	materiaal
353365	30 x 90 x 2,0mm	8mm	rvs

STAARTSCHARNIEREN messing verchroomd

Met knoop aan de bovenzijde.

	maat
353373	60 x 32mm

KRUISSCHARNIEREN

KRUISSCHARNIEREN

Messing gepolijst.
Af fabriek ook leverbaar in **messing gepolijst chroom**.

	deurbled	kozijnbled
358025	150 x 35mm	100 x 35mm
358026	200 x 40mm	120 x 45mm
358027	250 x 45mm	120 x 45mm
358029	350 x 45mm	120 x 45mm

KRUISHENGEN RVS

Rvs 304 (A2). Gerolde uitvoering.

	maat	deurbled
358020	8	200 x 35 x 3mm
358021	12	300 x 35 x 3mm

Art. nr.

INBOORSCHARNIEREN

INBOORSCHARNIEREN Intermat Soft 9943

Snelmontage scharnier. **Staal vernikkeld.** Automatisch scharnier met opcliptechniek, vrijloop en geïntegreerde opdekverstelling.

- Voor deurdiktes vanaf 15mm.
- Openingshoek: 110°.
- Potdiameter: 35mm.
- Diepteverstelling: +/- 1,5mm.
- Hoogteverstelling: +/- 2mm door montageplaat

	uitvoering	nummer	montage
356850	voorliggend	48049	aanschroeven
356853	half voorliggend	48051	aanschroeven
356856	inliggend	48052	aanschroeven
356851	voorliggend	48053	indrukken
356854	half voorliggend	48054	indrukken
356857	inliggend	48055	indrukken

INBOORSCHARNIEREN Intermat Soft 9943 Flash

Snelmontage scharnier. **Staal vernikkeld**. Automatisch scharnier met opcliptechniek, vrijloop en geïntegreerde opdekverstelling.

- Uitvoering: met expansietappen
- Voor deurdiktes vanaf 15mm.
- Openingshoek: 110°
- Potdiameter: 35mm.
- Diepteverstelling: +/- 1,5mm.
- Hoogteverstelling: +/- 2mm door montageplaat

	uitvoering	nummer	montage
356859	voorliggend	48059	indrukken Flash
356860	half voorliggend	48061	indrukken Flash
356861	inliggend	48062	indrukken Flash

INBOORSCHARNIEREN Intermat Soft 9943

Snelmontage scharnier voor Blum rijboringen. **Staal vernikkeld**. Automatisch scharnier met opcliptechniek, vrijloop en geïntegreerde opdekverstelling.

- Uitvoering: om aan te schroeven
- Voor deurdiktes vanaf 15mm.
- Openingshoek: 110°
- Potdiameter: 35mm.
- Diepteverstelling: +/- 1,5mm.
- Hoogteverstelling: +/- 2mm door montageplaat
- Voor blum rijboormachines

	uitvoering	nummer	montage
356852	voorliggend	48056	aanschroeven
356855	half voorliggend	48057	aanschroeven
356858	inliggend	48058	aanschroeven

Art. nr.

INBOORSCHARNIEREN Intermat Soft 9943 FIX

Gereedschapsloos te monteren. **Staal vernikkeld**. Automatisch scharnier met opcliptechniek, vrijloop en geintegreerde opdekverstelling.

- Uitvoering: de pot wordt gereedschapsloos gemonteerd
- Voor deurdiktes vanaf 15mm.
- Openingshoek: 110°
- Potdiameter: 35mm.
- Diepteverstelling: +/- 1,5mm.
- Hoogteverstelling: +/- 2mm door montageplaat

	uitvoering	nummer	montage
356909	voorliggend	48063	gereedschapsloos
356911	half voorliggend	48064	gereedschapsloos
356913	inliggend	48065	gereedschapsloos
356910	voorliggend	48066	gereedschapsloos met tappen
356912	half voorliggend	48068	gereedschapsloos met tappen
356914	inliggend	48069	gereedschapsloos met tappen

INBOORSCHARNIEREN Intermat Soft 9943 Push to Open

Snelmontage scharnier. **Staal vernikkeld**. Automatisch scharnier met negatieve veer en op kliptechniek voor meubeldeuren zonder greep.

- Voor deurdiktes vanaf 15mm.
- Openingshoek: 110°
- Potdiameter: 35mm.
- Diepteverstelling: +/- 2mm.
- Hoogteverstelling: +/- 2mm door montageplaat

	uitvoering	nummer	montage
356445	voorliggend	60200	aanschroeven
356446	half voorliggend	60201	aanschroeven
356447	inliggend	60202	aanschroeven

INBOORSCHARNIEREN Ecomat 9843 zonder snapper

Snelmontage scharnier. **Staal vernikkeld**. Opcliptechniek, vrijloop en geïntegreerde opdekverstelling. Uitgevoerd zonder snapper.

- Openingshoek: 110°
- Potdiameter: 35mm.
- Diepteverstelling: +/- 1,5mm.
- Hoogteverstelling: +/- 2mm door montageplaat

	uitvoering	nummer	montage
356917	voorliggend	71282	aanschroeven
356918	half voorliggend	71283	aanschroeven
356919	inliggend	71106	aanschroeven

INBOORSCHARNIEREN RVS

Eenvoudig verstelbare inboorscharnieren uit volledig **rvs 304 (A2)**. Voor 14mm voorliggende deurtjes.

	artikel
356790	inboorscharnier
356795	montageplaat

Art. nr.

INBOORSCHARNIEREN Intermat 9956

Groothoek snelmontage scharnier. **Staal vernikkeld**. Automatisch scharnier met Power Control (instelbare veerkracht), Opcliptechniek, vrijloop en geïntegreerde opdekverstelling.

- Voor deurdiktes vanaf 15mm.
- Op eningshoek: 165°
- Potdiameter: 35mm.
- Diepteverstelling: +/- 1,5mm.
- Hoogteverstelling: +/- 2mm door montageplaat

	uitvoering	nummer	montage
356862	voorliggend	72947	aanschroeven
356865	half voorliggend	72961	aanschroeven
356864	voorliggend	72948	indrukken
356867	half voorliggend	72962	indrukken

INBOORSCHARNIEREN Intermat 9956 Flash

Groothoek snelmontage scharnier. **Staal vernikkeld**. Automatisch scharnier met opcliptechniek, vrijloop en geïntegreerde opdekverstelling.

- Uitvoering: met expansietappen.
- Voor deurdiktes vanaf 15mm.
- Openingshoek: 165°
- Potdiameter: 35mm.
- Diepteverstelling: +/- 1,5mm.
- Hoogteverstelling: +/- 2mm door montageplaat.

	uitvoering	nummer	montage
356842	voorliggend	72124	indrukken Flash

INBOORSCHARNIEREN Intermat 9956 FIX

Groothoek snelmontage scharnier. **Staal vernikkeld**. Automatisch scharnier met opcliptechniek, vrijloop en geïntegreerde opdekverstelling.

- Uitvoering: de pot wordt gereedschapsloos gemonteerd
- Voor deurdiktes vanaf 15mm.
- Openingshoek: 165°
- Potdiameter: 35mm.
- Diepteverstelling: +/- 1,5mm.
- Hoogteverstelling: +/- 2mm door montageplaat

	uitvoering	nummer	montage
356915	voorliggend	77660	gereedschapsloos met tappen
356916	half voorliggend	77666	gereedschapsloos met tappen

STELSCHROEVEN Voor Intermat 9956

De standaard openingshoek van inboorscharnier 9556 is 165°, door middel van deze stelschroef kan de openingshoek worden gereduceerd tot 120°. Afmeting M5 x 14mm.

	nummer
356868	79791

Art. nr.

INBOORSCHARNIEREN Intermat 9935

Snelmontage scharnier. **Staal vernikkeld**. Automatisch scharnier met opcliptechniek, vrijloop en geïntegreerde opdekverstelling.

- Voor profieldeuren tot 43mm.
- Openingshoek: 95°
- Potdiameter: 40mm.
- Diepteverstelling: +/- 1,5mm.
- Hoogteverstelling: +/- 2mm door montageplaat

	uitvoering	nummer	montage
356876	voorliggend	73925	aanschroeven
356878	half voorliggend	73926	aanschroeven
356881	inliggend	73927	aanschroeven

INBOORSCHARNIEREN Intermat 9936

Snelmontage scharnier. **Staal vernikkeld**. Automatisch scharnier met opcliptechniek, vrijloop en geïntegreerde opdekverstelling.

- Voor profieldeuren tot 32mm.
- Openingshoek: 95°
- Potdiameter: 35mm.
- Diepteverstelling: +/- 1,5mm.
- Hoogteverstelling: +/- 2mm door montageplaat

	uitvoering	nummer	montage
356871	voorliggend	73913	aanschroeven
356872	half voorliggend	73917	aanschroeven
356874	inliggend	73921	aanschroeven

INBOORSCHARNIEREN Intermat 9936 Alu

Intermat 9936 Alu. Automatische scharnieren, opcliptechniek, vrijloop, geïntegreerde diepteverstelling door Excenter.

- Openingshoek 95°
- Geschikt voor voor deuren met aluminium frame.
- Intermat 9936 Alu scharnieren worden opgeclipt.
- **Inclusief** potbevestigingsschroeven DIN 7982
- Diepteverstelling -0,5 mm/+3,5 mm door excenterschroef
- Hoogteverstelling ±2 mm via montageplaat.

	uitvoering	nummer	montage
356847	opliggend	72994	aanschroeven
356848	half voorliggend	77728	aanschroeven
356849	inliggend	77729	aanschroeven

INBOORSCHARNIEREN Intermat 9936 W20

Snelmontage scharnier. **Staal vernikkeld**.
Automatisch scharnier met opcliptechniek,
vrijloop en geïntegreerde opdekverstelling.

- Voor hoeken en hoekkasten met een hoek van 20°.
- Openingshoek: 95°
- Potdiameter: 35mm.
- Diepteverstelling: +/- 1,5mm.
- Hoogteverstelling: +/- 2mm door montageplaat

	uitvoering	nummer	montage
356887	inliggend	77645	aanschroeven

Art. nr.

INBOORSCHARNIEREN Intermat 9936 W45

Snelmontage scharnier. **Staal vernikkeld**. Automatisch scharnier met opcliptechniek, vrijloop en geïntegreerde opdekverstelling.

- Voor hoeken en hoekkasten met een hoek van 45°.
- Openingshoek: 95°
- Potdiameter: 35mm.
- Diepteverstelling: +/- 1,5mm.
- Hoogteverstelling: +/- 2mm door montageplaat

	uitvoering	nummer	montage
356888	inliggend	77699	aanschroeven

INBOORSCHARNIEREN Intermat 9936 W90

Snelmontage scharnier. **Staal vernikkeld**. Automatisch scharnier met opcliptechniek, vrijloop en geïntegreerde opdekverstelling.

- Voor hoeken en hoekkasten met een hoek van 90°.
- Openingshoek: 95°
- Potdiameter: 35mm.
- Diepteverstelling: +/- 1,5mm.
- Hoogteverstelling: +/- 2mm door montageplaat

	uitvoering	nummer	montage
356890	inliggend	77708	aanschroeven
356891	inliggend	77712	met tappen

INBOORSCHARNIEREN Intermat 9944 W-30

Snelmontage scharnier. **Staal vernikkeld**. Automatisch scharnier met opcliptechniek, vrijloop en geïntegreerde opdekverstelling.

- Voor hoeken en hoekkasten met een hoek van -30°.
- Openingshoek: 125°
- Potdiameter: 35mm.
- Diepteverstelling: +/- 1,5mm.
- Hoogteverstelling: +/- 2mm door montageplaat

	uitvoering	nummer	montage
356886	opliggend	73936	aanschroeven

INBOORSCHARNIEREN Intermat 9944 W-45

Snelmontage scharnier. **Staal vernikkeld**. Automatisch scharnier met opcliptechniek, vrijloop en geintegreerde opdekverstelling.

- Voor hoeken en hoekkasten met een hoek van -45°.
- Openingshoek: 125°
- Potdiameter: 35mm.
- Diepteverstelling: +/- 1,5mm.
- Hoogteverstelling: +/- 2mm door montageplaat

	uitvoering	nummer	montage
356885	opliggend	77643	aanschroeven

Art. nr.

INBOORSCHARNIEREN Intermat 9930

Snelmontage hoekkastscharnier. **Staal vernikkeld**. Automatisch scharnier met opcliptechniek, vrijloop en geïntegreerde opdekverstelling.

- Voor hoekkasten met vouwdeuren
- Openingshoek: 25° / 90°
- Potdiameter: 35mm.
- Diepteverstelling: +/- 1,5mm.
- Hoogteverstelling: +/- 2mm door montageplaat.

	uitvoering	nummer	montage
356898	inliggend	45036	aanschroeven

INBOORSCHARNIEREN Intermat 9224

Snelmontage scharnier. **Staal vernikkeld**. Automatisch scharnier met Power Control (instelbare veerkracht), opcliptechniek, vrijloop en geïntegreerde opdekverstelling.

- Geschikt voor kleine deuren en smalle framedeuren
- Openingshoek: 95°
- Potdiameter: 26mm.
- Diepteverstelling: +/- 1,5mm.
- Hoogteverstelling: +/- 2mm door montageplaat.

	uitvoering	nummer	montage
356902	voorliggend	72959	aanschroeven
356904	half voorliggend	72965	aanschroeven
356906	inliggend	72966	aanschroeven

INBOORSCHARNIEREN Selecta 4

Eengewrichts potscharnier. Voor kantoor-, organisatie-en object meubels.

- Voor profieldeuren tot 21mm.
- Openingshoek: 180°
- Potdiameter: 35mm.
- Uitvoering met snapper.

	uitvoering	nummer	montage
356800	rol in het midden	42366	aanschroeven
356804	rol in het midden	42374	aanschroeven

INBOORSCHARNIEREN Sensys 8645i

Snelmontage scharnier met opcliptechniek. **Staal vernikkeld**. Deurdikte 15-22mm. Met sluitautomatisme en ingebouwde demping.

- Openingshoek: 110°
- Potdiameter: 35mm.
- Diepteverstelling: +3mm/-2mm.
- Hoogteverstelling: +/- 2mm door montageplaat.

	uitvoering	nummer	montage
356380	voorliggend	9071205	aanschroeven
356384	half voorliggend	9071206	aanschroeven
356390	inliggend	9071207	aanschroeven

Art. nr.

INBOORSCHARNIEREN Sensys 8645i FIX

Snelmontage scharnier met opcliptechniek. **Staal vernikkeld**. Deurdikte 15-22mm. Gereedschapsloze potmontage. Met sluitautomatisme en ingebouwde demping.
- Openingshoek: 110°
- Potdiameter: 35mm.
- Diepteverstelling: +3mm/-2mm.
- Hoogteverstelling: +/- 2mm door montageplaat.

	uitvoering	nummer	montage
356383	voorliggend	9071220	gereedschapsloos met tappen
356387	half voorliggend	9071221	gereedschapsloos met tappen
356393	inliggend	9071222	gereedschapsloos met tappen

INBOORSCHARNIEREN Intermat Konsul 5

Eengewrichtscharnier met zichtbare rol en opcliptechniek. Met sierknoppen. Voor deurdiktes vanaf 16mm. Met veer.
- Openingshoek: 180°
- Potdiameter: 35mm.
- Diepteverstelling: +/- 3,5mm.
- Hoogteverstelling: +/- 2mm door montageplaat.

	uitvoering	nummer	montage
356970	voorliggend	79418	aanschroeven

MONTAGEPLATEN Intermat/Ecomat hoogteverstelling

Opschroevend model, **staal vernikkeld**.
- Rijboring 32mm.
- Slobgaten 5,4mm voor hoogteverstelling.

	hoogte	nummer
357020	0 mm	72983
357021	1,5mm	72984
357022	3 mm	72985
357023	5 mm	72986
357024	8 mm	72987
357025	11 mm	77946

MONTAGEPLATEN Intermat/Ecomat asymetrisch

Opschroevend model, **staal vernikkeld**.
- Rijboring 32mm.
- Vooraf gemonteerde direct bevestigingsschroeven
- Asymmetrisch gepositioneerde schroeven
- Voor boring 5 x 7,5mm.
- Slobgaten voor hoogteverstelling.

	hoogte	nummer
357027	1,5mm	79277
357028	3 mm	78926
357029	5 mm	79278

MONTAGEPLATEN Intermat/Ecomat

Opschroevend model, **staal vernikkeld**.
- Rijboring 32mm.
- Vooraf gemonteerde bevestigingsschroeven
- Voor boring 5 x 12mm.
- Slobgaten voor hoogteverstelling.

	hoogte	nummer
357031	0 mm	79374
357032	1,5mm	79375
357033	3 mm	79376
357034	5 mm	79377
357035	8 mm	79378

Art. nr.

MONTAGEPLATEN Intermat/Ecomat

Opschroevend model, **staal vernikkeld**.

- Rijboring 32mm.
- Voor direct bevestiging met spaanplaatschroeven 3,5mm.
- Hoogteverstelling d.m.v. excenter.

	hoogte	nummer
357040	0 mm	79331
357041	1,5mm	79332
357042	3 mm	79333
357043	5 mm	79334
357044	8 mm	79335

MONTAGEPLATEN Intermat/Ecomat

Opschroevend model, **staal vernikkeld**.

- Rijboring 32mm.
- Voor direct bevestiging met verzonken directbevestigingsschroeven.
- Hoogteverstelling d.m.v. excenter.
- Boring 5mm.

	hoogte	nummer
357045	0 mm	79336
357046	1,5mm	79337
357047	3 mm	79338
357048	5 mm	79339
357049	8 mm	79340

MONTAGEPLATEN Intermat/Ecomat

Opschroevend model, **staal vernikkeld**.

- Rijboring 32mm.
- Voor direct bevestiging met verzonken directbevestigingsschroeven.
- Hoogteverstelling d.m.v. excenter.
- Boring 5mm.

	hoogte	nummer
357050	0 mm	20009
357051	1,5 mm	20010
357052	3 mm	20011
357053	5 mm	20012
357054	8 mm	20013

MONTAGEPLATEN Intermat/Ecomat

Gegoten **zink vernikkeld**.
Aanschroefkruismontageplaten Hettich Top voor hoekaanslagen.

- Vanaf 15mm zijwanddikte mogelijk.
- Rijboring 32 mm.
- Met van tevoren gemonteerde spaanplaatschroeven.
- Hoogteverstelling d.m.v. excenter ± 2 mm.

	hoogte	Nummer
357060	0 mm	43021
357061	1,5 mm	43022
357062	3 mm	43023
357063	5 mm	43024
357064	8 mm	43025

Art. nr.

MONTAGEPLATEN Sensys houtschroeven

Opschroevend model, **staal vernikkeld**.
- Rijboring 32mm.
- Met slobgaten 5,4mm.
- Voor houtschroeven vz 4,5mm.
- Hoogteverstelling +/- 3mm.

	hoogte	nummer
357066	0 mm	9071575
357067	1,5 mm	9071576
357068	3 mm	9071577
357069	5 mm	9071578

MONTAGEPLATEN Sensys directbevestigingsschroeven

Opschroevend model, **staal vernikkeld**.
- Rijboring 32mm.
- Met slobgaten 5,4mm.
- Met directbevestigingsschroeven 5x12mm.
- Hoogteverstelling +/- 3mm.
- Vanaf 15mm wanddikte mogelijk.

	hoogte	nummer
357075	0 mm	9071625
357076	1,5 mm	9071626
357077	3 mm	9071627
357078	5 mm	9071628

MONTAGEPLATEN
Sensys voor hoek- en midden-wandaanslagen

Opschroevend model, **staal vernikkeld**.
- Rijboring 32mm.
- Met gemonteerde geleidingstappen en asymmetrisch gerangschikte speciale schroeven.
- Hoogteverstelling +/- 2mm.

	hoogte	nummer
357070	0 mm	9071650
357071	1,5 mm	9071651
357072	3 mm	9071652
357073	5 mm	9071653

MONTAGEPLATEN Sensys voor hoekaanslagen

Opschroevend model, **staal vernikkeld**.
- Rijboring 32mm.
- Met gemonteerde spaanplaatschroeven.
- Hoogteverstelling +/- 2mm.

	hoogte	nummer
357080	0 mm	9071670
357081	1,5 mm	9071671
357082	3 mm	9071672
357083	5 mm	9071673

MONTAGEPLATEN Sensys voor hoekaanslagen

Opschroevend model, **staal vernikkeld**.
- Rijboring 32mm.
- Met directbevestigingsschroeven voor boringen 5x12mm.
- Hoogteverstelling +/- 2mm.

	hoogte	nummer
357085	0 mm	9071665
357086	1,5 mm	9071666
357087	3 mm	9071667
357088	5 mm	9071668

Art. nr.

BEVESTIGINGSSCHROEVEN voor Intermat

Schroef en mof voor bevestiging scharnierpotten Intermat.

	Nummer
342696	45169

CLIPTOPSCHARNIEREN BRUYNZEEL 107

Eengewrichtscharnier met zichtbare rol en opcliptechniek. Met sierknoppen. Voor deurdiktes vanaf 16mm. Met veer.
- Openingshoek: 180°
- Potdiameter: 35mm.
- Diepteverstelling: +/- 3,5mm.
- Hoogteverstelling: +/- 2mm d.m.v. montageplaat

nummer	geleverd met
389618	107 met grondplaat
389619	170 met grondplaat

ACCESSOIRES VOOR INBOORSCHARNIEREN

BOOR- en INDRUKAUTOMATEN BLUEMAX

De ideale machine voor de verwerking van scharnieren, kruismontageplaten,inslagmontageplaten,verbindingsbeslagen, en drevels. Blue Max mini type 2/6 Handhefboom.

Set bestaat uit:
1 Blue Max mini type 2/6.
1 set boren.
1 x ø 35 mm rechts.
2 x ø 10 mm links.

	omschrijving	diameter	draairichting
240187	Blue Max mini type 2/6 SET	-	-
163840	Bluemax boor	5mm.	links
163841	Bluemax boor	5mm.	rechts
163862	Bluemax boor	20mm.	rechts
163864	Bluemax boor	26mm.	rechts
163870	Bluemax boor	30mm.	links
163871	Bluemax boor	30mm.	rechts
163873	Bluemax boor	35mm.	rechts
163873	Bluemax boorset HM Mini	set 1x 35 mm, 2 x 10 mm.	35 mm.rechts / 10mm. links

BOORMALEN tbv inboorscharnieren ACCURA

Veelzijdige bruikbare boormal met modulair systeem.
Het Accura-boorlichaam voor scharnieren/montageplaten is geschikt voor:
• Scharnierreeksen Intermat, Ecomat,Minimat en Slide-on.
• Montageplaten Systeem 9000 – Intermat, Ecomat.
• Montageplaten Systeem 2006 – Slide-on.
• Systeem 32, rijboringen.
• Voor opliggende en inliggende deuren.

- 5 delige set.
- 1xrail 1 mtr.
- 2x boormal.
- 2x stop.

	Nummer
356979	70263/13841

Art. nr.

BOORMALLEN tbv inboorscharnieren DRILLJIG VB

Voor de snelle, rationele, eenvoudige en toch precieze montage van Hettich verbindingsbeslagen met excenter heeft u slechts de boormal Drill-Jig VB en een gebruikelijke handboormachine nodig.

- Achteraf monteren van constructiebodems.
- Speciale producties.
- Precieze, uitscheurvrije. (ook hoekige) boringen.
- Boren met hardmetaal.
- Bij aangesneden boringen geen ”weglopen” van de boor.
- Boringen in het Systeem 32 mm.
- Vaste aanslag 37 mm.
  (=asafstand rijboring tot voorkant zijwand)
- Boordiameter 5 mm.
- Voor houtdiktes 16/19 en 22 mm.
- Gebruikelijke boormachines 230 V/min. 350 W.
  of accu-schroevendraaier min. 9,6 V.

Drill-Jig VB is geschikt voor:
- Verbindingsbeslagen met excenter.
- VB 18/19/20/21/35/35M/36/36M.
- Verbindingsbeslag VB 135.
- Plankverbinder Toolex VB 54 – 16/19/23 E.

	nummer
356987	20166

BOORMALLEN tbv inboorscharnieren

DrillJig scharniermal. Scharniermontage op een eenvoudige manier: Met een gebruikelijke handboormachine en de boormal Drill-Jig scharnier kunnen Hettich-boorbeelden overal worden gerealiseerd - eenvoudig, rationeel, snel en precies! Om het even of deuren bij reeds gemonteerde rekken of zijwand-systemen achteraf moeten worden aangebracht of bij speciale producties – de boormal Drill-Jig scharnier zorgt ervoor dat onrendabel en tijdrovend inrichten van machines overbodig is, gewoon boren en monteren, klaar!

- Precieze, uitscheurvrije boringen van scharnieren en montageplaten
- Hoekig, precies boren met boren van hardmetaal
- Bij aangesneden boringen geen ”weglopen” van de boor
- Gebruikelijke boormachines 230 V/min. 350 W of accu-schroevendraaier minimaal 9,6 V

	nummer
356980	20165

BOORMALLEN Exakta

Universele boormal te gebruiken voor de montage van bijvoorbeeld scharnieren, montageplaten, verbindingsbeslag, schapdragers en klephouders.

artikel	materiaal	nummer
356985 boorplaat	kunststof	22617

BOORMALLEN Stabilofix

Universele boormal te gebruiken voor de montage van bijvoorbeeld scharnieren, montageplaten, verbindingsbeslag, schapdragers en klephouders.

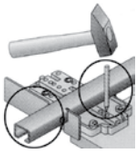

artikel	materiaal	nummer
356988 centreerstift	staal	23680

Art. nr.

CENTREERMALLEN Hettich

Ideaal voor het gebruik ter plaatse op de werf. Voor automatische scharnieren van de series:
- Intermat
- Ecomat
- Slide-on

Voor montageplaatversies:
- Systeem 9000 (Intermat- en Ecomat-scharnieren)
- Systeem 2006 (Slide-on scharnieren)

Ook voor middenwandaanslagen. Separate centreerposities maken bovendien het gebruik van de kruismontageplaat “Hettich Top” voor middenwandaanslagen met van tevoren gemonteerde spaanplaatschroeven mogelijk.

	nummer
356983	45150

CENTREERMALLEN UNIVERSEEL Hettich

Tweedimensioneel afstelbare mal voor de snelle en precieze-markering van de boorposities in het Systeem 32 voor:
- Grepen (boorafstand van 32 - 320mm).
- Knoppen.

Afstelbereiken:
- Afstand zijkant van de frontplaat tot de eerste bevestigingsboring van de greep 10 - 334mm.
- Afstand boven-/onderkant van de frontplaat tot de greeppositie 20 - 65mm.

	nummer
356984	48771

BOORMALLEN BLUE JIG DREVEL Hettich

Voor boringen van vooraan voor de montage van **stalen** drevels:
- Rastex 15 met drevel spanmaat 20mm = boormaat 24mm.
- Rastex 15 met drevel spanmaat 30mm = boormaat 34mm.
- Rastex 25 met drevel spanmaat 24,5mm = boormaat 33,5mm.

Praktische positionering van de boormal t.o.v. beschikbare Rastexboringen door 2 aftastpinnen, diameter 15 en 25 mm. Met afstandstukken voor bodemdiktes 15/16, 18/19 en 21/22 mm. Geconcipieerd voor combinatieboring met houten drevel. Kunststof met geharde boorbussen van staal.

	Nummer
356986	9079402

DIRECTBEVESTIGINGSSCHROEVEN

Euroschroeven voor directbevestiging van o.a. Quadro en inboorscharnieren in de rijboring.

	afmeting	kopsoort	materiaal	nummer
356280	6,3 x 11,5mm	verzonken kruiskop	staal vernikkeld	47451
356278	6,3 x 13,0mm	verzonken kruiskop	staal vernikkeld	40007
356282	6,3 x 14,0mm	verzonken kruiskop	staal vernikkeld	47452

Art. nr.

HOEKPLATEN voor Intermat scharnieren

Kunststof. Te bevestigen met 4 of 4,5mm spaanplaatschroeven. Alleen te gebruiken bij de volgende montageplaten:
357020 / 357021 / 357022 / 357023 / 357024 / 357025

	hoek	nummer
357014	5°	79349
357015	10°	79350

OPDIKPLATEN voor Intermat scharnieren

Kunststof. Te bevestigen met 4 of 4,5mm spaanplaatschroeven. Alleen te gebruiken bij de volgende montageplaten:
357020 / 357021 / 357022 / 357023 / 357024 / 357025

	dikte	nummer
357011	3mm	79323
357012	5mm	79324
357013	10mm	79325

AFDEKKAPPEN voor Intermat scharnieren

Staal vernikkeld. Ook leverbaar in zwart kunststof met bijvoorbeeld de bedrijfsnaam erop gedrukt.
De minimale bestelhoeveelheid is dan 1000 stuks.

	nummer
356920	13300

AFDEKKAPPEN

Kunststof. Voor boordiameter 35mm.

	kleur	nummer
356922	wit	25204
356923	zwart	71832

AFDEKKAPPEN ARM Sensys

Staal vernikkeld. Voor scharnierarm.

	uitvoering	nummer
356925	zonder Hettich logo	9082612

AFDEKKAPPEN POT Sensys

Staal vernikkeld. Voor scharnierpot.

	uitvoering	nummer
356926	zonder Hettich logo	9082614

AANSLAGDEMPERS voor inboorscharnieren

Zelfklevend kunststof 8mm. Per kaart van 50 stuks.

	kleur	nummer
375225	transparant	72120

Art. nr.

DEMPERS voor intermat inboorscharnieren

Silent System. Het ideale dempingssysteem sluit meubeldeuren zachtjes op een gecontroleerde manier. Demping traploos via regelbaar afstelschroef. Kan achteraf op Intermat scharnieren worden gemonteerd. Eenvoudig opclipbaar. Gereedschapsloze montage en demontage. Identieke deurdempers voor links en rechts aangeslagen deuren.

nummer	montage	toepassing
356417	60576	opklipbaar	volledig voorliggend
356418	60577	opklipbaar	half voorliggend
356419	60578	opklipbaar	inliggend
356420	60579	opschroefbaar	voorliggend
356421	60580	opschroefbaar	inliggend

DEMPERS universeel

Silent System. Universele opschroefdeurdemper voor inboorscharnieren. Kunststof grijs. Achteraf te monteren.

nummer	montage	toepassing
356422	60686	opschroefbaar	voorliggend

DEMPERS universeel

Silent System. Universele opschroefdeurdemper voor inboorscharnieren. Kunststof grijs. Achteraf te monteren.

nummer	montage	toepassing
356423	69846	opschroefbaar	inliggend

DEMPERS universeel

Silent System. Universele opschroefdeurdemper voor inboorscharnieren. Kunststof grijs. Achteraf te monteren.

nummer	montage
356424	60685	in te boren

DEMPERS universeel

Silent System. Universele opschroefdeurdemper voor inboorscharnieren. Kunststof grijs. Achteraf te monteren.

nummer	montage
356425	60687	opschroefbaar

DEMPERS universeel

Silent System. Universele opschroefdeurdemper voor inboorscharnieren. Kunststof grijs. Achteraf te monteren.

nummer	montage	toepassing
356411	48048	opschroefbaar	inliggend

Art. nr.

PUSH TO OPEN magneten

Deuropeningssysteem voor meubeldeuren zonder greep. Om in te boren of voor opliggende deuraanslag. Alleen te gebruiken met de Push to open snelmontagescharnieren. Kunststof **inclusief** zelfklevende tegenplaat.

MAGNETEN PUSH TO OPEN

Deuropeningssysteem voor meubeldeuren zonder greep.om in te boren voor opliggende deuraanslag. Slechts in verbinding met Intermat push to open snelmontage-scharnieren te gebruiken voor deurbreedtes van 300-600mm en deurhoogtes van 300-900mm.

nummer	montage
356430	60230	in te boren

AANSCHROEFADAPTERS PUSH TO OPEN

Aanschroefadapter voor push to open Magnet 60230. Voor opliggende deuraanslag. Slechts in verbinding met Intermat push to open snelmontage-scharnieren te gebruiken.

nummer	montage
356432	60231	opschroefbaar

AANSCHROEFADAPTERS PUSH TO OPEN lineair

Lineaire aanschroefadapter voor push to open. Voor opliggende of inliggende deuraanslag slechts in verbinding met Intermat push to open snelmontage-scharnieren te gebruiken.

nummer	montage
356434	40309	opschroefbaar

MAGNETEN PUSH TO OPEN XL Lineaire

Push to open Magnet XL Lineaire. Deuropeningssysteem voor meubeldeuren zonder greep. Voor opliggende en inliggende deuraanslag. Slechts in verbinding met Intermat push to open snelmontage-scharnieren te gebruiken voor deurbreedtes van 300-600 mm en deurhoogtes van 900-1600 mm met traploze afstelling van de deurvoeg van 2,3-5,3 mm.

nummer	montage
356435	40308	opschroefbaar

PIN PUSH TO OPEN

Push to open Pin. Deuropeningssysteem voor meubeldeuren zonder greep voor opliggende en inliggende deuraanslag. Slechts in verbinding met Intermat push to open snelmontage-scharnieren te gebruiken. Voor deurbreedtes van 300-600 mm en deurhoogtes van 300-2400 mm

nummer	montage
356436	60232	opschroefbaar

Art. nr.

UNIVERSELE PUSH TO OPEN

Push to open Universeel. Deuropeningssysteem voor meubeldeuren zonder greep. Opliggende en inliggende deuraanslag voor deurbreedtes van 300-600 mm en deurhoogtes van 300-2400 mm. Geschikt voor automatische scharnieren van de series:
- Intermat.
- Ecomat.
- Slide-on.
- Unimat.
- Perfekt.

nummer	montage
356438 60233	opschroefbaar

MAGNETEN PUSH TO OPEN XL

Push to open Magnet XL. Deuropeningssysteem voor meubeldeuren zonder greep voor opliggende deuraanslag slechts in verbinding met Intermat push to open snelmontage-scharnieren te gebruiken voor deurbreedtes van 300-600 mm en deurhoogtes van 900-1600 mm.

nummer	montage
356440 40307	opschroefbaar

SCHUIFLADESYSTEMEN PUSH TO OPEN

Schuiflade-openingssysteem. P2O (Push-To-Open) voor uittrekbare Quadro geleiders met geïntegreerde automatische terugloop om greeploze InnoTech-schuifladen/frontladen te openen. Een lichte druk volstaat om de schuiflade/frontlade te openen. Te gebruiken met Quadro V6 of Quadro 30.

nummer	montage
356443 9079606	opschroefbaar

Art. nr.

GLASDEURSCHARNIEREN

GLASDEURSCHARNIEREN Intermat 9904

Glasdeurscharnier. Kunststof zwart. Automatisch scharnier voor glazen deuren, opcliptechniek en geïntegreerde opdekverstelling.

- Voor glasdiktes van 4 - 6,5mm.
- Openingshoek: 95°
- Boring in glazendeur: Ø 26mm.
- Potdiameter: 35mm.
- Diepteverstelling: +/- 1,5mm.
- Hoogteverstelling: +/- 2mm d.m.v. montageplaat

uitvoering	nummer	montage
356892 voorliggend	72960	aanschroeven
356894 half voorliggend	72967	aanschroeven
356896 inliggend	72968	aanschroeven

BEVESTIGINGSSCHROEVEN

Potbevestigingsschroeven te gebruiken voor glasdiktes vanaf 5,5mm.

nummer
353850 9082429

SIERKAPPEN model A

Voor intermat 9204 glasdeurscharnieren.

uitvoering	nummer
356493 mspolchr	40341
356495 mmnikkel	70712

SIERKAPPEN model B

Voor intermat 9204 glasdeurscharnieren.

uitvoering	nummer
356494 mspolchr	40495
356496 mmnikkel	70713

GLASDEURSCHARNIEREN GT 3000

Glasdeurscharnier. Voor inliggende glasdeuren.
- Voor glasdiktes van 4,5 - 6,5mm.
- Openingshoek: 105°
- Glasboring Ø 19mm.
- Groefmoer in het glas te bevestigen.
- Hoogteverstelling 2mm.
- Zijdelingse verstelling 2,5mm.
- Frontplaat Ø 25mm.

uitvoering	nummer
353830 mspol	31107
353832 mspolchr	31108

Art. nr.

GLASDEURSPEUNSCHARNIEREN ET 150

Glasdeurscharnier voor inliggende glasdeuren. Vereist is een voeg van 3mm boven en onder, de zijdelingse voeg moet 2,8mm zijn.

- Voor glasdiktes van maximaal 5,2 mm.
- Openingshoek: 105°.
- Maximale deurhoogte: 1000mm.
- Maximale deurbreedte: 500mm.
- Wordt met klemschroef aan de glasplaat gemonteerd.
- Geen boring in glasplaat nodig.

	artikel	nummer	materiaal
353820	scharnier	20870	matnikkel
384321	greep links	20871	matnikkel
384322	greep rechts	20872	matnikkel
372035	druk magneetsnapper	20873	kunststof zwart

GLASDEURSCHARNIEREN ET 5150

Glasdeurscharnier met veer voor inliggende glasdeuren. Vereist is een voeg van 2,2mm boven en onder, de zijdelingse voeg moet 2mm zijn.

- Voor glasdiktes van maximaal 6,3mm.
- Openingshoek: 170°.
- Maximale deurhoogte: 1000mm.
- Maximale deurbreedte: 600mm.
- Wordt met klemschroef aan de glasplaat gemonteerd.
- Geen boring in glasplaat nodig.

	artikel	nummer	materiaal
353825	scharnier	24908	matnikkel

GLASDEURSCHARNIEREN ET 5150Z

Glasdeurscharnier met veer voor inliggende glasdeuren. Vereist is een voeg van 2,2mm boven en onder, de zijdelingse voeg moet 2mm zijn.

- Voor glasdiktes van maximaal 6,3mm.
- Openingshoek: 180°.
- Wordt dmv een boring 11mm aan de glasplaat gemonteerd.
- Te gebruiken in combinatie met ET5150 voor hogere deuren dan 1000mm.

	artikel	nummer	materiaal
353845	scharnier	69934	matnikkel

GLASDEURSCHARNIEREN ET 5160

Glasdeurscharnier met veer voor voorslaande glasdeuren. Vereist is een voeg van 3,3mm boven en onder, de zijdelingse voeg moet 11,5mm zijn.

- Voor glasdiktes van maximaal 6,3mm.
- Openingshoek: 170°.
- Maximale deurhoogte: 1000mm.
- Maximale deurbreedte: 600mm.
- Wordt met klemschroef aan de glasplaat gemonteerd.
- Geen boring in glasplaat nodig.

	artikel	nummer	materiaal
353829	scharnier	30866	matnikkel

Art. nr.

ONZICHTBARE SCHARNIEREN

ONZICHTBARE SCHARNIEREN Sepa

Voor deuren, ramen en kleppen. **Messing** uitvoering.
- Openingshoek: 180°.
- Met afgeronde vleugels voor machinaal inlaten, frees 18mm.

	afmeting	nummer
353733	18 x 41mm	31174
353734	18 x 52mm	31175
353735	18 x 88mm	31176

ONZICHTBARE SCHARNIEREN Exellent

Voor lichte kastdeuren. **Messing** uitvoering.
Openingshoek 180°.

	diameter	inboordiepte	nummer
353706	10,0mm	11,0mm	31168
353707	12,0mm	13,5mm	31169
353708	14,0mm	15,5mm	31170
353709	16,0mm	16,5mm	31171
353710	18,0mm	17,5mm	31172
353711	24,0mm	25,0mm	31173

ONZICHTBARE SCHARNIEREN Stabilo 72

Lengte 50mm. Breedte 14mm. Diepte 19mm.
Materiaal **zamac**.

	kleur	nummer
353740	vernikkeld	44797
353742	vermessingd	42558

ONZICHTBARE SCHARNIEREN Stabilo 75

Lengte 33mm. Breedte 11mm. Diepte 14mm.
Materiaal kunststof en **messing**vernikkelde scharnierarm.

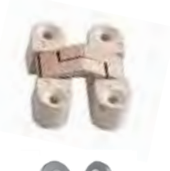

	kleur	nummer
353730	wit	42339
353731	bruin	42340

ONZICHTBARE SCHARNIEREN Niro 66

Lengte 85mm. Breedte 25mm. Diepte 28mm.

	nummer	materiaal
353760	31184	kunststof met rvs voorplaat en scharnierarmen

ONZICHTBARE SCHARNIEREN Vici

Zeer stabiel. **Staal vernikkeld**.

	lengte x breedte x diepte	type
353780	82 x 15 x 20mm	1207
353781	113 x 20 x 28mm	1208

ONZICHTBARE SCHARNIEREN Lamp

Zamac verchroomd huis met **rvs** scharnierdelen.

	lengte	breedte	diepte
353790	43mm	11mm	13mm
353792	70mm	16mm	23mm
353794	100mm	20mm	28mm

Art. nr.	**ONZICHTBARE SCHARNIEREN Argenta**			
	Zowel links en rechts te gebruiken. Volledig gelagerd. Nastelbaar in 3 dimensies zonder afnemen van de deur.			
	uitvoering	lengte	breedte	diepte
353720	small, zammchr	95 mm	23 mm	30 mm
353721	medium, zammchr	111 mm	29 mm	35 mm
353722	large, zammchr	170 mm	32 mm	33 mm (kader) 37 mm (deur)
353725	small, kunststof wit	95 mm	23 mm	31 mm

	ONZICHTBARE MEUBELSCHARNIEREN Easy on
	Achteropschroevend. **Staal verzinkt**. Verendmodel, “easy on”
	uitvoering
356110	met veerhuis
356111	zware uitvoering met veerhuis

Online bestellen!

U kunt alle producten in onze catalogus online bestellen in onze webshop op www.kroon.nl

Altijd open: 24 uur per dag, 7 dagen per week.

Opties: Online catalogus, real time uw prijzen zien, specificaties opvragen en direct bestellingen plaatsen. Ook de webshop van Kroon is gekoppeld aan ons ERP systeem, zodat ook hier de ‘menselijke foutjes’ die op de loer liggen, voorkomen worden.

Systemen waar wij bijvoorbeeld mee werken:

- EDI - Electronic Data Interchange
- Clearpark - zie www.clearpark.net
- Digitale facturering via Ingis - zie www.ingis.nl
- OCI koppeling met onze webshop.

Art. nr.	**STAARTSCHARNIEREN RVS**
	STAARTSCHARNIEREN RVS
	Geperst met omgezette rand. Knoop aan de bovenzijde.
	maat
358340	150mm (75 x 75 x 30 x 1)
358342	105mm (75 x 30 x 30 x 1, 1 kort blad)
	STAARTSCHARNIEREN RVS 8235
	Rvs 316 (A4). Knoop aan de bovenzijde.
	maat opengeslagen
358522	100 x 25 x 4mm
	STAARTSCHARNIEREN RVS 8236
	Rvs 316 (A4). Knoop aan de bovenzijde.
	maat opengeslagen
358335	105 x 28 x 4,5mm
358336	160 x 27 x 4mm
	SCHARNIEREN RVS 8568
	Rvs 304 (A2). Ongelijkzijdig. Knoop aan de bovenzijde.
	hoogte x breedte x dikte
358410	58 x 38 x 2mm
358411	68 x 49 x 2mm
	SCHARNIEREN RVS 8569
	Rvs 304 (A2). Knoop aan de bovenzijde.
	hoogte x breedte x dikte
358415	38 x 38 x 2mm
358416	68 x 38 x 2mm
	STAARTSCHARNIEREN RVS 8570
	Rvs 304 (A2). Knoop aan de bovenzijde.
	maat opengeslagen
358420	145 x 38 x 4mm
	STAARTSCHARNIEREN RVS 8571
	Rvs 304 (A2). Ongelijkzijdig. Knoop aan de bovenzijde.
	maat opengeslagen
358422	110 x 38 x 4mm
	STAARTSCHARNIEREN RVS 8572
	Rvs 304 (A2). Knoop aan de bovenzijde.
	maat opengeslagen
358424	75 x 38 x 2mm

Art. nr.

STAARTSCHARNIEREN RVS 8573

Rvs 304 (A2). Knoop aan de bovenzijde.

	maat opengeslagen
358426	160 x 28 x 3mm

STAARTSCHARNIEREN RVS 8574

Rvs 304 (A2). Ongelijkzijdig. Knoop aan de bovenzijde.

	maat opengeslagen
358428	133 x 28 x 3mm

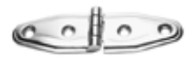

STAARTSCHARNIEREN RVS 8575

Rvs 304 (A2). Knoop aan de bovenzijde.

	maat opengeslagen
358430	105 x 28 x 3mm

STAARTSCHARNIEREN RVS 8576

Rvs 304 (A2). Knoop aan de bovenzijde.

	maat opengeslagen
358432	100 x 28 x 2mm

STAARTSCHARNIEREN RVS 8577

Rvs 304 (A2). Knoop aan de bovenzijde.

	maat opengeslagen
358435	75 x 38 x 2mm
358436	97 x 38 x 2mm

STAARTSCHARNIEREN RVS 8578

Rvs 304 (A2). Ongelijkzijdig. Knoop aan de bovenzijde.

	maat opengeslagen
358440	87 x 38 x 2mm
358441	97 x 38 x 2mm

STAARTSCHARNIEREN RVS 8900

Rvs 304 (A2). Knoop aan de bovenzijde.

	maat opengeslagen
358445	102 x 27 x 2mm

STAARTSCHARNIEREN RVS Gegoten 8231

Breed model. **Gepolijst**. Knoop aan de deurzijde.

	maat opengeslagen
358348	75 x 38 x 5mm
358349	100 x 38 x 5mm

STAARTSCHARNIER RVS 8234

Gegoten. **rvs 316 (A4)**. Ongelijkzijdig. Knoop aan de bovenzijde.

	maat opengeslagen
35833700	56 x 38 x 4mm
358337	76 x 38 x 4mm

Art. nr.

STAARTSCHARNIEREN RVS met verzet 8237

Gegoten. **rvs 316 (A4)**.

	maat opengeslagen
358338	76 x 38 x 4mm

STAARTSCHARNIEREN RVS 8429

Rvs 304 (A2). Knoop aan de bovenzijde.

	maat opengeslagen	uitvoering
358390	129 x 40 x 2mm	knoop onder
358391	129 x 40 x 2mm	knoop boven

STAARTSCHARNIEREN RVS 8430

Rvs 304 (A2).

	maat opengeslagen	uitvoering
358392	180 x 40 x 2mm	knoop onder
358393	180 x 40 x 2mm	knoop boven

STAARTSCHARNIEREN RVS 8824

Rvs 304 (A2).

	maat opengeslagen	uitvoering
358334	105 x 28 x 2 mm	knoop onder

STAARTSCHARNIEREN RVS

Rvs gerolde uitvoering. Knoop aan de bovenzijde.

	type	maat opengeslagen
358350	10046	80 x 80 x 37 x 1,5mm

STAARTSCHARNIEREN RVS

Rvs gerolde uitvoering. Ongelijkzijdig. Knoop aan de bovenzijde.

	type	maat opengeslagen
358352	10043	80 x 30 x 37 x 1,5mm

PIANOSCHARNIEREN

Blj afname van 100 lengtes of meer kunnen wij af fabriek pianoscharnieren leveren in elke breedte of dikte. Tevens leveren wij volgens uw tekening ook op bestelling pianoscharnieren uit aluminium, met of zonder gaten.

PIANOSCHARNIEREN messing

Met **messing** pen. In gerolde uitvoering.
Leverbaar in standaardlengte van 3,5 meter.

Art. nr.	opengeslagen breedte x dikte	schroefgaten
355020	20 x 0,8mm	ja
355025	25 x 0,8mm	ja
355032	32 x 0,8mm	ja
355040	40 x 0,8mm	ja
355050	50 x 1,0mm	ja
355051	50 x 1,5mm, pen 3mm	nee

PIANOSCHARNIEREN RVS

Met **rvs** pen. In gerolde uitvoering.
Leverbaar in standaardlengten van 3,5 meter.

Art. nr.	opengeslagen breedte x dikte	schroefgaten
355120	20 x 0,8mm	ja
355125	25 x 0,8mm	ja
355132	32 x 0,8mm	ja
355140	40 x 0,8mm	ja
355141	50 x 1,0mm	ja
355150	50 x 1,5mm, pen 3mm	nee
355151	50 x 2,0mm, pen 6mm	nee

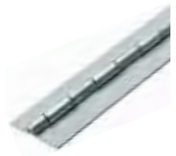

PIANOSCHARNIEREN blank STAAL

Met **messing** pen. Zonder schroefgaten.
In gerolde uitvoering.
Leverbaar in standaardlengte van 2 meter.

Art. nr.	opengeslagen breedte x dikte	schroefgaten
355250	50 x 1,5mm	nee
355251	50 x 2,0mm	nee

SCHROEVEN voor pianoscharnieren

Geel verzinkt met kleine verzonken kop met kruiskop.

Art. nr.	maat	materiaal
322600	3,0 x 15	verzinkt
322601	3,0 x 12	rvs
322602	3,0 x 16	rvs
322603	3,0 x 20	rvs

LASPAUMELLES

LASPAUMELLES 7628 messing pen

Stalen uitvoering met vaste **messing pen** en **messing tussenring.** Andere types zijn af fabriek leverbaar.
A = totale hoogte in mm
B = diameter in mm
C = pendiameter in mm
D = totale breedte inclusief laspunt in mm

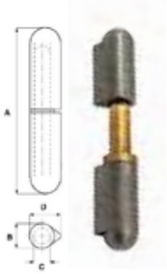

Art. nr.	A	B	C	D	kop
762804	40	8	5	10	RK
762806	60	10	6	12	RK
762808	80	13	8	16	RK
762810	100	16	10	20	RK
762812	120	16	10	20	RK
762815	150	20	13	25,5	RK
762820	200	23	16	29	RK

LASPAUMELLES 7628 RVS pen

Geheel **rvs** uitvoering **met vaste rvs pen** en **rvs tussenring**. **Kwaliteit 304 (A2)**. rvs 316 (A4) is ook af fabriek leverbaar.
A = totale hoogte in mm
B = diameter in mm
C = pendiameter in mm
D = totale breedte inclusief laspunt in mm

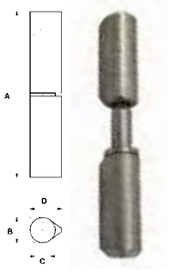

Art. nr.	A	B	C	D	kop
762850	60	10	6	12	PK
762852	80	13	7	16	PK
762854	100	16	9	20	PK
762856	120	16	9	20	PK
762858	150	20	13	25,5	RK

LASPAUMELLES 7628 met smeernippel/messing pen

Stalen uitvoering met vaste **messing pen** en **messing tussenring**. Andere types zijn af fabriek leverbaar.
A = totale hoogte in mm
B = diameter in mm
C = pendiameter in mm
D = totale breedte inclusief laspunt in mm

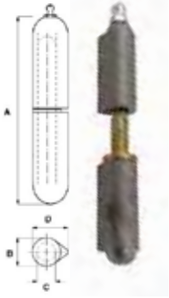

Art. nr.	A	B	C	D	kop
762887	60	10	6	12	RK
762888	80	13	8	16	RK
762889	100	16	10	20	RK
762890	120	16	10	20	RK
762891	150	20	13	25,5	RK
762892	200	23	16	29	RK

LASPAUMELLES 7628 met smeernippel/RVS pen

Geheel **rvs** uitvoering **met vaste rvs pen** en **rvs tussenring**. **Kwaliteit 304 (A2)**. Ook in rvs 316 (A4) leverbaar.
A = totale hoogte in mm
B = diameter in mm
C = pendiameter in mm
D = totale breedte inclusief laspunt in mm

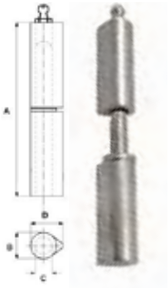

Art. nr.	A	B	C	D	kop
762894	60	10	6	12	PK
762895	80	13	7	15	PK
762896	100	16	9	20	PK
762897	120	16	9	20	PK
762898	150	20	13	25	RK

Art. nr.

DEURHENGEN

Lashengen toepasbaar voor deuren en luiken. Schuinoplopend luik/deurblad voor de sterkte. Tevens omkeerbaar, waardoor het draaipunt lager uitkomt.

DEURHENGEN 7624 rondgat STAAL / STAAL

Deurheng met rondgat en rechte lippen bestemd voor **stalen** deuren en luiken en **stalen** frames.
Met gat R 1/8 t.b.v. smeernippel.

deel 1 = luikplaat staal.
A = lengte in mm
B = breedte in mm
C = minimale dikte in mm

deel 2 = aanlaslip staal
E = lengte in mm
F = breedte in mm
G = dikte in mm

Andere combinaties zijn mogelijk evenals geheel of gedeeltelijk **rvs 316**.

	maat	A	B	C	E	F	G
762410	M10	105	40	8	70	30	6
762416	M16	150	51	10	90	35	8

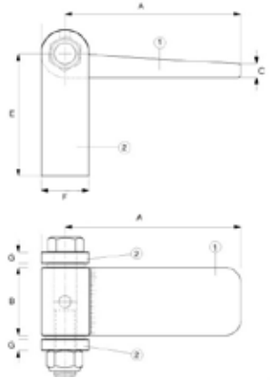

DEURHENGEN 7624 rondgat ALU / STAAL

Deurheng met rondgat en rechte lippen bestemd voor **aluminium** deuren en luiken en **stalen** frames.
Met gat R 1/8 t.b.v. smeernippel.

deel 1 = luikplaat **aluminium**
A = lengte in mm
B = breedte in mm
C = minimale dikte in mm

deel 2 = aanlaslip staal
E = lengte in mm
F = breedte in mm
G = dikte in mm

	maat	A	B	C	E	F	G
762411	M10	90	40	8	70	30	6
762417	M16	135	50	10	90	35	8

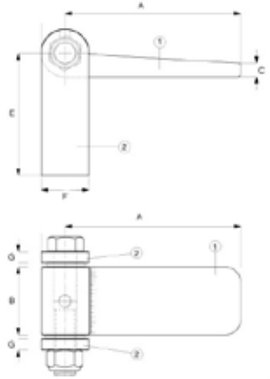

Art. nr.

DEURHENGEN 7624 rondgat ALU / ALU

Deurheng met rondgat en rechte lippen bestemd voor **aluminium** deuren en luiken en **aluminium** frames.
Met gat R 1/8 t.b.v. smeernippel.

deel 1 = luikplaat **aluminium**.
A = lengte in mm
B = breedte in mm
C = minimale dikte in mm

deel 2 = aanlaslip **aluminium**
E = lengte in mm
F = breedte in mm
G = dikte in mm

	maat	A	B	C	E	F	G
762412	M10	90	40	8	70	30	6
762418	M16	135	50	10	90	35	8

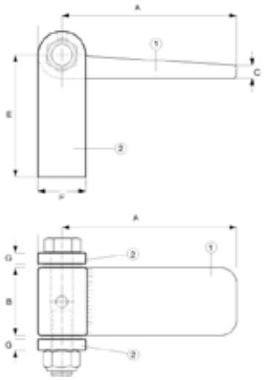

DEURHENGEN 7624 rondgat RVS / RVS

Deurheng met rondgat en rechte lippen bestemd voor rvs deuren en luiken en **rvs** frames.
Met gat R 1/8 t.b.v. smeernippel.

deel 1 = luikplaat **rvs**
A = lengte in mm
B = breedte in mm
C = minimale dikte in mm

deel 2 = aanlaslip **rvs**
E = lengte in mm
F = breedte in mm
G = dikte in mm

	A	B	C	E	F	G
762422	90	40	8	70	30	6

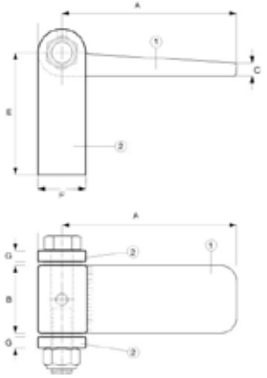

Art. nr.

DEURHENGEN 7625 sleufgat STAAL / STAAL

Deurheng met sleufgat en rechte lippen bestemd voor **stalen** deuren en luiken en **stalen** frames. Met gat R 1/8 t.b.v. smeernippel. Andere combinaties zijn mogelijk evenals geheel of gedeeltelijk rvs 316.

deel 1 = luikplaat staal
A = lengte in mm
B = breedte in mm
C = minimale dikte in mm

deel 2 = aanlaslip staal
E = lengte
F = breedte in mm
G = dikte in mm

	maat	A	B	C	E	F	G
762510	M10	105	40	8	70	30	6
762516	M16	150	51	10	90	35	8

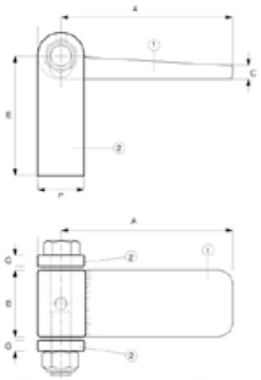

DEURHENGEN 7625 sleufgat ALU / STAAL

Deurheng met sleufgat en rechte lippen bestemd voor **aluminium** deuren en luiken en **stalen** frames.
Met gat R 1/8 t.b.v. smeernippel.

deel 1 = luikplaat **aluminium**
A = lengte in mm
B = breedte in mm
C = minimale dikte in mm

deel 2 = aanlaslip staal
E = lengte in mm
F = breedte in mm
G = dikte in mm

	maat	A	B	C	E	F	G
762511	M10	90	40	8	70	30	6
762517	M16	135	50	10	90	35	8

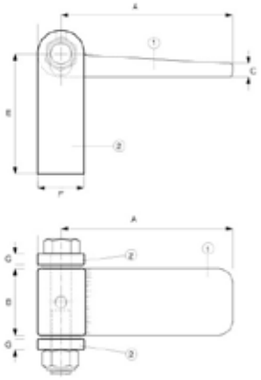

Art. nr.

DEURHENGEN 7625 sleufgat ALU / ALU

Deurheng met sleufgat en rechte lippen bestemd voor **aluminium** deuren en luiken en **aluminium** frames.
Met gat R 1/8 t.b.v. smeernippel.

deel 1 = luikplaat **aluminium**
A = lengte in mm
B = breedte in mm
C = minimale dikte

deel 2 = aanlaslip **aluminium**
E = lengte in mm
F = breedte in mm
G = dikte in mm

	maat	A	B	C	E	F	G
762512	M10	90	40	8	70	30	6
762518	M16	135	50	10	90	35	8

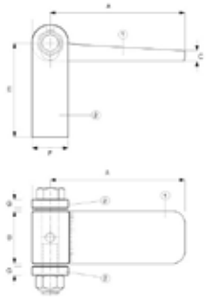

DEURHENGEN 7634 rondgat STAAL / STAAL

Deurheng met rondgat en gebogen lippen. Bestemd voor **stalen** deuren en luiken en **stalen** frames.
Met gat R 1/8 t.b.v. smeernippel. Andere combinaties zijn mogelijk evenals geheel of gedeeltelijk roesvaststaal 316.

deel 1 = luikplaat staal
A = lengte in mm
B = breedte in mm
C = dikte in mm

deel 2 = gebogen aanlaslip staal
E = lengte in mm
F = breedte in mm
G= dikte in mm
H = totale breedte in mm

	maat	A	B	C	E	F	G	H
763416	M16	150	51	10	95	30	8	65

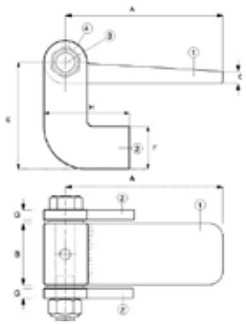

Art. nr.

DEURHENGEN 7635 sleufgat STAAL / STAAL

Deurheng met sleufgat en gebogen lippen bestemd voor **stalen** deuren en luiken en **stalen** frames.
Met gat R 1/8 t.b.v. smeernippel. Andere combinaties zijn mogelijk evenals geheel of gedeeltelijk roesvaststaal 316.

deel 1 = luikplaat staal
A = lengte in mm
B = breedte in mm
C = dikte in mm

deel 2 = gebogen aanlaslip staal
E = lengte in mm
F = breedte in mm
G= dikte in mm
H = totale breedte in mm

	maat	A	B	C	E	F	G	H
763510	M10	105	40	8	95	30	6	65
763516	M16	150	51	10	95	30	8	65

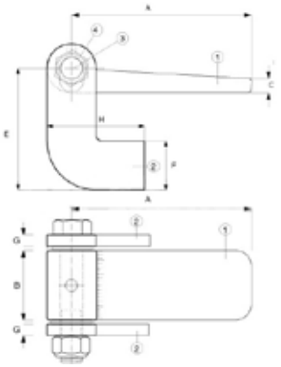

DEURHENGEN 7626 nastelbaar d.m.v. oogbout STAAL / STAAL

Deurheng met **stalen** oogbout voor stalen deuren en luiken.
Smering kan geschieden d.m.v. smeernippel aan de bovenkant van de rvs smeerbout.

deel 1 = luikplaat **staal**
A = lengte in mm
B = breedte in mm
C = minimale dikte in mm

deel 2 = oogbout **staal**
D = diameter in mm
E = lengte in mm

deel 3 = smeerbout **rvs**
F = diameter in mm
G = lengte in mm

	maat	A	B	C	D	E	F	G
762612	M12	115	51	9	12	100	12	65
762616	M16	130	65	10	16	120	18	85
762620	M20	150	65	11	20	130	18	85

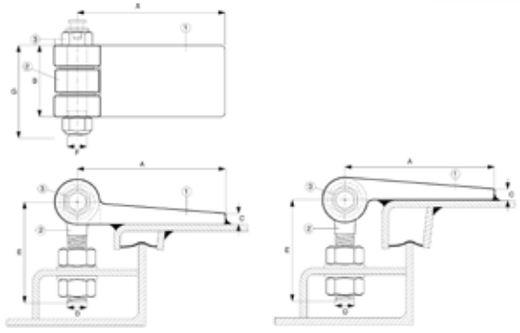

Art. nr.

DEURHENGEN 7626 nastelbaar d.m.v. oogbout STAAL / RVS

Deurheng met **rvs** oogbout voor stalen deuren en luiken. Smering kan geschieden d.m.v. smeernippel aan de bovenkant van de rvs smeerbout.

deel 1 = luikplaat **staal**
A = lengte in mm
B = breedte in mm
C = minimale dikte in mm

deel 2 = oogbout **rvs 316 (A4)**
D = diameter in mm
E = lengte in mm

deel 3 = smeerbout **rvs**
F = diameter in mm
G = lengte in mm

	maat	A	B	C	D	E	F	G
762613	M12	115	51	9	12	100	12	65
762617	M16	130	65	10	16	120	18	85
762621	M20	150	65	11	20	130	18	85

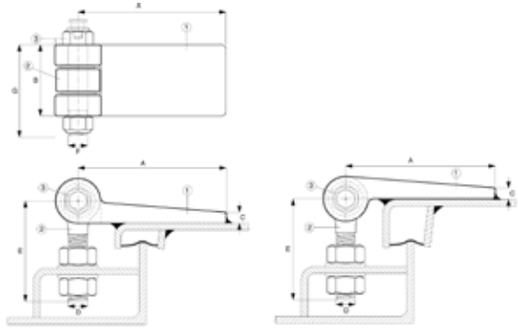

DEURHENGEN 7626 nastelbaar d.m.v. oogbout ALU / RVS

Deurheng met **rvs** oogbout voor **aluminium** deuren en luiken. Smering kan geschieden d.m.v. smeernippel aan de bovenkant van de rvs smeerbout.

deel 1 = luikplaat **aluminium**
A = lengte in mm
B = breedte in mm
C = minimale dikte in mm

deel 2 = oogbout **rvs 316 (A4)**
D = diameter in mm
E = lengte in mm

deel 3 = smeerbout **rvs**
F = diameter in mm
G = lengte in mm

	maat	A	B	C	D	E	F	G
762614	M12	100	50	8	12	100	12	65
762618	M16	115	65	10	16	120	18	85
762622	M20	135	65	10	20	130	18	85

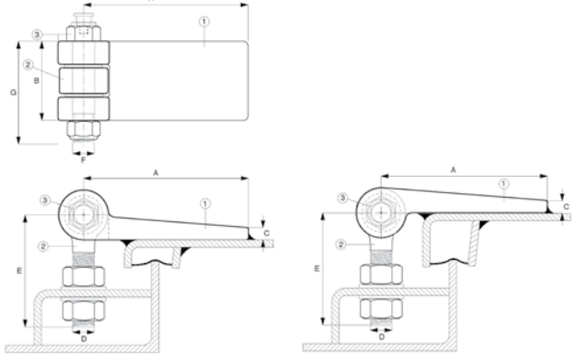

Art. nr.

DEURHENGEN 7626 nastelbaar d.m.v. oogbout RVS / RVS

Deurheng geheel **rvs** uitvoering, kwaliteit **316**.
Smering kan geschieden d.m.v. smeernippel aan de bovenkant van de rvs smeerbout.

deel 1 = luikplaat
rvs 316 (A4)
A = lengte in mm
B = breedte in mm
C = dikte in mm

deel 2 = oogbout
rvs 316 (A4)
D = diameter in mm
E = lengte in mm

deel 3 = smeerbout
rvs
F = diameter in mm
G = lengte in mm

	maat	A	B	C	D	E	F	G
762630	M12	100	50	8	12	100	12	65
762631	M16	115	65	10	16	120	18	85
762632	M20	135	65	10	20	130	18	85

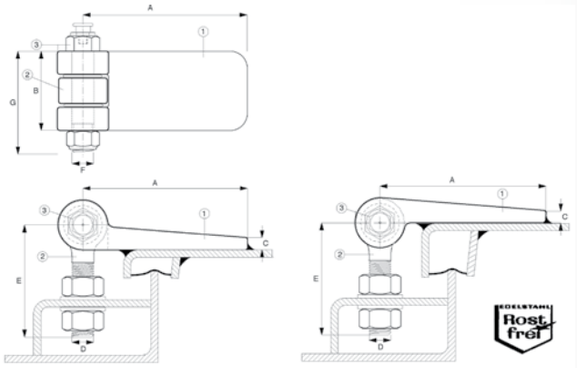

LUIKHENGEN

LUIKHENGEN 7630 rondgat STAAL / STAAL

Luikheng met rondgat voor **stalen** luiken en **stalen** frames.
Andere combinaties zijn mogelijk evenals geheel of gedeeltelijk rvs.

deel 1 = luikplaat
staal
A = lengte in mm
B = breedte in mm
C = dikte in mm

deel 2 = gebogen zijlip
staal
E = lengte in mm
F = breedte in mm
G= dikte in mm
H = totale breedte in mm

	A	B	C	E	F	G	H
763020	175	95	30	110	50	10	100

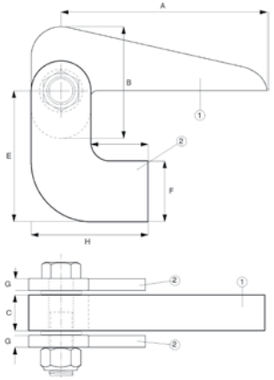

Art. nr.

LUIKHENGEN 7630 rondgat ALU / STAAL

Luikheng met rondgat voor **aluminium** luiken en **stalen** frames.

deel 1 = luikplaat
aluminium
A = lengte in mm
B = breedte in mm
C = dikte in mm

deel 2 = gebogen zijlip
staal
E = lengte in mm
F = breedte in mm
G= dikte in mm
H = totale breedte in mm

	A	B	C	E	F	G	H
763021	175	95	30	110	50	10	100

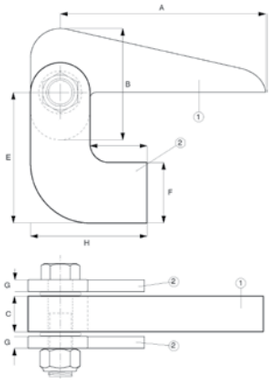

LUIKHENGEN 7630 rondgat ALU / ALU

Luikheng met rondgat voor **aluminium** luiken en **aluminium** frames.

deel 1 = luikplaat
aluminium.
A = lengte in mm
B = breedte in mm
C = dikte in mm

deel 2 = gebogen zijlip
aluminium
E = lengte in mm
F = breedte in mm
G= dikte in mmv
H = totale breedte in mm

	A	B	C	E	F	G	H
763022	175	95	30	110	50	10	100

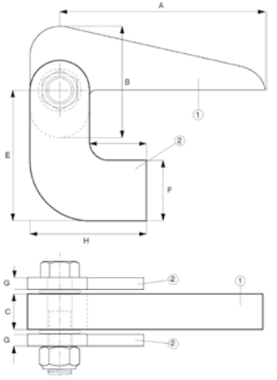

Art. nr.

LUIKHENGEN 7631 sleufgat STAAL / STAAL

Luikheng met sleufgat voor **stalen** luiken en **stalen** frames.
Andere combinaties zijn mogelijk evenals geheel of gedeeltelijk rvs 316.

deel 1 = luikplaat staal
A = lengte in mm
B = breedte in mm
C = dikte in mm

deel 2 = gebogen zijlip staal
E = lengte in mm
F = breedte in mm
G= dikte in mm
H = totale breedte in mm

	A	B	C	E	F	G	H
763120	175	95	30	110	50	10	100

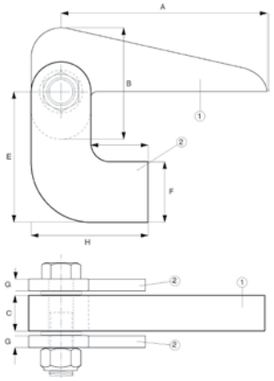

LUIKHENGEN DIN 83406

Luikheng **staal** met rvs zeskantbout en zelfborgende moer.

	A	B	C	D	E	F	G	H
762951	92	45	20	58	45	25	32	8

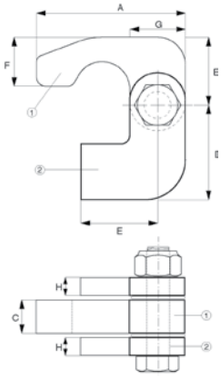

Art. nr.

LASSCHARNIEREN

LASSCHARNIEREN STAAL

Lasscharnier staal uit profielmateriaal met losse **messing** pen met **messing** tussenlegschijfjes.
Maat (mm) is uitgeslagen gemeten.

	hoogte	breedte	dikte
762730	60	30	5
762740	120	40	5
762750	160	50	6
762760	160	60	6
762780	200	80	6

LASSCHARNIEREN aluminium

Lasscharnier **aluminium** met **rvs** vastgeklonken pen.
Maat (mm) is uitgeslagen gemeten.

	hoogte	breedte	dikte
762788	80	80	3

LASSCHARNIEREN RVS

304 (A2) kwaliteit. Maat (mm) is uitgeslagen gemeten.

	hoogte	breedte	dikte
762790	85	30	1.5

DEURKNEVELS

Knevels voor het afsluiten van waterdichte luiken en deuren. Toepasbaar o.a. in de scheepsbouw, constructiebouw, machinebouw en tankbouw.

DEURKNEVELS 6101 dubbel

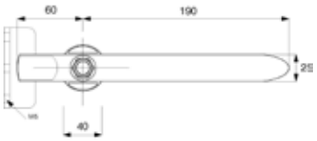

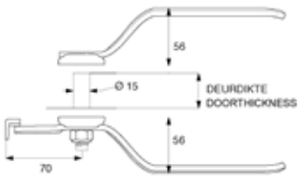

Deurknevels licht model. Lengte 190mm. Links en rechts bruikbaar.

	Materiaal	Uitvoering
761875	geg. staal	voor deurdikte 40-45mm, zonder aanschroefflens
761882	rvs mat	voor deurdikte 60-65mm, zonder aanschroefflens

Art. nr.

DEURKNEVELS 7618 enkel

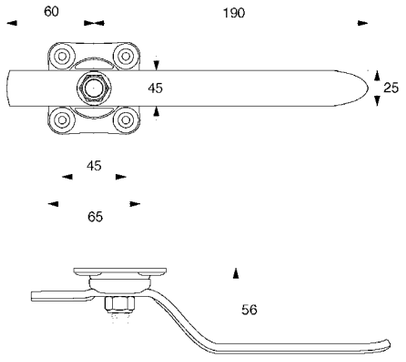

Deurknevels licht model. Met aanschroefflens
Handvat uit afgerond plat 25x8mm. Totale lengte 250mm.
Links en rechts bruikbaar.

	Materiaal
761853	verzinkt staal
761855	rvs gepolijst

DEURKNEVELS 7618 enkel model E

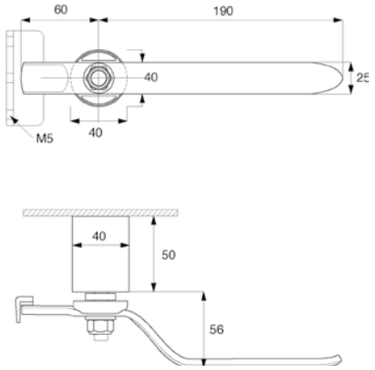

Deurknevels licht model. Met aanlasbus.
Handvat uit afgerond plat 25x8mm. Totale lengte 250mm.
Diameter 40mm, lengte 50mm.

	Materiaal
761864	rvs gepolijst met stalen bus
761865	rvs gepolijst met aluminium bus

Art. nr.

DEURKNEVELS 7618 dubbel

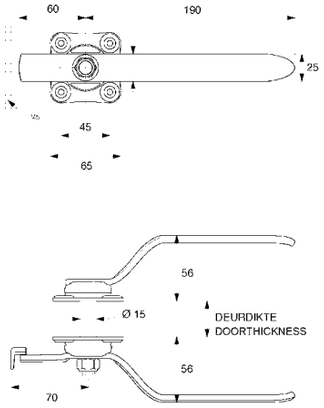

Deurknevels licht model, handvat uit afgerond plat 25x8mm.
Lengte 250mm. Voor andere deurdiktes: af fabriek leverbaar.

Materiaal	Uitvoering
761880	verzinkt staal	voor deurdikte 60-65mm met aanschroefflens
761881	rvs gepolijst	voor deurdikte 40-45mm zonder aanschroefflens

AANSCHROEFFLENZEN

Ten behoeve van deurknevel 7618. **Per paar.**

	Materiaal
761899	rvs
761898	staal verzinkt

DEURKNEVELS 7618 dubbel

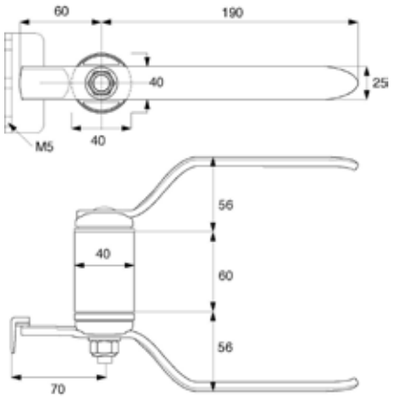

Deurknevels licht model. Handvat uit afgerond plat 25x8mm.
Totale lengte 250mm. Met inlasbus. Diameter 45mm, lengte 60mm.

	Materiaal
761884	verzinkt staal met stalen bus
761885	rvs gepolijst met aluminium bus

HOEKSLUITNOKKEN

Hoeksluitnokken ten behoeve van deurknevels 7618.

	Materiaal
761890	verzinkt staal
761891	rvs gepolijst

Art. nr.

DEURKNEVELS 7619A stalen bus

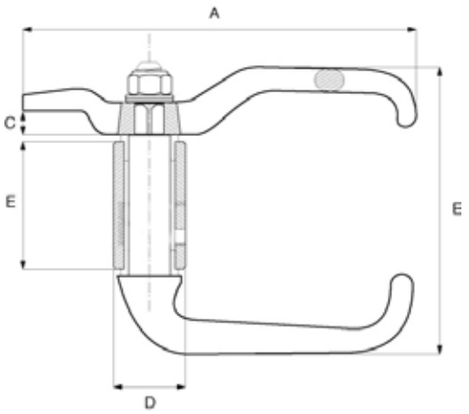

Deurknevels 7619A met **stalen** bus. Geschikt voor **stalen** waterdichte deuren en luiken.
Deze knevels worden in gemeniede uitvoering en qua maatvoering volgens DIN 83104 geleverd.
Met gat R1/8 t.b.v. smeernippel.

A = totale lengte in mm
B = totale breedte in mm
C = verzet van knevelzijde in mm
D = busdiameter in mm
E = buslengte in mm

	A	B	C	D	E
761901	240	173	16	45	73
761902	240	180	16	45	80
761904	240	193	16	45	93

DEURKNEVELS 7619A ALU bus

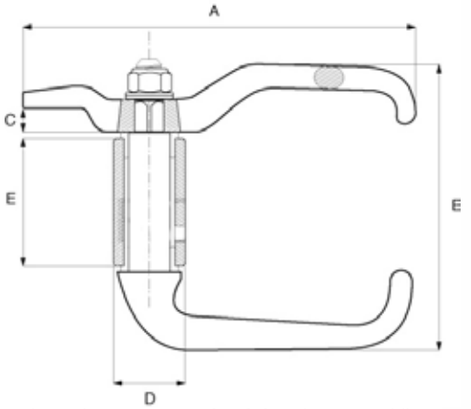

Deurknevels 7619A met **aluminium** bus. Geschikt voor **aluminium** waterdichte deuren en luiken.
Deze knevels worden in gemeniede uitvoering en qua maatvoering volgens DIN 83104 geleverd.
Met gat R1/8 t.b.v. smeernippel.

A = totale lengte in mm
B = totale breedte in mm
C = verzet van knevelzijde in mm
D = busdiameter in mm
E = buslengte in mm

	A	B	C	D	E
761911	240	173	16	45	73
761912	240	180	16	45	80
761914	240	193	16	45	93

Art. nr.

DEURKNEVELS enkel model B

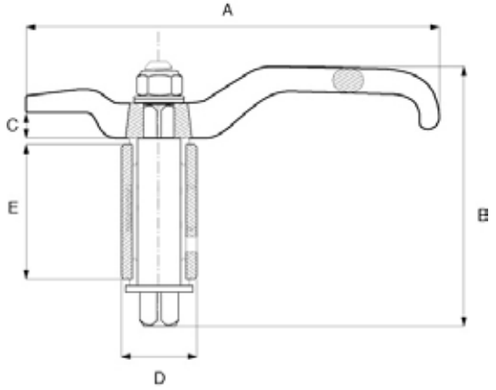

Deurknevels enkel met binnenhendel en bus 80mm.
Diameter 45mm.
Voorzien van R1/8 gat t.b.v. smeernippel.
Buitenzijde te bedienen door middel van vierkant.

A = totale lengte in mm
B = totale hoogte in mm
C = verzet van knevelzijde in mm
D = busdiameter in mm
E = buslengte in mm

	bus	A	B	C	D	E
761943	staal	240	160	16	45	80
761944	aluminium	240	160	16	45	80

DEURKNEVELS enkel model C

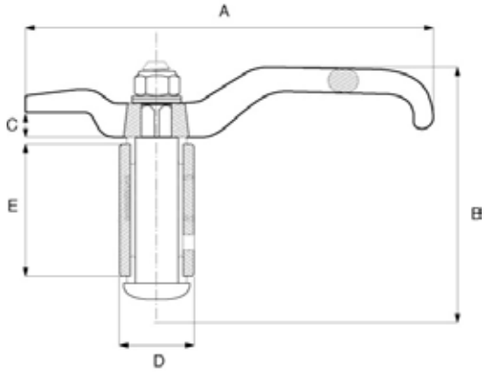

Deurknevels enkel met binnenhendel en bus 80mm.
Diameter 45mm.
Voorzien van R1/8 gat t.b.v. smeernippel.
Buitenzijde bolkop.

A = totale lengte in mm
B = totale hoogte in mm
C = verzet van knevelzijde in mm
D = busdiameter in mm
E = buslengte in mm

	bus	A	B	C	D	E
761945	staal	240	145	16	45	80

Art. nr.

DEURKNEVELS enkel model E

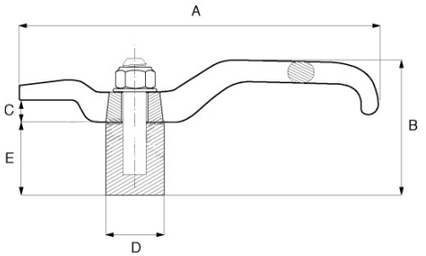

Deurknevels enkel met binnenhendel en blinde bus 50mm.
Diameter 45mm.

A = totale lengte in mm
B = totale hoogte in mm
C = verzet van knevelzijde in mm
D = busdiameter in mm
E = buslengte in mm

	bus	A	B	C	D	E
761954	staal	240	97	16	40	50
761955	aluminium	240	97	16	40	50

DEURKNEVELS enkel model E RVS

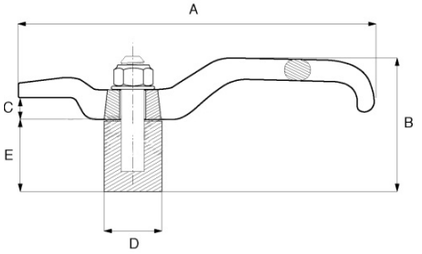

Deurknevels enkel met **rvs** binnenhendel en blinde bus 50mm.
Diameter 45mm.

A = totale lengte in mm
B = totale hoogte in mm
C = verzet van knevelzijde in mm
D = busdiameter in mm
E = buslengte in mm

	hendel	bus	A	B	C	D	E
761956	rvs	rvs	240	100	16	40	50

KNEVELBUSSEN

Knevelbussen 80mm voor knevels 7619.
Met gat R1/8 t.b.v. smeernippel.
D = busdiameter in mm
E = buslengte in mm

	D	E	materiaal
761960	45	80	staal
761962	45	93	staal
761967	45	80	roestvaststaal
761970	45	80	aluminium
761972	45	93	aluminium

Art. nr.

D

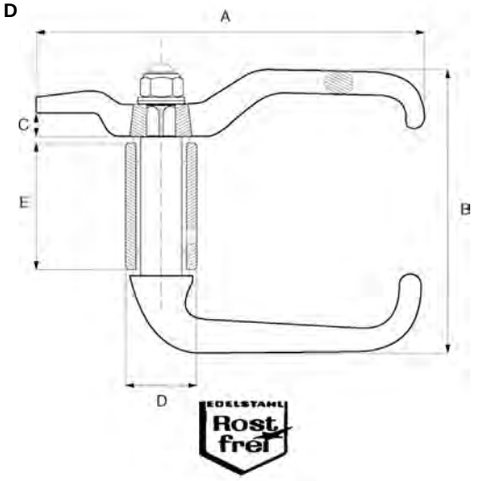

Deurknevel 7619A **rvs 316 (A4) gepolijst** en ongepolijst.
Geschikt voor waterdichte deuren. Zonder bus.

A = totale lengte in mm
B = totale breedte in mm
C = verzet aan knevelzijde in mm
E = toe te passen buslengte in mm

	A	B	C	E	uitvoering
761940	240	180	16	80	gepolijst
761938	240	180	16	80	ongepolijst

SCHOTELVEREN

Schotelveer ten behoeve van deurknevels.
Per knevel twee stuks gebruiken.

	Materiaal
761995	staal zwart

DEURKNEVELS 7620 dubbel stalen bus

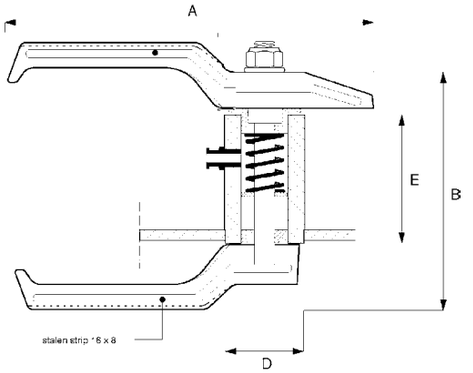

Deurknevels 7620 met **stalen** inlasbus, lichtmetalen handgrepen en met veerspanning.
Voor waterdichte deuren en luiken met een smeernippel 1/8".
A = totale lengte in mm
B = totale breedte in mm
D = busdiameter in mm
E = buslengte in mm

	A	B	D	E
762000	275	173	48	100

Art. nr.

DEURKNEVELS 7620 dubbel ALU bus

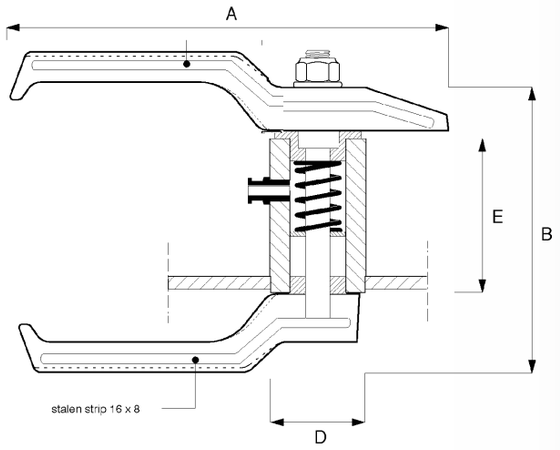

Deurknevels 7620 met **aluminium** inlasbus, lichtmetalen handgrepen en met veerspanning.
Voor waterdichte deuren en luiken met een smeernippel 1/8".

A = totale lengte in mm
B = totale breedte in mm
D = busdiameter in mm
E = buslengte in mm

	A	B	D	E
762005	275	173	60	100

DEURKNEVELS 7620 enkel stalen bus

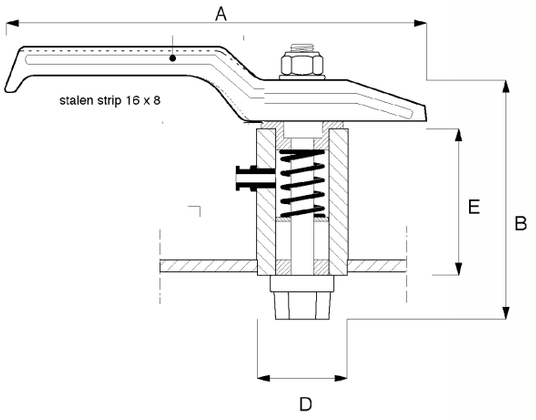

Deurknevels 7620 met **stalen** inlasbus, lichtmetalen handgrepen en veerspanning.
Voor waterdichte deuren en luiken met een smeernippel 1/8".

A = totale lengte in mm
B = totale breedte in mm
D = busdiameter in mm
E = buslengte in mm

	A	B	D	E
762050	275	170	48	100

Art. nr.

DEURKNEVELS 7620 enkel ALU bus

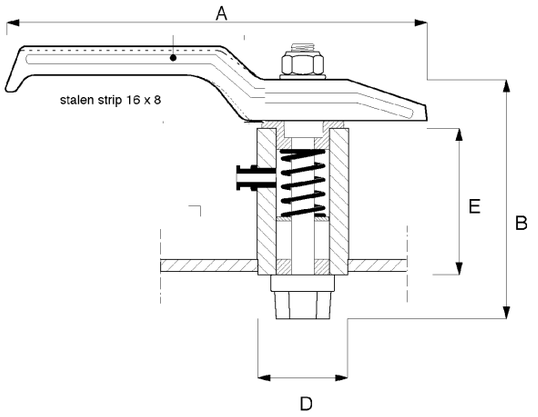

Deurknevels 7620 met **aluminium** inlasbus, lichtmetalen handgrepen en zeskante kop aan de buitenzijde. Voor waterdichte deuren en luiken met smeernippel 1/8".

A = totale lengte in mm
B = totale breedte in mm
D = busdiameter in mm
E = buslengte in mm

	A	B	D	E
762055	275	170	60	100

OPLOOPSPIEËN met nok

Oploopspie met nok t.b.v. deurknevels.
Oplopend van 5-13/14mm.

	Lengte	Nokhoogte	oploop van	oploop tot
761990	80	20	5	13
761991	85	20	5	13
761992	80	20	6	14

OOGBOUTEN, KNEVEL-, STAART- EN KORFMOEREN

De roestvaststalen oogbouten, knevel-, staart- en korfmoeren zijn voorzien van een speciale coating, waardoor het gebruik van roestvaststaal op roestvaststaal goed mogelijk is.

OOGBOUTEN 7680 blank

Oogbouten staal 4.6 blank worden standaard geleverd met voldraad. Alle maten in milimeters.

A = lengte in mm
B = grootste maat oog in mm
C = gat in oog in mm
D = dikte oog in mm
E = draaddikte in mm

	A	B	C	D	E
768001	100	20	10	12	M10
768002	100	25	12	14	M12
768007	120	32	18	17	M16
768009	130	40	18	22	M20

OOGBOUTEN 7680 VERZINKT

Oogbouten **staal 4.6 verzinkt** worden standaard geleverd met voldraad. Alle maten in milimeters.

A = lengte in mm
B = grootste maat oog in mm
C = gat in oog in mm
D = dikte oog in mm
E = draaddikte in mm

Art. nr.	A	B	C	D	E
768012	100	25	12	14	M12

OOGBOUTEN 7680 MESSING

Oogbouten **messing** worden standaard geleverd met voldraad. Alle maten in milimeters.

A = lengte in mm
B = grootste maat oog in mm
C = gat in oog in mm
D = dikte oog in mm
E = draaddikte in mm

Art. nr.	A	B	C	D	E
768030	100	18	8	10	M8
768031	100	20	10	13	M10
768032	100	25	12	14	M12
768036	120	32	16	17	M16
768039	130	40	18	22	M20
768040	180	nb	nb	nb	M20

OOGBOUTEN 7680 RVS

Oogbouten **rvs 316 (A4)** worden standaard geleverd met voldraad. Alle maten in milimeters.

A = lengte in mm
B = grootste maat oog in mm
C = gat in oog in mm
D = dikte oog in mm
E = draaddikte in mm

Art. nr.	A	B	C	D	E
768060	100	18	8	9	M8
768061	100	20	10	12	M10
768062	100	25	12	14	M12
768066	120	32	16	17	M16
768067	120	32	18	17	M16
768069	130	40	18	22	M20
763410	M10	105	40	8	95

OOGBOUTEN urker model RVS

Oogbouten Urker model kunnen in combinatie met krammen naar elke kant neerklappen. Zonder korfmoer.

A = lengte in mm
C = gat in oog in mm
D = grootste maat oog
E = draaddikte in mm

Art. nr.	A	C	D	E
768076	150	25	56	M16

OOGBOUTEN met flens

Oogbout met flens, sluitring en moer. Type 8267.

Art. nr.	materiaal	maat
384918	rvs 316 (A4)	M 6 x 60mm
384920	rvs 316 (A4)	M 8 x 100mm
384923	rvs 316 (A4)	M10 x 100mm
384926	rvs 316 (A4)	M12 x 120mm

KNEVELMOEREN 7683 MESSING

Knevelmoer **messing** zwaar model. Onderkant 120 graden konisch.

A = lengte staart in mm
B = totale hoogte in mm
C = staartdiameter in mm
D = uitwendige diameter rondsel in mm
E = draadmaat rondsel in mm
F = hoogte rondsel in mm

Art. nr.	A	B	C	D	E	F
768330	45	40	11	25	M8	20
768331	48	40	11	25	M10	21
768332	56	42	13	28	M12	21
768336	61	45	15	32	M16	23
768339	80	50	17	34	M20	24

KNEVELMOEREN 7683 RVS

Knevelmoer **rvs 316 (A4)** zwaar model. Onderkant 120° konisch.

A = lengte staart in mm
B = totale hoogte in mm
C = staartdiameter in mm
D = uitwendige diameter rondsel in mm
E = draadafmeting rondsel in mm
F = hoogte rondsel in mm

Art. nr.	A	B	C	D	E	F
768362	56	40	12	27	M12	22
768366	64	47	14	32	M16	24
768369	70	47	15	33	M20	24

KORFMOEREN 7682 MESSING

Korfmoer **messing** zwaar model. Onderkant 120° konisch.

A = totale breedte in mm
B = totale hoogte in mm
C = dikte in mm
D = uitwendige diameter rondsel in mm
E = draadmaat in mm
F = hoogte rondsel in mm
G = inwendige hoogte korf in mm

Art. nr.	A	B	C	D	E	F	G
768230	50	43	8	20	M8	12	24
768231	50	43	8	20	M10	12	24
768232	62	53	10	25	M12	18	27
768236	75	60	12	31	M16	21	28
768239	82	70	14	35	M20	24	32

KORFMOEREN 7682 RVS

Korfmoer **rvs 316** zwaar model. Onderkant 120° konisch.

A = totale breedte in mm
B = totale hoogte in mm
C = dikte in mm
D = uitwendige diameter rondsel in mm
E = draadmaat in mm
F = hoogte rondsel in mm
G = inwendige hoogte korf in mm

Art. nr.	A	B	C	D	E	F	G
768262	62	53	10	24	M12	17	26
768266	74	61	12	29	M16	21	28
768269	81	68	13	35	M20	24	31

STAARTMOEREN 7681 MESSING

Staartmoer **messing** zwaar model. Onderkant 120°graden konisch.

A = lengte staart in mm
C = diameter staart in mm
D = uitwendige diameter rondsel in mm
E = draadmaat rondsel in mm
F = hoogte rondsel in mm

Art. nr.	A	C	D	E	F
768130	65	12	22	M8	20
768131	65	12	22	M10	20
768132	78	14	26	M12	20
768136	88	18	28	M16	22
768139	82	18	36	M20	25

Art. nr.

STAARTMOEREN 7681 RVS

Staartmoer **rvs 316 (A4)** zwaar model, gelast, onderkant 120° graden konisch

A = lengte staart in mm
C = diameter staart in mm
D = uitwendige diameter rondsel in mm
E = draadafmeting rondsel in mm
F = hoogte rondsel in mm

	A	C	D	E	F
768162	88	12	40	M12	21
768166	88	12	40	M16	20

OOGMOEREN C/Q RINGMOEREN MESSING

Oogmoer **messing** met vlakke onderkant. Volgens DIN 582, inwendige draad.

A = breedte in mm
B = hoogte in mm
C = dikte in mm
D = uitwendige diameter rondsel in mm
E = draadafmeting in mm

	A	B	C	D	E
768201	34	35	8	20	M6
768203	44	43	10	24	M10
768204	53	53	12	28	M12
768205	60	58	14	34	M16

OOGMOEREN C/Q RINGMOEREN RVS

Oogmoer **rvs 316 (A4)** met vlakke onderkant. Volgens DIN 582, inwendige draad.

A = breedte in mm
B = hoogte in mm
C = dikte in mm
D = uitwendige diameter rondsel in mm
E = draadafmeting

	A	B	C	D	E
768206	37	37	8	20	M6
768208	35	36	8	20	M8
768210	44	44	10	24	M10
768212	53	53	12	30	M12
768216	63	63	14	35	M16
768220	71	71	16	40	M20

OOGMOEREN C/Q RINGMOEREN VERZINKT

Oogmoer **staal verzinkt** met vlakke onderkant. Volgens DIN 582, inwendige draad.
A = breedte in mm
B = hoogte in mm
C = dikte in mm
D = uitwendige diameter rondsel in mm
E = draadafmeting

	A	B	C	D	E
328836	36	36	8	20	M6
328838	37	36	8	20	M8
328840	45	45	10	25	M10
328842	53	54	12	30	M12
328846	63	63	16	35	M16
328850	73	73	16	41	M20

OOGMOER DUBBEL RVS

Dubbele oogmoer ovaal. Kwaliteit **rvs 316 (A4)**.

	Draadafmeting	Totale lengte
328865	M8	60mm

Art. nr.

OOGBOUTEN C/Q RINGBOUTEN VERZINKT

Oogbout **staal verzinkt** met vlakke onderkant. Volgens DIN 580, uitwendige draad.
A = breedte in mm
B = hoogte in mm
C = dikte in mm
D = uitwendige diameter rondsel in mm
E = draadafmeting
F = lengte draad in mm

	A	B	C	D	E	F
328806	28	32	6	18	M6	12
328808	37	38	8	20	M8	14
328810	45	46	10	25	M10	16
328812	55	55	12	30	M12	20
328816	63	63	14	35	M16	26
328820	72	72	17	40	M20	30

T-SCHROEVEN

	materiaal	maat
768906	messing	M 6 x 28
768908	messing	M 8 x 35
768910	messing	M10 x 48
768912	messing	M12 x 52
768916	messing	M16 x 58

VLEUGELSCHROEVEN

	materiaal	maat
328756	messing	M 6 x 25
328758	messing	M 8 x 30
328760	messing	M10 x 50
328762	messing	M12 x 50
328766	messing	M16 x 50
328776	rvs A2	M 6 x 25
328778	rvs A2	M 8 x 30
328780	rvs A2	M10 x 40

LUIKKNEVELS

AANLASSTELLEN 7685 zowel haaks als recht geheel RVS

Aanlasstel met roestvaststalen oogbout, een U-Beugel van roestvaststaal 316 Ti hetgeen goed lasbaar is op staal en roest-vaststaal, nylock moer en kunststof lagering. Direct en eenvoudig te lassen. Het stellen van losse aanlaslippen is niet meer nodig. Zowel haaks als recht te gebruiken. Alle delen zijn afgerond. Gelagerd met zelfsmerend kunststof. Zonder luikplaat en zonder korfmoer, deze dienen apart te worden besteld.

A = diameter oogbout in mm
B = lengte oogbout in mm
C = hoogte aanlaslip in mm
D = breedte aanlaslip in mm
G = dikte aanlaslip in mm
E = breedte U-beugel in mm

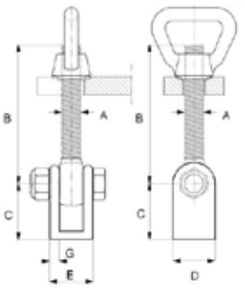

	A	B	C	D	G	E
768500	M12	100	35	30	6	30
768502	M16	120	38	35	8	37
768503	M20	130	40	40	10	46

Art. nr.

AANLASSTELLEN RECHT

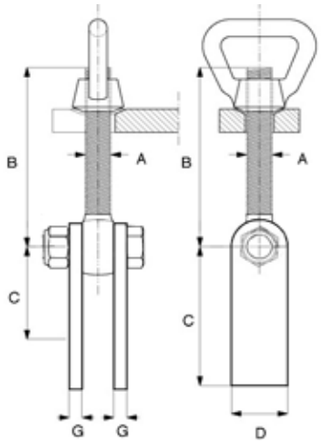

AANLASSTELLEN 7685 MESSING met rechte zijlippen

Aanlasstel met rechte zijlippen met **messing** oogbout en **stalen** zijlippen. Zonder luikplaat en zonder korfmoer.
Deze dienen naar keuze apart besteld te worden.
A = diameter oogbout in mm
B = lengte oogbout in mm
C = hoogte aanlaslip in mm
D = breedte aanlaslip in mm
G = dikte aanlaslip in mm

	A	B	C	D	G
768514	M12	100	70	30	6
768518	M16	120	90	35	8
768522	M20	130	90	35	8

AANLASSTELLEN 7685 RVS met rechte zijlippen

Aanlasstel met rechte zijlippen met **rvs** oogbout en **stalen** zijlippen. Zonder luikplaat en zonder korfmoer. Deze dienen naar keuze apart besteld te worden.
A = diameter oogbout in mm
B = lengte oogbout in mm
C = hoogte aanlaslip in mm
D = breedte aanlaslip in mm
G = dikte aanlaslip in mm

	A	B	C	D	G
768515	M12	100	70	30	6
768519	M16	120	90	35	8
768523	M20	130	90	35	8

AANLASSTELLEN 7685 met rechte zijlippen geheel RVS

Aanlasstel met rechte zijlippen met **rvs** oogbout en **rvs** zijlippen. Zonder luikplaat en zonder korfmoer. Deze dienen naar keuze apart besteld te worden.
A = diameter oogbout in mm
B = lengte oogbout in mm
C = hoogte aanlaslip in mm
D = breedte aanlaslip in mm
G = dikte aanlaslip in mm

	A	B	C	D	G
768504	M12	100	68	30	6
768505	M16	120	90	35	8
768506	M20	130	90	35	8

Art. nr.

AANLASSTELLEN GEBOGEN

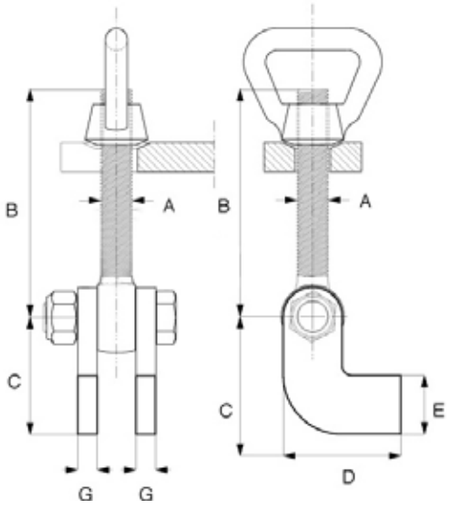

AANLASSTELLEN 7685 MESSING met gebogen zijlippen

Aanlasstel met gebogen zijlippen met **messing** oogbout en **stalen** zijlippen. Zonder luikplaat en zonder korfmoer. Deze dienen naar keuze apart besteld te worden.

A = diameter oogbout in mm
B = lengte oogbout in mm
C = hoogte aanlaslip in mm
D = lengte aanlaslip in mm
E = breedte aanlaslip in mm
G = dikte aanlaslip in mm

	A	B	C	D	E	G
768512	M12	100	60	60	30	6
768516	M16	120	60	60	30	10
768520	M20	130	60	60	30	10

AANLASSTELLEN 7685 RVS met gebogen zijlippen

Aanlasstel met gebogen zijlippen met **rvs** oogbout en **stalen** zijlippen. Zonder luikplaat en zonder korfmoer. Deze dienen naar keuze apart besteld te worden.

A = diameter oogbout in mm
B = lengte oogbout in mm
C = hoogte aanlaslip in mm
D = lengte aanlaslip in mm
E = breedte aanlaslip in mm
G = dikte aanlaslip in mm

	A	B	C	D	E	G
768513	M12	100	60	60	30	6
768517	M16	120	60	60	30	10
768521	M20	130	60	60	30	10

AANLASSTELLEN 7685 met gebogen zijlippen geheel RVS

Aanlasstel met gebogen zijlippen met **rvs** oogbout en **rvs** zijlippen. Zonder luikplaat en zonder korfmoer. Deze dienen naar keuze apart besteld te worden.
A = diameter oogbout in mm
B = lengte oogbout in mm
C = hoogte aanlaslip in mm
D = lengte aanlaslip in mm
E = breedte aanlaslip in mm
G = dikte aanlaslip in mm

	A	B	C	D	E	G
768507	M12	100	60	60	30	6

Art. nr.

LUIKPLATEN

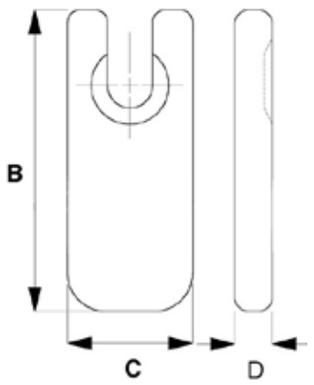

LUIKPLATEN STAAL voor aanlasstellen 7685

Luikplaat staal met sleuf en konisch gedeelte bestemd voor korf-, staart- of knevelmoer.

A = bestemd voor
B = totale lengte in mm
C = breedte in mm
D = dikte in mm

	A	B	C	D
768542	M12	100	40	10
768546	M16	120	50	15
76855000	M20	150	60	15

LUIKPLATEN ALU voor aanlasstellen 7685

Luikplaat **aluminium** met sleuf en konisch gedeelte bestemd voor korf-, staart- of knevelmoer.

A = bestemd voor
B = totale lengte in mm
C = breedte in mm
D = dikte in mm

	A	B	C	D
768562	M12	100	40	10
768566	M16	120	50	15
768570	M20	150	60	15

LUIKPLATEN RVS voor aanlasstellen 7685

Luikplaat **rvs** met sleuf en konisch gedeelte bestemd voor korf-, staart- of knevelmoer.

A = bestemd voor
B = totale lengte in mm
C = breedte in mm
D = dikte in mm

	A	B	C	D
768594	M12	100	40	10
768596	M16	120	50	15
768598	M20	150	60	15

Art. nr.

ZIJLIPPEN RECHT

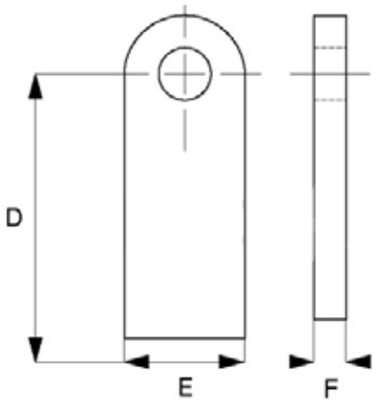

ZIJLIPPEN STAAL voor aanlasstellen 7685

Zijlippen staal. Recht model.

A = bestemd voor oogbout
D = lengte aanlaslip in mm
E = breedte aanlaslip in mm
F = dikte aanlaslip in mm

	A	D	E	F
762460	M12	70	30	6
762465	M16/20	90	35	8

ZIJLIPPEN RVS voor aanlasstellen 7685

Zijlippen **rvs**. Recht model.

A = bestemd voor oogbout
D = lengte aanlaslip in mm
E = breedte aanlaslip in mm
F = dikte aanlaslip in mm

	A	D	E	F
762463	M12	70	30	6
762464	M16/20	90	35	8

Art. nr.

ZIJLIPPEN GEBOGEN

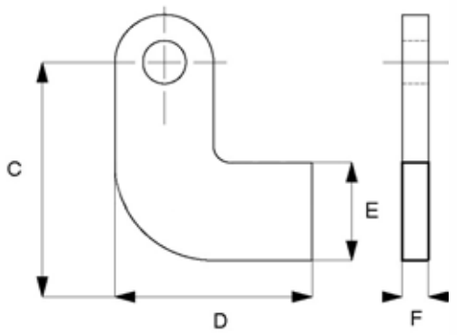

ZIJLIPPEN STAAL voor aanlasstellen 7685 gebogen

Zijlippen staal. Gebogen model.

A = bestemd voor oogbout
C = hoogte aanlaslip in mm
D = lengte aanlaslip in mm
E = breedte aanlaslip in mm
F = dikte aanlaslip in mm

	A	C	D	E	F
768532	M12	60	60	30	6
768536	M16/20	60	60	30	10
763462	M16	93	60	30	10

ZIJLIPPEN RVS voor aanlasstellen 7685 gebogen

Zijlippen **rvs**. Gebogen model.

A = bestemd voor oogbout
C = hoogte aanlaslip in mm
D = lengte aanlaslip in mm
E = breedte aanlaslip in mm
F = dikte aanlaslip in mm

	A	C	D	E	F
768538	M12	66	60	30	6
768539	M16/20	60	60	30	8

TUIMELPENNEN MESSING

Tuimelpennen **messing** o.a. voor het borgen van luiken.
A = diameter in mm
B = lengte in mm
Andere maten zijn leverbaar af fabriek vanaf 50 stuks.

	A	B
768950	12	90
768955	16	100

TUIMELPENNEN RVS

Tuimelpennen **rvs 304 (A2)** o.a. voor het borgen van luiken.
A = diameter in mm
B = lengte in mm
Andere maten zijn leverbaar af fabriek vanaf 50 stuks.

	A	B
768975	10	85
768980	12	95
768985	16	100

Art. nr.

RUBBER PROFIELEN

MOOSRUBBERS rechthoek zwart met huid

Rechthoekig moosrubber te gebruiken om deuren en luiken waterdicht te maken. Het rubber is een EPDM rubber die zeer goed zeewater- en UV-bestendig is.

+/- toleranties voorbehouden.
A = breedte in mm
B = dikte in mm
C= rollengte in mtr

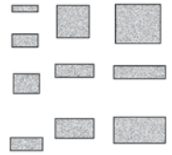

	A	B	C
778020	20	5	25
778021	20	10	25
778022	20	15	25
778024	25	10	25
778025	25	15	25
778026	25	20	25
778031	30	10	25
778032	30	15	25
778033	30	20	25
778034	35	25	25
778035	35	30	15
778038	40	10	25
778040	40	20	25
778043	40	30	15
778050	50	30	15

MOOSRUBBERS schuin zwart met huid

Moosrubber met schuine en ronde zijde volgens DIN 83106C te gebruiken om deuren en luiken waterdicht te maken. Het rubber is een EPDM rubber die zeer goed zeewater- en UV-bestendig is.

+ /- toleranties voorbehouden.
A = breedte in mm
B = dikte in mm
C= rollengte in mtr

	A	B	C
778120	45	20	10

MOOSRUBBERS schuin zwart met huid brandvertragend

Moosrubber met schuine en ronde zijde volgens DIN 83106C. Te gebruiken om deuren en luiken waterdicht te maken. Het rubber is goed zeewater en UV-bestendig.
+ /- toleranties voorbehouden.

A = breedte in mm
B = dikte in mm
C= rollengte in mtr

	A	B	C
778122	45	20	10

Art. nr.

RUBBERPAKKINGEN massief

Rubberpakking massief zwart. Met holle kamer.
+ /- toleranties voorbehouden.

A = breedte in mm
B = dikte in mm
C= rollengte in mtr

	A	B	C
778135	35	20	25

RUBBERPAKKINGEN zwaar

Rubberpakking zwaar. Een speciale rubberkwaliteit voor zware luiken, waarvan drie kanten voorzien zijn van een dikke huid.
+ /- toleranties voorbehouden.

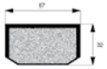

A = breedte in mm
B = dikte in mm
C= rollengte in mtr

	type	A	B	C
778057	HPA57	57	32	10
778068	HPA68	68	40	10
778071	HPA71	71	32	10

RUBBERPAKKINGEN zelfklevend

Rubberstroken zelfklevend. Een soepel moosrubber voor het tegengaan van trillingen of geluid.

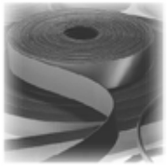

A = breedte in mm
B = dikte in mm
C= rollengte in mtr

	A	B	C
778255	40	6	20
778240	60	2	20
778247	12	3	20
778250	20	3	20
778252	25	3	20
778254	50	3	20
778256	70	3	20
778258	100	3	20
778260	50	5	20
778262	50	10	20

RUBBERPAKKINGEN rond

Neoprene CR. Per meter.

	diameter
778308	8mm
778310	10mm
301732	loctite lijm 401 - t.b.v verlijmen peesrubber

AFSLUITPLUGGEN EN DOPPEN

BODEMPLUGGEN binnenvierkant

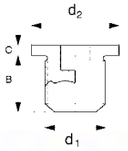

Bodemplug met binnenvierkant en R 1 1/4” draad.
Voor water en droge tanks.

d1= uitwendige draadmaat
d2= uitwendige flensmaat in mm
B= lengte draad in mm
C= dikte flens in mm

	uitvoering	d1	d2	B	C
769000	messing F5	1.1/4”	55	24	7
769008	rvs **316**	1.1/4”	55	24	5,5

BODEMPLUGGEN binnenzeskant

Bodemplug met binnenzeskant en R1 1/2” draad.
Voor brandstoftanks.

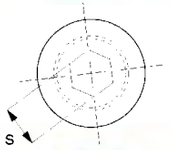

d1= uitwendige draadmaat
d2= uitwendige flensmaat in mm
B= lengte draad in mm
C= dikte flens in mm

	uitvoering	d1	d2	B	C
769006	messing F5	1.1/2”	62	29	7
769014	rvs 316 (A4)	1.1/2”	62	35	7

BODEMFLENZEN

Bodemflens staal zwart.

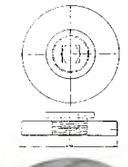

A = uitwendige maat in mm
B = dikte in mm
C = uitwendige maat

	A	B	C
769020	110	15	1.1/4”
769021	110	15	1.1/2”
769026	150	35	1.1/4”
769028	150	35	1.1/2”

AFDICHTINGSRINGEN

Roodkoper, voor bodempluggen.

A = uitwendige maat in mm
B = dikte in mm
C = inwendige maat in mm

	t.b.v. plug	A	B	C
769013	1.1/4”	55	2	42
769015	1.1/2”	62	2	48

MONTAGESLEUTELS

Voor montage van bodempluggen. Lengte 400mm.

	t.b.v.
769017	binnenvierkant 22mm
769018	binnenzeskant 24mm

Art. nr.

PIJPDOPPEN

Messing zeskant met vleugels en ketting in **messing**, inwendig gedraaid. Voor een ketting van rvs bestel: 769415.
Compleet met rubber pakking.
A = inwendige maat gasdraad
B = uitwendige zeskant maat in mm

	A	B	ketting
769405	1”	35	messing
769406	1.1/4”	45	messing
769407	1.1/2”	52	messing
769408	2”	65	messing
769409	2.1/2”	78	messing
769410	3”	94	messing
769412	4”	120	messing

PAKKINGEN

Rubberpakking ten behoeve van pijpdop.

	uitwendige maat
769436	1.1/4”
769437	1.1/2”
769438	2”
769439	2.1/2”
769440	3”
769442	4”

KETTINGEN tbv pijpdop

Ketting ten behoeve van pijpdop. Incl. S-haak.

	Materiaal
769415	rvs

DEKDOPPEN

Messing met binnendraad.
A = uitwendige dopmaat
B = uitwendige flensmaat in mm

	A	B
769450	1”	83
769452	1 1/2”	95
769453	2”	109

VLAMKERENDE ROOSTERS

Messing. Met binnendraad en nieuw zilveren rooster.
Vrije doorlaat = 40%
Vlamkerende roosters met een vrije doorlaat van 100% af fabiek leverbaar.

A = vrije doorlaat in mm
B = draadmaat
C = uitwendige maat in mm
E = hoogte in mm

	A	B	C	E
769479	38	1 1/2”	53	23
769480	50	2”	64	28
769481	63	2 1/2”	81	35
769482	75	3”	92	40

ZUIGKORVEN

Staal verzinkt.
A = uitwendige diameter in mm
B = hoogte in mm

	A	B
769485	160	150

PATRIJSPOORTEN EN LICHTRANDEN

LICHTRANDEN MESSING

Met 8mm gehard glas, zwaar gegoten **messing**.
d1= glasmaat in mm
d2= gat in plaat maat in mm
d3= uitwendige maat in mm

	d1	d2	d3
769515	150	175	212
769520	200	225	266
769525	250	275	316

LICHTRANDEN RVS

Licht model. Geperst **rvs 304 (A2)**.
Met tegenring voor wanddikte 4 tot 20mm.
d1= glasmaat in mm
d2= gat in plaat maat in mm
d3= uitwendige maat in mm

	d1	d2	d3
769541	125	140	190
769542	150	160	215

PATRIJSPOORTEN RVS licht model

Geperst **rvs 304 (A2)**.
Met tegenring voor wanddikte 4 tot 15mm.
d1= glasmaat in mm
d2= gat in plaat maat in mm
d3= uitwendige maat in mm

	d1	d2	d3
769551	125	141	190
769552	150	166	215

Art. nr.

MANGATDEKSELS EN RINGEN ROND

Mangatdeksel bestaande uit een gewalste ring, vlak gedraaid en met een groef voor rubberring 8mm, en een plaatstalen deksel gestraald en gemenied. Sigmaweld MC.

MANGATDEKSELS EN RINGEN Type A

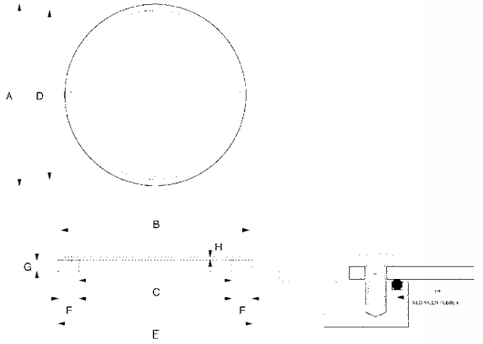

Type A voor een vlakke vloer voor 12 zeskantbouten M16 x 30.

A= buitendiameter deksel in mm
B= gat in plaat maat in mm
C= binnendiameter ring in mm
D= H.o.H. bouten in mm
E= buitendiameter ring in mm
F= breedte van de ring in mm
G= dikte van de ring in mm
H= dikte van de deksel in mm

Art. nr.	A Deksel	B	C	D	E	F	G	H
769491	560	-	-	520	-	-	-	10
769495	ring	580	470	520	600	65	32	-

MANGATDEKSELS EN RINGEN Type B

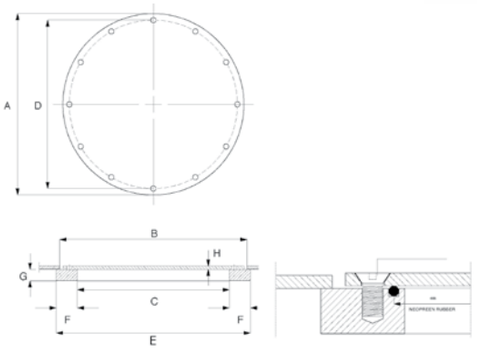

Type B voor een vlakke vloer voor 12 verzonken kop bouten M16 x 30.

A= buitendiameter deksel in mm
B= gat in plaat maat in mm
C= binnendiameter ring in mm
D= H.o.H. bouten in mm
E= buitendiameter ring in mm
F= breedte van de ring in mm
G= dikte van de ring in mm
H= dikte van de deksel in mm

Art. nr.	A Deksel	B	C	D	E	F	G	H
769492	560	-	-	520	-	-	-	10
769486	560	-	-	520	-	-	-	8
769488	560	-	-	520	-	-	-	15
769495	ring	580	470	520	600	65	32	-

Art. nr.

MANGATDEKSELS EN RINGEN Type C (8 BOUTEN)

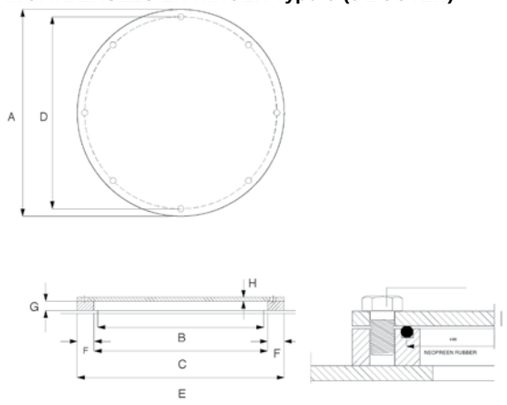

Type C, ligt op de vloer, voor 8 zeskant bouten M16 x 30.

A= buitendiameter deksel in mm
B= gat in plaat maat in mm
C= binnendiameter ring in mm
D= H.o.H. bouten in mm
E= buitendiameter ring in mm
F= breedte van de ring in mm
G= dikte van de ring in mm
H= dikte van de deksel in mm

Art. nr.	A Deksel	B	C	D	E	F	G	H
769490	560	-	-	520	-	-	-	10
769496	ring	450	470	520	560	45	25	-

MANGATDEKSELS EN RINGEN Type C (12 BOUTEN)

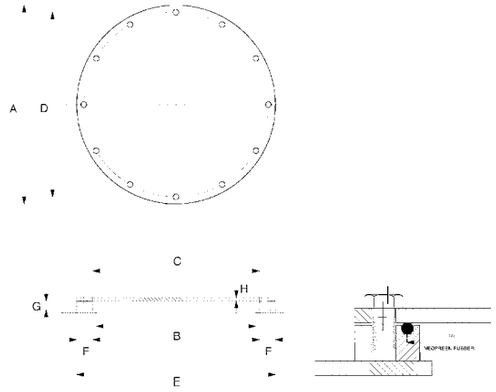

Type C, ligt op de vloer, voor 12 zeskant bouten M16 x 30.

A= buitendiameter deksel in mm
B= gat in plaat maat in mm
C= binnendiameter ring in mm
D= H.o.H. bouten in mm
E= buitendiameter ring in mm
F= breedte van de ring in mm
G= dikte van de ring in mm
H= dikte van de deksel in mm

Art. nr.	A Deksel	B	C	D	E	F	G	H
769491	560	-	-	520	-	-	-	10
769497	ring	450	470	520	560	45	25	-
769498	ring	450	470	520	560	45	28	-

Art. nr.

HANDGATDEKSELS

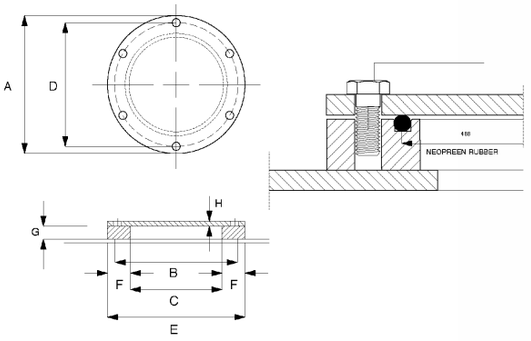

Ligt op de vloer, voor 6 zeskant bouten M16 x 30.

A= buitendiameter deksel in mm
B= gat in plaat maat in mm
C= binnendiameter ring in mm
D= H.o.H. bouten in mm
E= buitendiameter ring in mm
F= breedte van de ring in mm
G= dikte van de ring in mm
H= dikte van de deksel in mm

	A	B	C	D	E	F	G	H
	Deksel							
769499	270	-	-	231	-	-	-	10
769509	Ring	180	180	231	270	45	25	-
	Deksel							
op bestelling	340	-	-	305	-	-	-	10
op bestelling	Ring	250	250	305	340	45	25	

MANGATRUBBERPAKKINGEN

Neopreen, voor mangatdeksel type A,B,C.
D= lengte van de rubberpakking in mm
C= dikte van de ring in mm

	D	C
778316	628	8
778318	1530	8

ONDERDELEN VOOR RONDE MANGAT-DEKSELS EN RINGEN

DIVERSE BOUTEN

Tapbouten en binnenzeskantbouten bestemd voor ronde mangatdeksels.

	omschrijving	maat	materiaal
333434	tapbout	M16x30	gegalvaniseerd
335622	tapbout	M16x30	rvs 304
334550	binnenzeskantbout	M16x30	gegalvaniseerd
334600	binnenzeskantbout	M16x30	rvs 304
336543	stopdoppen	M12	kunststof
336545	stopdoppen	M16	kunststof

Art. nr.

MANGATDEKSELS EN RINGEN OVAAL

Mangatdeksel ovaal, bestaande uit een deksel en een ring volgens DIN 83402 en een rubberen afdichting Din 83403. Compleet met **stalen** tapeind en drukbout in een 20 gats uitvoering.

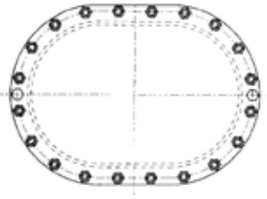

MANGATDEKSELS ovaal type A

Type A, ligt op de vloer.
A+B = buitenmaat deksel in mm. Dikte = 12mm

	A	B
769504	520	720

MANGATRINGEN ovaal type Av

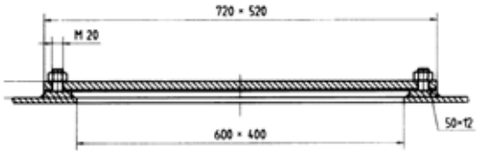

Type A, ligt op de vloer.
A+B = buitenmaat ring in mm. C+D = dagmaat in mm

	A	B	C	D
769506	520	720	400	600

MANGATDEKSELS ovaal type B

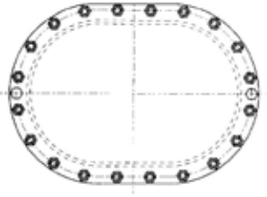

Type B,met coaming.
A+B= buitenmaat deksel in mm. Dikte = 12mm

	A	B
769504	520	720

MANGATRINGEN ovaal type B

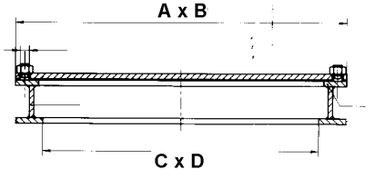

Type B, met coaming.
A+B = buitenmaat ring in mm. C+D = dagmaat in mm

	A	B	C	D
769507	520	720	400	600

Art. nr.

MANGATDEKSELS ovaal type C

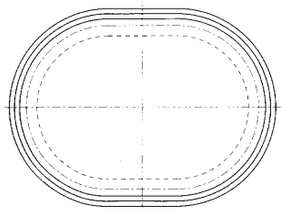

Type C, voor een vlakke vloer. Zwaar model.
A+B= buitenmaat deksel in mm
Dikte = 15mm

	A	B
769505	520	720

MANGATRINGEN ovaal type C

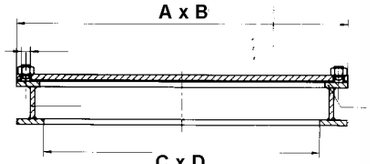

Type C, voor een vlakke vloer. Zwaar model.
A+B= buitenmaat ring in mm
C+D = dagmaat in mm

	A	B	C	D
769508	580	780	420	620

MANGATDEKSELS ovaal type D

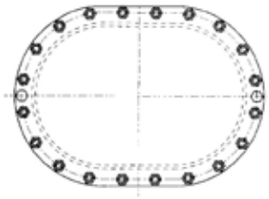

Type D, voor een vlakke vloer. Licht model.
A+B= buitenmaat deksel in mm
Dikte = 12mm

	A	B
769504	520	720

Art. nr.

MANGATRINGEN ovaal type D

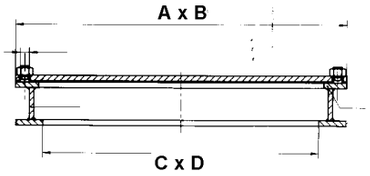

Type D, voor een vlakke vloer. Licht model.
A+B= buitenmaat ring in mm
C+D = dagmaat in mm

	A	B	C	D
769508	580	780	420	620

RUBBERPAKKINGEN VOOR MANGATDEKSEL

Din 83403. Olie- en zeewaterbestendig.

	materiaal
769510	neopreen

Art. nr.

ONDERDELEN VOOR OVALE MANGAT-DEKSELS EN RINGEN

DIVERSE MOEREN

Moeren bestemd voor ovale mangatdeksels type A, B en D.

	omschrijving	maat	materiaal
328220	moer zeskant	M20	messing
328020	moer zeskant	M20	gegalvaniseerd
328250	moer zeskant	M20	rvs 304

DIVERSE DOPMOEREN

Dopmoeren bestemd voor ovale mangatdeksels type C.

	omschrijving	maat	materiaal
328754	dopmoer	M20	gegalvaniseerd
328750	dopmoer	M20	rvs 304 (A2)

MANGATHANDGREPEN

A= lengte van de greep in mm
B= dikte van de greep in mm

	A	B
769511	300	16

EXTRA Behandelingen van mangathandgrepen

	behandeling
768500	lassen van mangathandgreep
769502	primeren van mangathandgreep
769501	tekst lassen max. 4 tekens
76950100	tekst lassen 5 t/m 8 tekens
76950105	tekst lassen 9 t/m 12 tekens

AFSLUITSTOPPEN

Afsluitstoppen voor het tijdelijk afsluiten en afpersen van alle soorten leidingen. Andere maten af fabriek leverbaar.

PERSSTOPPEN

Conische persstop met Blind dopje voor het afsluiten van de leiding.

	geschikt voor leiding maat
252280	1/2”
252281	3/4”
252282	1”

DOGSTARS

Cilindrische afsluitstoppen met 1/2” aansluiting waardoor de leiding op druk gezet kan worden.

	geschikt voor leiding maat
252290	1.1/2”
252291	2”
252293	2.1/2”
252294	3”
252295	4”
252297	5”

Art. nr.

GASVEREN

Toepasbaar op ramen, deuren, luiken, kasten, kooien, etc.

Wij leveren o.a: duwgasveren, trekgasveren, en blokkeerbare gasveren.

Op korte termijn te leveren in:
- Cilinder zwart gespoten met hardvechroomde zuigerstang.
- Cilinder zwart gespoten met rvs303 zuigerstang.
- Cilinder rvs303 met rvs303 zuigerstang.
- Cilinder rvs304 met rvs304 zuigerstang.
- Cilinder rvs316 met rvs316 zuigerstang.

Tevens zijn vanaf 10 stuks de volgende kleuren op bestelling mogelijk:
RAL 9006 (zilver)
RAL 9010 (wit)
RAL 7035 (grijs)
Vanaf ordergrootte 100 stuks is elke gewenste RAL-kleur mogelijk.

Voorbeeld voor het bepalen van het type gasveer:
Gewicht: 300kg. (300N).
Kleplengte: 800mm.
Slag van de gasveer: 200mm.

Berekening: F=400mm./200mm. x 300N = 600N

Keuze: 1 gasveer van 600N of 2 gasveren van 300N.

Montage:
In verband met het aanwezige oliekussen is het raadzaam de cilinderstang beneden en de cilinder boven te monteren. Het oliekussen zorgt voor een zachte eindaanslag. Attentie! bevestigingsbeugels dienen apart te worden opgegeven.

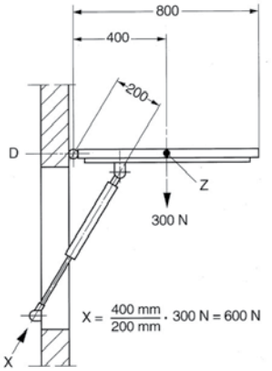

Art. nr.

SCHROEFOGEN voor gasveren

Schroefogen voor het bevestigen van gasveren.

A = schroefdraad
B = gatdiameter in mm.
C = breedte in mm.
D = afstand tot hartgat in mm.
E = totale hoogte in mm.

	materiaal	A	B	C	D	E
372710	gegalvani-seerd	M5	8.1	15	16	25
372711	gegalv	M8	8.1	15	19	25
372712	gegalv	M10	8.1	18	30	39
372713	gegalv	M14	14.1	20	42	55
372715	rvs	M5	6.1	14	16	21
372716	rvs	M8	8.1	14	19	27
372717	rvs	M10	8.1	18	27.5	39

ZIJPLAATBEVESTIGINGSPENNEN voor gasveren

Bevestigingsplaten met pennen voor het aan de zijkant bevestigen van de gasveer.

	materiaal	pendikte in mm.
372725	gegalvaniseerd	6mm
372726	gegalvaniseerd	8mm

BEVESTIGINGSBEUGELS voor gasveren

Bevestigingsbeugels voor montage van de gasveer aan luiken, deuren, etc.

	materiaal	pendikte in mm.
372720	gegalvaniseerd	8mm
372722	rvs	8mm
372721	rvs onbewerkt	8mm

KOGELGEWRICHTEN met zijbevestigingsplaat

Kogelgewrichten met zijbevestigingsplaat voor het bevestigen van gasveren.

	materiaal	maat
372730	gegalvaniseerd	M8
372731	rvs	M8

KOGELGEWRI CHTEN

Kogelgewrichten voor montage van gasveren aan o.a. carrosseriedelen. Met inwendig schroefdraad voor bevestiging aan de gasveer en draadeind voor bevestiging aan luikhoofd etc.

	materiaal	maat
372735	gegalvaniseerd	M 5
372736	gegalvaniseerd	M 8
372737	gegalvaniseerd	M10
372740	rvs	M 5
372741	rvs	M 8
372742	rvs	M10

GASVEREN BESTELHULP.

Indien u deze tabel invult en aan ons retourneert, kunnen wij u adviseren over de juiste gasveer. Voor meer informatie kunt u bellen met onze verkoopafdeling: 0598 - 85 85 85.

De met een * gemerkte items dienen verplicht te worden ingevuld.

Firma:* .

Contactpersoon:* .

Telefoonnummer:* .

Faxnummer:* .

E-mail: .

KvK. Nr: .

Btw.nr: .

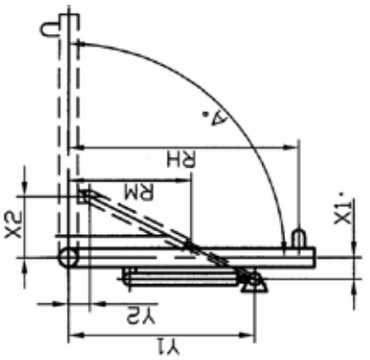

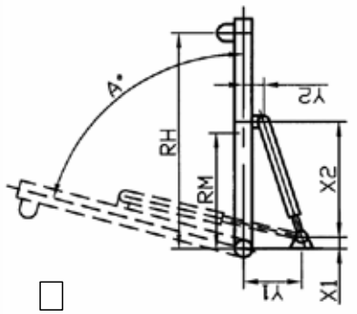

1) Gewicht van de klep*	..... KG.*
2) Zwaartepunt vd klep, oftewel bij een symetrische klep is dat meestal het midden*	RM ..... mm*
3) Waar zit het handvat vd klep waarmee ik deze wil openen/sluiten, is meestal maat 2 keer 2*	RH ..... mm*
4) Eventueel gewenste handkracht	FH ..... N.
5) Starthoek, standaard gaan we uit van nul graden	..... graden
6) Openingshoek, standaard gaan we uit van 90 graden tenzij anders aangegeven	..... graden
8) Afstand scharnierpunt klep tot bevestigingspunt gasveer. (geef de minimale en maximale maat aan waar de gasveer gemonteerd kan worden.)	x1min.....x1max.....mm x2min.....x2max.....mm y1min.....y1max.....mm y2 min.....y2 max..... mm
9) Toepassing en inzetgebied:*	
10) opmerkingen:	
11) Gewenste aansluitingen, schroefdraad, oog, kogelgewricht, gaffel ?:	

Art. nr.

MAATWERK LADES

Kroon levert een keur aan lades, varierend van een doelmatige bureaula en een ijzersterke kombuisla tot een trendy keuken lade. Een vrijwel oneindig aantal variaties qua uitvoering is mogelijk. Dit geldt zowel voor de maatvoering als voor de materiaalkeuze. De materialen kunnen uiteenlopen van massief beukenhout tot ommanteld spaanplaat.
Beukenhout heeft als voordeel dat het een sterke houtsoort is, zodat deze geschikt is voor professioneel gebruik.

Bij het fabriceren van beuken laden wordt rekening gehouden met het toepassen van de Hettich Quadro ladengeleiders.

Deze beproefde geleiders zijn leverbaar in een gedeeltelijk uittrekbare versie en een volledig uittrekbaar model (type 30V6).
Tevens zijn deze geleiders leverbaar in softclose (silent system) en push to open.

BESTELLIJST LADES

TYPE LADE
A: Beuken Massief
B: Beuken Multiplex
C: Beuken Bestekinzet
D: Eikenlade Massief
E: Folie Wit
F: Folie Zwart
G: Berken Multiplex

TYPE BODEM
K: Beuken Triplex 4 mm
L: MDF Beukenfineer eenzijdig gelakt 9mm
M: Anti-slip Grijs
N: Eiken eenzijdig gelakt 9mm
O: HDF Wit 4mm
P: Wit 12mm
Q: HDF Beuken 4 mm
R: HDF Zwart 4 mm
S: Berken Triplex

HOOGTES:
Beukenlade Massief:85/100/120/150/180/195/240 mm
Beuken Multiplex: 85/100/120/150/180/195/260 mm
Beuken Bestekinzet: 65 mm
Eikenlade Massief: 100/195 mm
Folie Wit: 77/100/120/140/180/200 mm
Folie Zwart, Beuken, of Berken Multiplex: Op Aanvraag

TYPE LADE	TYPE BODEM	INWENDIGE KAST-BREEDTE	DIEPTE LADE	HOOGTE LADE	AANTAL LADES	TYPE LADE-GELEIDER	MET OF ZONDER BESTEK INDELING

A

AANLASSTELLEN 7685 MESSING met gebogen zijlippen ... 291
AANLASSTELLEN 7685 MESSING met rechte zijlippen ... 290
AANLASSTELLEN 7685 met gebogen zijlippen geheel RVS ... 291
AANLASSTELLEN 7685 met rechte zijlippen geheel RVS ... 290
AANLASSTELLEN 7685 RVS met gebogen zijlippen ... 291
AANLASSTELLEN 7685 RVS met rechte zijlippen ... 290
AANLASSTELLEN 7685 zowel haaks als recht geheel RVS ... 289
AANLASSTELLEN GEBOGEN ... 291
AANLASSTELLEN RECHT ... 290
AANLEGRINGEN ... 68
AANSCHROEFFLENZEN ... 279
AANSLAGDEMPER Slide - line 97 ... 196
AANSLAGDEMPERS voor inboorscharnieren ... 255
AANSLAGPROFIELEN kunststof ... 63
AANTREKSLUITINGEN ... 80, 82
AANTREKSLUITINGEN 15-531 ... 79
AANTREKSLUITINGEN 18-613 ... 79
AANTREKSLUITINGEN 20-505 ... 80
AANTREKSLUITINGEN 27-633 ... 80
AANTREKSLUITINGEN 30-506 ... 80
AANTREKSLUITINGEN 30-570 ... 80
AANTREKSLUITINGEN 40-663WB ... 80
AANTREKSLUITINGEN 60-655 ... 80
AANTREKSLUITINGEN 2157 ... 81
AANTREKSLUITINGEN 3038K ... 81
AANTREKSLUITINGEN met verdekte schroefgaten ... 82
AANTREKSLUITINGEN RVS ... 81
AANTREKSLUITINGEN RVS type 8427 ... 82
AANTREKSLUITINGEN RVS type 8518 ... 82
AANTREKSLUITINGEN RVS type 8717 ... 82
AANTREKSLUITINGEN RVS type 8854 ... 82
AANTREKSLUITINGEN RVS type 8862 ... 82
AANTREKSLUITINGEN type 3948 ... 82
ACCESSOIRES voor drukknopsluitingen ... 59
ACHTERWANDEN Innotech ... 95
ADAPTER voor cilinderslot Slide - line 97 ... 197
AFBREEKBOUTJES ... 132
AFDEKKAPJES VOOR BANDENBAKSLUITINGEN ... 70
AFDEKKAPPEN ... 109, 255
AFDEKKAPPEN ARM Sensys ... 255
AFDEKKAPPEN Henderson F134 ... 182
AFDEKKAPPEN Henderson F138 ... 182
AFDEKKAPPEN POT Sensys ... 255
AFDEKKAPPEN Voor hoekbeschermingsprofielen ... 218
AFDEKKAPPEN voor Intermat scharnieren ... 255
AFDEKKAPPEN VOOR SAH 130 ... 108
AFDEKKAPPEN VOOR VERBINDINGSHOEK ... 113
AFDEKPROFIELEN 1496 ... 170
AFDEKPROFIELEN 6476 ... 170
AFDICHTINGSPROFIELEN koelkastrubber 104 ... 64
AFDICHTINGSRINGEN ... 297
AFDICHTINGSSTUKKEN 2300 ... 148
AFSLUITBLOK 5607 ... 118
AFSTANDHOUDERS ... 145
AFSTANDSROLLEN voor schuifdeuren ... 199
AFWERKSTRIPPEN 2800 ... 149
ALUMINIUM PLATEN geperforeerd ... 221
ALUMINIUM PLATEN glad ... 221
ALUMINIUM PLATEN stucco ... 221
ANTI-PANIEKSLOTEN 3801APZ ... 19
ANTISLIPPROFIELEN ... 222
ARMSTEUN ... 147
AUTOMATISCHE DEURAFSLUITERS Ellenmatic-extra ... 224

AUTOMATISCHE DEURAFSLUITERS Ellenmatic-mini 224
AUTOMATISCHE DEURAFSLUITERS Ellenmatic-plus 223
AUTOMATISCHE DEURAFSLUITERS Ellenmatic-special 2 224
AUTOMATISCHE DEURAFSLUITERS Ellenmatic-super 223
AUTOMATISCHE DEURAFSLUITERS Ellen port-o-mat2 223

B

B15 DEUREN 168
BADKAMERROOSTER Kunststof 163
BAKKISTSLUITINGEN 70
BANDENBAKSLUITINGEN 70
BESCHERMKAPPEN 193
BESTEKINZETTEN Innoplus 98
BESTEKINZETTEN Innotech 98
BESTEKINZETTEN VARIABEL Innotech 98
BESTELLIJST LADES 311
BEUGELS Gardelux 151
BEVESTIGINGSBEUGELS voor gasveren 308
BEVESTIGINGSPLATEN 109
BEVESTIGINGSPLATEN Helm 188
BEVESTIGINGSPLATEN om de deur 192
BEVESTIGINGSPLATEN op de deur 192
BEVESTIGINGSSCHROEVEN 259
BEVESTIGINGSSCHROEVEN 2800 150
BEVESTIGINGSSCHROEVEN voor Intermat 252
BLADVERBINDERS AVB 112
BLADVERBINDERS VB 112
BOCHTEN Comer 80 189
BOCHTPAUMELLES 230 237
BOCHTPAUMELLES 300 237
BODEMBALKGARNITUREN Systema top 2000 101
BODEMFLENZEN 297
BODEMFLENZEN 2800 150
BODEMPLATEN Innotech 95
BODEMPLUGGEN binnenvierkant 297
BODEMPLUGGEN binnenzeskant 297
BOEKENBEUGELS Element Enkel 123
BOL-ELLEBOOG 147
BOL-ELLEBOOG met uitgang 147
BOMMERSCHARNIEREN 137
BOOR- en INDRUKAUTOMAAT BLUEMAX 252
BOORMAL ACCURA 94
BOORMAL BLUE JIG DREVEL Hettich 254
BOORMAL CT-18, voor PC-RF1 175
BOORMALLEN Exakta 253
BOORMALLEN Stabilofix 253
BOORMALLEN VOOR FRONTBEVESTIGING Multitech 100
BOORMALLEN voor paumelles 237
BOORMAL tbv inboorscharnieren 253
BOORMAL tbv inboorscharnieren ACCURA 252
BOORMAL tbv inboorscharnieren DRILLJIG VB 253
Boormal voor Paneelclip opschroefbaar rechte hoek PC-RF1 175
BOORSJABLOON Innotech 99
BOUTEN voor raildragers 190
BOUTJES 129, 132
BOUTJES Hettich 132
BOVEN- EN ONDERRAIL Slide - line 55 195
BOVEN- EN ONDERRAIL Slide - line 56 196
BOVENGELEIDERS B12 192
BOVENGLIJDERS 200
BOVENKLEPSCHAREN 13239 114

BOVENKLEPSCHAREN 16179 114
BOVENKLEPSCHAREN KLS40 114
BOVENRAIL 200
BOVENRAIL 290 184
BOVENRAIL 301 184
BOVENRAIL 301H 185
BOVENRAIL 305 185
BOVENRAIL Comer 40 189
BOVENRAIL Comer 80 189
BOVENRAIL Comer 150 189
BOVENRAIL Comer 300 189
BOVENRAIL Helm 100 188
BOVENRAIL Top - line 1 193
BOVENRAIL Top - line 22 194
BOVENRAIL Top - line 25 194
BOVENRAIL Top - line 27 194
BOVENRAIL voor Husky 100 183
BOVENRAIL Wing - line 77 197
BOVENRAIL Wing - line 230 198
BRANDKAST ROYAL SAFE 165
BRANDKAST ROYAL SAFE IC LOCK 165
BROEKKRAMMEN 207
BUISPROFIEL 2300 148
BUISPROFIEL 2800 148
BUREAUCONTAINERS met 1 schuiflade 101
BUREAUCONTAINERS met 3 schuifladen 101

C

CARSAFE ADB-919 164
CD HOUDERS 103
CENTRAALSLUITSYSTEMEN (Stop-control) Systema top 2000 103
CENTREER HULPSTUKKEN CP 175
CENTREERMAL Hettich 254
CENTREERMALLEN Innotech 99
CENTREERMALLEN voor Everfix 112
CENTREERMAL UNIVERSEEL Hettich 254
CIJFERHANGSLOTEN Abus 160 74
CILINDERHANGSLOTEN Abus 65 71
CILINDERHANGSLOTEN Abus 85 72
CILINDERHANGSLOTEN Abus 85HB 72
CILINDERHANGSLOTEN Abus 85IB 72
CILINDERHANGSLOTEN Abus 90 73
CILINDERHANGSLOTEN Cisa 26020 73
CILINDERHANGSLOTEN gelijksluitend Abus 65 71
CILINDERHANGSLOTEN gelijksluitend Abus 85 72
CILINDERHANGSLOTEN gelijksluitend Abus 85HB 72
CILINDERHANGSLOTEN gelijksluitend Abus 85IB 72
CILINDERHANGSLOTEN hoofdsleutel Abus 85IB 72
CILINDERHANGSLOTEN Marine 8500 73
CILINDERHANGSLOTEN veiligheid Abus Granit 37-55 71
CILINDERHANGSLOTEN veiligheid Abus Vari 35-70 71
CILINDERHANGSLOTEN veiligheid BKS 0775 71
CILINDERPLATEN messing / matchroom 50
CILINDERPLATEN met klep 50
CILINDERS VOOR DRAAISTANGSLOT Systema top 2000 104
CLEANERS 14 / CLEANERS E 217
CLIPTOPSCHARNIER BRUYNZEEL 107 252
CLOSETBUFFERS 142
COMBISTEUN 147

D

DAG- EN NACHT INSTEEK KLAVIERSLOTEN 4040K 23
DAG- EN NACHT INSTEEK PROFIELCILINDERSLOTEN 4040ZK 23
DEKDOPPEN 298
DEKOGEN KLAPBAAR 70
DEKVENTILATOREN 158
DEKVENTILATOREN paddestoelmodel 158
DEMONTAGE HULPSTUK CT-05 176
DEMPERS universeel 256
DEURAANSLAGEN Slide - line 55 196
DEURBUFFERS 4581 141
DEURBUFFERS D-line vloer 142
DEURBUFFERS D-line wand 142
DEURBUFFERS met valhaak 236 141
DEURBUFFERS met valhaak 1346 141
DEURBUFFERS met valhaak 2406 141
DEURBUFFERS met valhaak SB 2039 140
DEURBUFFERS met valhaak SB 7235 140
DEURBUFFERS plastic 142
DEURBUFFERS rubber 142
DEURBUFFERS RVS 141
DEURBUFFERS RVS universeel 142
DEURBUFFERS vloer 141
DEURBUFFERS wand 141
DEURBUFFERS zelfklevend 142
DEURDRANGER Dorma INBOUW ITS96 EN 2-4 133
DEURDRANGERS BKS T80 OFFSHORE 136
DEURDRANGERS Dorma TS 59 132
DEURDRANGERS Dorma TS 73 EMF 133
DEURDRANGERS Dorma TS 73V 132
DEURDRANGERS Dorma TS 83 133
DEURDRANGERS Dorma TS 83 SV 134
DEURDRANGERS Dorma TS 92 134
DEURDRANGERS Dorma TS 93 134
DEURDRANGERS Dorma TS 99FL 135
DEURDRANGERS Geze TS 2000 V 135
DEURDRANGERS Geze TS 3000 V 136
DEURDRANGERS Geze TS 4000 135
DEURDRANGERS Geze TS 4000S 135
DEURDRANGERS Geze TS 5000 136
DEURDRANGERS Geze TS 5000 L 136
DEURDRANGERS Geze TS 5000 S 136
DEURDRANGERS OFFSHORE UITVOERING 135
DEURFLENZEN Kroon 80K 187
DEURGRENDEL RVS 8892 77
DEURGRENDELS 2526 77
DEURHENGEN 7624 rondgat ALU / ALU 269
DEURHENGEN 7624 rondgat ALU / STAAL 268
DEURHENGEN 7624 rondgat RVS / RVS 269
DEURHENGEN 7624 rondgat STAAL / STAAL 268
DEURHENGEN 7625 sleufgat ALU / ALU 271
DEURHENGEN 7625 sleufgat ALU / STAAL 270
DEURHENGEN 7625 sleufgat STAAL / STAAL 270
DEURHENGEN 7626 nastelbaar d.m.v. oogbout ALU / RVS 273
DEURHENGEN 7626 nastelbaar d.m.v. oogbout RVS / RVS 274
DEURHENGEN 7626 nastelbaar d.m.v. oogbout STAAL / RVS 273
DEURHENGEN 7626 nastelbaar d.m.v. oogbout STAAL / STAAL 272
DEURHENGEN 7634 rondgat STAAL / STAAL 271
DEURHENGEN 7635 sleufgat STAAL / STAAL 272
DEURKETTINGEN SK 79
DEURKETTINGEN SK66 79
DEURKETTINGEN SK69 79

DEURKLEMMEN 1078 139
DEURKLEMMEN 5078 140
DEURKLEMMEN 5078A 140
DEURKLEMMEN 5432 139
DEURKLEMMEN Kroon 80K 187
DEURKLEMMEN magnetisch PVC 143
DEURKLEMMEN magnetisch rubber 143
DEURKLEMMEN magnetisch RVS 143
DEURKLEMMEN magnetisch RVS 143
DEURKLEMMEN RVS 8592 140
DEURKLEMMEN SB 7122 140
DEURKLEMMEN SB 7125 140
DEURKNEVELS 6101 dubbel 277
DEURKNEVELS 7618 dubbel 279
DEURKNEVELS 7618 dubbel 279
DEURKNEVELS 7618 enkel 278
DEURKNEVELS 7618 enkel model E 278
DEURKNEVELS 7619A 283
DEURKNEVELS 7619A ALU bus 280
DEURKNEVELS 7619A stalen bus 280
DEURKNEVELS 7620 dubbel ALU bus 284
DEURKNEVELS 7620 dubbel stalen bus 283
DEURKNEVELS 7620 enkel ALU bus 285
DEURKNEVELS 7620 enkel stalen bus 284
DEURKNEVELS enkel model B 281
DEURKNEVELS enkel model C 281
DEURKNEVELS enkel model E 282
DEURKNEVELS enkel model E RVS 282
DEURKRUKKEN 17, 25, 28, 30, 33, 36
DEURKRUKKEN 104 46
DEURKRUKKEN 2210 20
DEURKRUKKEN 3269DKB 28
DEURKRUKKEN 3485 37
DEURKRUKKEN 3485 39
DEURKRUKKEN 3485 45
DEURKRUKKEN 4410 17
DEURKRUKKEN 4410 25
DEURKRUKKEN 4410 40
DEURKRUKKEN 4410 41
DEURKRUKKEN 4412 22
DEURKRUKKEN 4412 33
DEURKRUKKEN 4412 36
DEURKRUKKEN 5928 30
DEURKRUKKEN 5928F 30
DEURKRUKKEN 5968 28
DEURKRUKKEN 5969 25
DEURKRUKKEN 5969 43
DEURKRUKKEN COUPE MODEL 2093B 47
DEURKRUKKEN COUPE MODEL 2093B 47
DEURKRUKKEN COUPE MODEL 3308/670 46
DEURKRUKKEN DIN 17
DEURKRUKKEN DIN 34
DEURKRUKKEN RVS 20
DEURRICHTBESLAG voor schuifdeuren 199
DEURROLLEN 191
DEURSCHAREN 116
DEURSCHAREN 2866 116
DEURSLUITER Dictator 1009 137
DEURSLUITERS Dictator 1011 137
DEURSLUITERS Dictator 1400 138
DEURSLUITERS Dictator 1600 138
DEURSLUITINGEN 63
DEURVASTZETTER 11 139
DEURVASTZETTER 1024 138

DEURVASTZETTER 1026 139
DEURVASTZETTER 1027 139
DEURVASTZETTER Dictator 139
DEURVASTZETTERS 350B 139
DEURVASTZETTERS magnetisch 143
DEURVASTZETTERS magnetisch 143
DEURVASTZETTERS magnetisch 143
DEURVEERSCHARNIEREN Densei 137
DEURVEERSCHARNIEREN Hawgood 4000 / 4500 137
DEURVEERSCHARNIEREN Hawgood 4241 137
DEURVEREN Dictator 2600 138
DEURVEREN Fridavo 138
DEURVEREN met trekveer 138
DEUVELAAR universeel 114
DEUVELCENTERFIX 113
DEUVELS 113
DEUVELSET 113
DIRECTBEVESTIGINGSSCHROEVEN 112, 254
DISCUS CILINDERHANGSLOTEN veiligheid 73
DISCUS CILINDERHANGSLOTEN veiligheid Abus 20 73
DISCUS CILINDERHANGSLOTEN veiligheid Abus 26-70 73
DISCUS CILINDERHANGSLOTEN veiligheid gelijksluitend Abus 24-70 73
DISCUS HANGSLOTEN 70MM RVS A2 73
DIVERSE BOUTEN 302
DIVERSE DOPMOEREN 306
DIVERSE MOEREN 306
DOGSTARS 306
DOPMOEREN voor Gardelux garderobesysteem 151
DORPELSTRIP Ellen ANB 9 228
DORPELSTRIPPEN Ellen PDS 229
DORPELSTRIPPEN IBS-31 226
DORPELSTRIPPEN IBS-50 226
DORPELSTRIPPEN MET BORSTEL Ellen ADS AR 229
DORPELSTRIPPEN MET BORSTEL Ellen ADS B 228
DORPELSTRIPPEN MET BORSTEL Ellen DBS 230
DORPELSTRIPPEN MET BORSTEL Ellen PDS B-ZK 229
DRAADSPANNERS 206
DRAADSPANNERS met haak en oog 206
DRAAGFRAME Dispensa hoge kast 105
DRAAGFRAME Dispensa verstelbaar 105
DRAAIKNOP 412 Hettich 54
DRAAIKNOP zonder cilinder Hettich 54
DRAAISCHUIFDEURBESLAG Panorama 95 198
DRAAISTANGSLOTEN Systema top 2000 104
DRUKCILINDER Hettich 53
DRUKCILINDERSLOT Slide - line 97 197
DRUKGREEPSLUITINGEN 66
DRUKGREEPSLUITINGEN 5605W 61
DRUKKNOP MET VIERKANTE PLAAT 25mm 60
DRUKKNOP MET VIERKANTE PLAAT 30mm 60
DRUKKNOPPEN kunststof 59
DRUKKNOPPEN kunststof mini 61
DRUKKNOPPEN messing 59
DRUKKNOPPEN messing mini 61
DRUKKNOP RECHTHOEKIGE PLAAT 60
DRUKKNOPSLUITINGEN 61
DRUKKNOPSLUITINGEN 800.C 62
DRUKKNOPSLUITINGEN 3518 62
DRUKKNOPSLUITINGEN 4340 62
DRUKKNOPSLUITINGEN 5155 62
DRUKKNOPSLUITINGEN 800400 62
DRUKKNOPSLUITINGEN 8141873 61
DRUKKNOPSLUITINGEN/DRAAISTANGSLOT kunststof 58
DRUKKNOPSLUITINGEN kunststof 59
DRUKKNOPSLUITINGEN kunststof mini 60

DRUKKNOPSLUITINGEN met zamac kast 59
DRUKMAGNEETSNAPPERS 58
DRUKSLUITINGEN Mini / Tip latch 62
DRUKSLUITING Touch-Latch 62
D-SLUITINGEN 206
DUBBELE HOEKEN 109
DWARSRELINGEN Innotech 97
DWARSRELINGHOUDERS Innotech 97
DWARSRELING SETS Innotech 96
DWARSRELING UITBREIDINGSSETS Innotech 95

E

E-GLIJARMEN t.b.v. deurdrangers Geze 136
EIERKISTSLUITINGEN RVS 82
EINDBOL 147
EINDCLIPS Voor rail 290 184
EINDCLIPS Voor rail 301 / 301H 185
EINDPLAAT Slide - line 97 196
EINDSTEUNEN bol 146
EINDSTEUNEN vlak 146
EINDSTOP bol 146
EINDSTOPPEN 2800 149
EINDSTOPPEN Gardelux 151
EINDSTOPPEN Kroon 80K 187
EINDSTOPPERS Helm 188
EINDSTUKKEN 2300 148
EINDSTUKKEN 2800 149
EINDSTUKKEN 2800 verticaal 149
ESPAGNOLETSTANGEN Systema top 2000 104
ETIKETLIJSTEN VOOR HANGMAPRAMEN Systema top 2000 103
EXCENTRISCHE VERBINDERS Rastex 15 111
EXCENTRISCHE VERBINDERS VB 20 110
EXCENTRISCHE VERBINDERS VB 21 110
EXCENTRISCHE VERBINDERS VB 35 M/19 111
EXCENTRISCHE VERBINDERS VB 36 M/19 111
EXCENTRISCHE VERBINDERS VB 36 M/19 111
EXTRA Behandelingen van mangathandgrepen 306

F

FENDERHAKEN RVS 208
FLESSENMAND Dispensa 106
FORMULIEREN INDELINGEN Systema top 2000 103
FRONTBEVESTIGING Dispensa 107
FRONTLADEN COMPLEET Innotech 97
FRONTPLAATBEVESTIGINGEN Innotech 99
FRONTPLAATBEVESTIGINGEN Multitech 100
FRONTPLAATBEVESTIGINGEN Multitech binnenlade 100
FRONTSTEUNEN VOOR HANGMAPRAMEN Systema top 2000 103
FRONTSTEUNEN VOOR STALEN LADEN 102

G

GARDEROBEBUIS Gardelux 1 150
GARDEROBE-GELEIDERS QUADRO 152
GARDEROBESTEUNEN Gardelux 150
GASVEREN BESTELHULP 309
GELEIDINGSPROFIEL Slide - line 97 196
GEREEDSCHAPSET CT-08 177

GLASDEURSCHARNIEREN ET 5150 260
GLASDEURSCHARNIEREN ET 5150Z 260
GLASDEURSCHARNIEREN ET 5160 260
GLASDEURSCHARNIEREN GT 3000 259
GLASDEURSCHARNIEREN Intermat 9904 259
GLASDEURSPEUNSCHARNIEREN ET 150 260
GORDIJNHAKEN 153
GORDINGBEUGELSET Henderson 181
GRENDELSLOTEN Lips Octro 4932 55

H

HAAKPLATEN Voor aantreksluitingen 81
HAKEN 153
HAKEN RVS type 8348 153
HANDDOEKHAKEN 312 180
HANDDOEKHAKEN 551/553 179
HANDDOEKHAKEN 555 179
HANDDOEKREKJES 65 180
HANDGATDEKSELS 302
HANDGREPEN 130
HANDGREPEN gegoten 130
HANDGREPEN Henderson 131
HANDGREPEN profiel 130
HANDGREPEN RVS 130
HANDGREPEN RVS 304 (A2) 130
HANDGREPEN RVS 304 (A2) 130
HANDGREPEN RVS 304 (A2) 131
HANDGREPEN RVS 304 (A2) 131
HANDGREPEN RVS 304 (A2) 131
HANDGREPEN RVS 316 (A4) 131
HANDGREPEN RVS 316 (A4) 131
HANDOEKHAKEN 559 180
HANDOEKHAKEN 4348A 180
HANDRAIL 131
HANGKORF Dispensa 106
HANGMAPRAMEN Systema top 2000 102
HANGMAPRAMEN Systema top 2000 verstelbaar 103
HANGROLLEN 193
HANGROLLEN Helm 188
HANGROLLEN Henderson 181
HANGROLLEN Kroon 80K 187
HANGROLLEN Voor Husky 100 183
HANGROLLEN Voor rail 290 184
HANGROLLEN Voor rail 301 / 301H 185
HANGROLLEN Voor rail 305 185
HARPSLUITINGEN 206
HENDERSON CLIPSTOP 601 H 186
HENDERSON DEURBUFFER 28P 186
HENDERSON DEURBUFFER 109 186
HENDERSON DEURBUFFER 287 186
HENDERSON RAILSTOP HH3 186
HENDERSON STOP nylon 110N 186
HENNEPTOUWEN 204
HEVELCILINDER Hettich 53
HOED- EN JASHAKEN Gardelux 151
HOED- & JASHAKEN 0010 154
HOED- & JASHAKEN 0028 154
HOED- & JASHAKEN 0030 154
HOED- & JASHAKEN 0032 154
HOED- & JASHAKEN 0138 154
HOED- & JASHAKEN 0880 154
HOED- & JASHAKEN 4240 155

HOED- & JASHAKEN 4348 155
HOEKAFWERKINGSPROFIELEN 171
HOEKBESCHERMINGSPROFIELEN 218
HOEKFITTING 147
HOEKKASTDRAAIBAAR Hettich 107
HOEKKASTDRAAIBESLAG Hettich 820mm 107
HOEKPAUMELLES 700 237
HOEKPLATEN Voor aantreksluitingen 81
HOEKPLATEN voor Intermat scharnieren 255
HOEKPROFIELEN 220
HOEKPROFIELEN ONGELIJKZIJDIG 220
HOEKSLUITNOKKEN 279
HOEKSLUITPLATEN 2591 voor meubelsloten 54
HOEKSLUITPLATEN 3228 33
HOEKSLUITPLATEN voor 146 51
HOEKSLUITPLATEN voor 156 52
HOEKSTUKKEN 2800 149
HOEKVERBINDINGSSTUKKEN 2300 148
HOEK- & WANDDRAGERS 190
HOOFDSLEUTELS Voor klaviersloten 49
HOOFDSLEUTEL tbv meubelsysteemcilinders 53
HULSBOOR 5MM tbv boormal accura 94
HULSMOEREN 49
HUTDEURSLOTEN 46

I

INBOORCILINDERS Corbin zonder sluithaak / lip 55
INBOORCILINDERS met sluithaak 55
INBOORCILINDERS Systema top 2000 104
INBOORDEURVEREN Dictator 2500 138
INBOORKOGELSNAPSLOTEN 2574 56
INBOORKOGELSNAPSLOTEN 4089 56
INBOORRINGEN kunstof 13mm 60
INBOORRINGEN kunststof 16mm 60
INBOORRINGEN kunststof 19mm 60
INBOORRINGEN kunststof mini 61
INBOORRINGEN messing 16mm 59
INBOORRINGEN messing 19mm 59
INBOORRINGEN messing mini 61
INBOORSCHARNIEREN Ecomat 9843 zonder snapper 244
INBOORSCHARNIEREN Intermat 9224 248
INBOORSCHARNIEREN Intermat 9930 248
INBOORSCHARNIEREN Intermat 9935 246
INBOORSCHARNIEREN Intermat 9936 246
INBOORSCHARNIEREN Intermat 9936 Alu 246
INBOORSCHARNIEREN Intermat 9936 W20 246
INBOORSCHARNIEREN Intermat 9936 W45 247
INBOORSCHARNIEREN Intermat 9936 W90 247
INBOORSCHARNIEREN Intermat 9944 W-30 247
INBOORSCHARNIEREN Intermat 9944 W-45 247
INBOORSCHARNIEREN Intermat 9956 245
INBOORSCHARNIEREN Intermat 9956 FIX 245
INBOORSCHARNIEREN Intermat 9956 Flash 245
INBOORSCHARNIEREN Intermat Konsul 5 249
INBOORSCHARNIEREN Intermat Soft 9943 243
INBOORSCHARNIEREN Intermat Soft 9943 243
INBOORSCHARNIEREN Intermat Soft 9943 FIX 244
INBOORSCHARNIEREN Intermat Soft 9943 Flash 243
INBOORSCHARNIEREN Intermat Soft 9943 Push to Open 244
INBOORSCHARNIEREN RVS 244
INBOORSCHARNIEREN Selecta 4 248
INBOORSCHARNIEREN Sensys 8645i 248

INBOORSCHARNIEREN Sensys 8645i FIX....249
INBOUWPROFIELEN ANB 7....227
INBOUWPROFIELEN Ellen AIB 4-G....225
INBOUWPROFIELEN Ellen AIB 4-N....224
INBOUWPROFIELEN Ellen AIB A4....225
INBOUWPROFIELEN / SLIJTSTRIPPEN ANB 5....227
INBOUWPROFIELEN / SLIJTSTRIPPEN ANB 6....227
INBOUWPROFIELEN / SLIJTSTRIPPEN ANB 15....228
INBUSSLEUTEL voor luiksluiting 4630....65
INDELINGSELEMENTEN Innotech....97
INDELINGSELEMENTEN SETS Innotech....97
INDRAAIHULPSTUK voor paumelles....238
INHANGBESLAGEN Multiclip....112
INHANGMAND....107
INHANGMANDEN voor Moving-Corner Hettich....107
INLAATMEUBELSLOT Junie 611....52
INLEGPLANK Dispensa....106
INSLAGMOEREN....109
INSTEEK CILINDERSLOTEN 3483....37
INSTEEK CILINDERSLOTEN 3816Z....21
INSTEEKGRENDELS 2600/4....77
INSTEEKGRENDELS 2600/4/44....78
INSTEEKGRENDELS 2600/6....77
INSTEEKGRENDELS 2602/4....78
INSTEEKGRENDELS 2603/4....78
INSTEEKGRENDELS 2610/4....77
INSTEEKGRENDELS 5026C/24....78
INSTEEKGRENDELS Vrij en bezet 2705/4....78
INSTEEKGRENDELS Vrij en bezet 2710/4....78
INSTEEK KLAVIERSLOTEN 968....26
INSTEEK LOOPSLOTEN 968F....27
INSTEEK LOOPSLOTEN 3269DKS....28
INSTEEK LOOPSLOTEN 3816F....21
INSTEEK LOOPSLOTEN 4019....36
INSTEEK LOOPSLOTEN 4040FK....24
INSTEEK SCHUIFDEURLOOPSLOTEN 3792....45
INSTEEK SCHUIFDEURLOOPSLOTEN 3796....44
INSTEEK SCHUIFDEURSLOTEN 969....42
INSTEEK SCHUIFDEURSLOTEN 969Z....42
INSTEEK SCHUIFDEURSLOTEN 1069....42
INSTEEK SCHUIFDEURSLOTEN 1069Z....42
INSTEEK SCHUIFDEURSLOTEN 3487....44
INSTEEK SCHUIFDEURSLOTEN 3797....44
INSTEEK SCHUIFDEURSLOTEN 3799....45
INSTEEK SCHUIFDEUR TOILETSLOTEN 969WC....43
INSTEEK SCHUIFDEUR TOILETSLOTEN 3201SWC....40
INSTEEK SCHUIFDEURTOILETSLOTEN 3838....44
INSTEEKSLOTEN MAGNETISCH....37
INSTEEKSLOTEN Met cilinder 968Z....26
INSTEEKSLOTEN Met knopcilinder 968ZK....26
INSTEEKSLOTEN Voor 3-puntssluitingen 2412FOU....21
INSTEEKSLOTEN Voor 3-puntssluitingen 2412ZM....21
INSTEEK TOILETSLOTEN 968WC....27
INSTEEK TOILETSLOTEN 4017....36
INSTEEK TOILETSLOTEN 4040WCK....24

J

JASHAKEN 0011....153
JASHAKEN 0027....154
JASHAKEN 0029....154
JASHAKEN 0031....154
JASHAKEN 0033....154
JASHAKEN 0139....153
JASHAKEN 4240A....155

K

KABELDOORVOEREN....104
KAJUITHAKEN 229....85
KAJUITHAKEN messing getrommeld....84
KAJUITHAKEN messing vernikkeld....84
KAJUITHAKEN RVS....84
KAJUITHAKEN RVS....85
KAJUITHAKEN STAAL zwaar model....85
KANHAKEN....153
KANTOORMEUBEL STELPOTEN....109
KANTSCHUIVEN (Bascule kantschuiven)....75
KANTSCHUIVEN licht (Bascule kantschuiven)....75
KAPROOSTER RVS....162
KAPSTOKGARNITUUR 82....155
KAPSTOKGARNITUUR 86....155
KAPSTOKGARNITUUR 88....155
KAPSTOKGARNITUUR RVS 35860....155
KAPSTOKGARNITUUR RVS 35868....155
KAPSTOKGARNITUUR RVS met hoedenrek....156
KAPSTOKGARNITUUR RVS recht....155
KAPTREKKERS....86
KARABIJNHAKEN....208
KASTESPAGNOLET 25MM Hettich....54
KASTOPHANGELEMENTEN SAH 130....108
KASTOPHANGELEMENTEN SAH 216....108
KASTROEDEHOUDERS....152
KASTROEDEHOUDERS met hangoog....152
KASTROEDES....152
KASTROEDES MET VERLICHTING....152
KASTROOSTERS....160
KEILBOUTEN voor leuninghouders....145
KETTING tbv pijpdop....298
KEUKENDEURBUFFERS....142
KIERHAAKKLEMMEN 4066....87
KIERHAKEN....87
KIERSTANDHOUDER....79
KIERSTANDHOUDERS 2828/2830....79
KISTGREPEN 8857 RVS....69
KISTGREPEN gegalvaniseerd....69
KISTGREPEN RVS....69
KLAPACHTEN....208
KLAPTAFELBESLAGEN....116
KLAPZITTINGBESLAG....119
KLAPZITTINGBESLAG 4037....119
KLAPZITTINGEN 5556....119
KLAPZITTINGEN KK60....119
KLAVIERHANGSLOTEN....74
KLAVIERSLEUTELS....49
KLEDINGHAAK RVS 8347....156
KLEDINGHAAK RVS 8361....156
KLEDINGHAAK RVS 8399....156
KLEDINGHAAK RVS 8400....156
KLEDINGHAAK RVS 8401....157
KLEDINGHAAK RVS 8476....157
KLEDINGHAAK RVS 8830....157
KLEDINGHAAK RVS 814079....156
KLEDINGHAAK RVS 814080....156

KLEDINGHAAK RVS 814081....156
KLEDINGHAAK RVS 814082....156
KLEDINGHAAK RVS 814083....156
KLEDINGHANGERS Gardelux....151
KLEDINGHANGERS RVS....152
KLEERHANGERHOUDERS....153
KLEMMEN 3820 voor patrijspoorthaken....87
KLEMPROFIELEN 610....170
KLEPBESLAGEN Lift 90....114
KLEPBESLAGEN Lift exact....114
KLEPBESLAGEN Lift junior....114
KLEPROOSTER Kunststof....162
KLOSETROLHOUDERS 10....180
KLUIS COMPACT SAFE....165
KLUIS ET INBRAAKWEREND....164
KLUIS PT INBRAAKWEREND....165
KLUWHOUDERS....205
KNEVELBUSSEN....282
KNEVELMOEREN 7683 MESSING....287
KNEVELMOEREN 7683 RVS....287
KNEVELPLATEN Voor aantreksluitingen 3038K....81
KNEVELPLATEN Voor aantreksluitingen RVS....81
KNIEFITTING....147
KNIEFITTING met uitgang....147
KNOPKRUKKEN 1968K....31
KNOPPEN 1968....31
KNOPPROFIELCILINDERS DUBBEL....13
KNOPPROFIELCILINDERS DUBBEL K27-27mm....12
KNOPPROFIELCILINDERS DUBBEL K30,5-30,5mm....12
KNOPPROFIELCILINDERS DUBBEL verlengd....12
KNOPSCHARNIEREN met rechte hoeken / bronzen lager....236
KOEKOEKSUITZETTER....117
KOELKASTSCHARNIEREN type 420/421....64
KOELKASTSCHARNIEREN voor oplegdeuren....64
KOELKASTSCHARNIEREN voor vlakliggende deuren....64
KOELKASTSLUITINGEN knevelmodel....64
KOELKASTSLUITINGEN type 510....63
KOELKASTSLUITINGEN type 6770....63
KOELKASTSLUITINGEN type 9210/9211....63
KOGELGEWRI CHTEN....308
KOGELGEWRICHTEN met zijbevestigingsplaat....308
KOGELKETTINGEN....204
KOGELLAGERS....236
KOGELLAGERSCHARNIEREN met rechte hoeken....236
KOGELLAGERSCHARNIEREN met ronde hoeken....236
KOGELPAUMELLES met rechte hoeken....238
KOGELPAUMELLES met ronde hoeken....238
KOGELSNAPSLOTEN Ideal....57
KOGELSNAPSLOTEN Ideal....57
KOGELSNAPSLOTEN Ideal....57
KOGELSNAPSLOTEN RVS 8521....57
KOKERPROFIELEN Vierkant....221
KOMGREPEN....127
KOMGREPEN 5629....127
KOMGREPEN Bonomi....127
KOMGREPEN FSB....127
KOMGREPEN Henderson....127
KOMGREPEN Henderson....127
KOMGREPEN Hermeta....127
KOMGREPEN Klassiek....127
KOMGREPEN P&E....127
KOMSCHILDEN 3381BZ....40
KOMSCHILDEN 4969....43
KOMSCHILDEN 4969Z....43

KOORDHOUDERS met voet....211
KOORDHOUDERS zonder voet....211
KOPHAKEN....153
KOPHAKEN 238....153
KOPPELBESLAG voor schuifdeuren....188
KOPPELKLEMMEN....171
KOPPELPROFIELEN....222
KOPPELSTUKKEN (tevens railsteun)....190
KORFMOEREN 7682 MESSING....287
KORFMOEREN 7682 RVS....287
KORTSCHILDEN 3809....37
KORTSCHILDEN 3809....45
KORTSCHILDEN 6645....17
KORTSCHILDEN 6645....20
KORTSCHILDEN 6645....22
KORTSCHILDEN 6645....25
KORTSCHILDEN 6645....34
KORTSCHILDEN 6645....36
KORTSCHILDEN 6645....40
KORTSCHILDEN DIN afgerond model....17
KRUISFITTINGEN....146
KRUISHENGEN RVS....242
KRUISSCHARNIEREN....242
KRUKLAGERS....48
KRUKPENNEN....48
KRUKROZETTEN....47
KRUKSCHUIVEN....75
KRUKSTIFTEN....48

L

LADDERBEUGELS voor 342436....178
LADDERHAKEN....178
LADDERKLEMMEN....178
LADDERSCHARNIER....178
LADEFRONTVERSTELLERS....93
LADEGELEIDER Dispensa volledig uittrekbaar....105
LADEGELEIDER Dispensa voor hoge kasten....105
LADEGELEIDERMONTAGEMALLEN....94
LADEGELEIDERS ACCURIDE RVS....89
LADEGELEIDERS D-FINN....93
LADEGELEIDERS EMS 2....92
LADEGELEIDERS FR 402....88
LADEGELEIDERS FR 602....88
LADEGELEIDERS FR 2051 RVS....89
LADEGELEIDERS FR 6010 RVS....89
LADEGELEIDERS FR 6142....89
LADEGELEIDERS KA 270....92
LADEGELEIDERS KA 290....92
LADEGELEIDERS KA 1730....92
LADEGELEIDERS KA 5632....92
LADEGELEIDERS QUADRO 25....91
LADEGELEIDERS QUADRO 30....90
LADEGELEIDERS QUADRO 30 Innotech....98
LADEGELEIDERS QUADRO 30V6 Innotech Silent....98
LADEGELEIDERS QUADRO 30V6 P2O....91
LADEGELEIDERS QUADRO 30V6 Silent....90
LADEGELEIDERS QUADRO 40BM....91
LADEGELEIDERS QUADRO 40U....92
LADEGELEIDERS QUADRO Voor schrijfbladen....91
LADEGELEIDERS t.b.v. toetsenborden KA 3434....93
LADEGELEIDERS Titan B....93
LADEGELEIDERS ULF HD E....93

LADEGELEIDERS VOOR HANGMAPRAMEN Systema top 2000....103
LADEGELEIDERS VOOR STALEN LADEN Systema top 2000....102
LADEGELEIDERS VOOR STALEN LADEN Systema top 2000 KA 270....102
LADEGELEIDER Systema top 2000....101
LADEGREPEN Hermeta....125
LADEN INTREKMECHANISME Systema top 2000 Quadro duplex....102
LADEN Systema top 2000....102
LADEWERVELS 223....56
LADEZIJKANTEN Innotech....95
LADEZIJKANTEN Multitech 86mm....99
LADEZIJKANTEN Multitech 118mm....99
LADEZIJKANTEN Multitech 150mm....100
LAMELLENROOSTER RVS....162
LAMPEN VOOR TOILETKASTEN....179
LANGSCHALMKETTINGEN....204
LANGSCHILDEN 3343 afgerond model....18
LANGSCHILDEN 3343 afgerond model....41
LANGSCHILDEN met ringkrukken....48
LASPAUMELLES 7628 messing pen....267
LASPAUMELLES 7628 met smeernippel/messing pen....267
LASPAUMELLES 7628 met smeernippel/RVS pen....267
LASPAUMELLES 7628 RVS pen....267
LASSCHARNIEREN aluminium....277
LASSCHARNIEREN RVS....277
LASSCHARNIEREN STAAL....277
LEDIKANTHAKEN....119
LEDIKANTHAKEN 4525....119
LEGPLANKDRAGER....121
LEUNINGBUIZEN....145
LEUNINGHOUDERS....145
LEUNINGHOUDERS 2800....149
LEUNINGHOUDERS 2800....149
LEUNINGHOUDERS EIND 2545G....145
LEUNINGHOUDERS gegoten hol/aluminium....144
LEUNINGHOUDERS gegoten vlak....144
LEUNINGHOUDERS gegoten zwaar....144
LEUNINGHOUDERS GSV 1410....144
LEUNINGHOUDERS MIDDEN 2549G....145
LEUNINGHOUDERS profiel hol....144
LEUNINGHOUDERS profiel hol zwart....144
LEUNINGHOUDERS profiel vlak....144
LEUNINGHOUDERS Voor statiefbuizen 2800....150
LEUNINGPROFIELEN....150
LEUNINGSYSTEEM 2080....145
LEUNINGSYSTEEM 2300....148
LEUNINGSYSTEEM 2800....148
LEUNINGSYSTEMEN MESSING....145
LICHTRANDEN MESSING....299
LICHTRANDEN RVS....299
LOOPPROFIEL Dubbel Slide - line 97....196
LOOPPROFIEL Top - line 62....194
LOOPSCHOENGREEP Slide - line 97....197
LOOPSCHOEN Slide - line 97....196
LOOPSLOTEN....46
LOOPWERK Slide - line 97....196
LOOPWERKZETTER Slide - line 97....197
LUIKGREEP RVS type 8648....66
LUIKGREEP RVS type 8649....67
LUIKGREPEN RVS type 7195....67
LUIKGREPEN RVS type 8243....67
LUIKGREPEN type 76D....67
LUIKGREPEN type 168....67
LUIKGREPEN vlak type 75A....67
LUIKGREPEN zwaar model....67

LUIKGREPEN zwaar model waterdicht....67
LUIKHENGEN 7630 rondgat ALU / ALU....275
LUIKHENGEN 7630 rondgat ALU / STAAL....275
LUIKHENGEN 7630 rondgat STAAL / STAAL....274
LUIKHENGEN 7631 sleufgat STAAL / STAAL....276
LUIKHENGEN DIN 83406....276
LUIKPLATEN....292
LUIKPLATEN ALU voor aanlasstellen 7685....292
LUIKPLATEN RVS voor aanlasstellen 7685....292
LUIKPLATEN STAAL voor aanlasstellen 7685....292
LUIKRINGEN inbouw RVS....68
LUIKRINGEN messing....68
LUIKRINGEN rond blind....67
LUIKRINGEN rond RVS....68
LUIKRINGEN rond type 241A....67
LUIKRINGEN RVS....68
LUIKRINGEN RVS....68
LUIKRINGEN RVS....68
LUIKRINGEN vierkant gegalvaniseerd....68
LUIKSCHARNIEREN conisch....240
LUIKSCHARNIEREN Messing Verchroomd....239, 240
LUIKSCHARNIEREN RVS 316 (A4)....240
LUIKSCHARNIEREN RVS 316 (A4) geboord....240
LUIKSCHARNIEREN RVS 316 (A4) ongeboord....240
LUIKSCHARNIER met borgpen....241
LUIKSCHARNIER RVS 304....240
LUIKSLUITINGEN 3148....56
LUIKSLUITINGEN 4627....64
LUIKSLUITINGEN messing afsluitbaar....65
LUIKSLUITINGEN met deksel....65
LUIKSLUITINGEN met hoeksluitplaat....66
LUIKSLUITINGEN RVS 304 (A2)....65
LUIKSLUITINGEN RVS 316 (A4)....65
LUIKSLUITINGEN type 4630....64
LUIKSLUITINGEN type M1....65
LUIKSLUITING RVS 316 (A4)....66
LUIKSLUITING RVS afsluitbaar....66
LUIKSLUITING RVS afsluitbaar....66
LUIKSLUITING RVS afsluitbaar....66
LUIKVASTZETTERS type 7210....86

M

MAATWERK LADES....310
MAGNEETSNAPPERS....58
MAGNEETSNAPPERSET Safe-Fix....58
MAGNEETSNAPPERS inboor....58
MAGNEETSNAPPERS type LS....57
MAGNEETSNAPPERS type MC....57
MAGNEETSNAPPERS vernikkeld....57
MANDHOUDER Dispensa....106
MANGATDEKSELS EN RINGEN Type A....300
MANGATDEKSELS EN RINGEN Type B....300
MANGATDEKSELS EN RINGEN Type C (8 BOUTEN)....301
MANGATDEKSELS EN RINGEN Type C (12 BOUTEN)....301
MANGATDEKSELS ovaal type A....303
MANGATDEKSELS ovaal type B....303
MANGATDEKSELS ovaal type C....304
MANGATDEKSELS ovaal type D....304
MANGATHANDGREPEN....306
MANGATRINGEN ovaal type Av....303
MANGATRINGEN ovaal type B....303
MANGATRINGEN ovaal type C....304

MANGATRINGEN ovaal type D 305
MANGATRUBBERPAKKINGEN....302
MANSCHAPSLUITINGEN 6285....56
MEUBELGREPEN....126
MEUBELGREPEN 2581....126
MEUBELGREPEN 6674....126
MEUBELGREPEN d-LINE 126
MEUBELGREPEN Hermeta....125
MEUBELGREPEN Kommodel 126
MEUBELGREPEN Kommodel zwaar....126
MEUBELGREPEN Prodecor Asopus 125
MEUBELGREPEN Prodecor Avenio 125
MEUBELGREPEN Prodecor Nicia....124
MEUBELGREPEN Prodecor Tolosa....124
MEUBELGREPEN rechthoek....126
MEUBELGREPEN RVS draadmodel 125
MEUBELGREPEN RVS T-model 125
MEUBELKNOPPEN 4805 128
MEUBELKNOPPEN a-line 128
MEUBELKNOPPEN Bol Model 129
MEUBELKNOPPEN Bonomi....128
MEUBELKNOPPEN Hermeta 128
MEUBELKNOPPEN Hout Bol Model....129
MEUBELKNOPPEN Hout Bol Model....129
MEUBELKNOPPEN Hout Paddestoel Model....129
MEUBELKNOPPEN Hout Recht Model 129
MEUBELKNOPPEN Jasper Morrison 129
MEUBELKNOPPEN Paddestoel Model 129
MEUBELKNOPPEN Philippe Starck 128
MEUBELKNOPPEN Prodecor....128
MEUBELKNOPPEN Prodecor....128
MEUBELSCHAREN 2654 115
MEUBELSCHAREN 2655 115
MEUBELSCHAREN 2658 115
MEUBELSCHAREN 4145 115
MEUBELSCHAREN 4896 115
MEUBELSCHAREN links en rechts 115
MEUBELSCHAREN met geleider 115
MEUBELSCHAREN met geleidestang en magneetsluiting....116
MEUBELSCHAREN met geleidestang en rem....115
MEUBELSCHAREN met nylongeleider....116
MEUBELSCHAREN met veer 116
MEUBELSLOTEN OPLEG 146K....51
MEUBELSLOTEN OPLEG 156K cilinder 52
MEUBELSLOTEN OPLEG 0228-15 51
MEUBELSLOTEN OPLEG 416 50
MEUBELSLOTEN OPLEG 760 50
MEUBELSLOTEN OPLEG 1430 50
MEUBELSLOTEN OPLEG 2828 cilinder....51
MEUBELSLOTEN OPLEG 3273 klavier....50
MEUBELSLOTEN OPLEG 3273Z cilinder 51
MEUBELSLOTEN OPLEG 3711Z cilinder....51
MEUBELSLOTEN OPLEG 4914....52
MEUBELSLOTEN OPLEG Vachette 4464 52
MEUBELSYSTEEMCILINDERS 54
MEUBELSYSTEEMCILINDERS Z23 53
MEUBELSYSTEEMDRAAIKNOPPEN 72179....53
MEUBELSYSTEEMSLOTEN 7581 53
MEUBELSYSTEEMSLOTEN 72185 53
MEUBELSYSTEEMSLOTEN 72288 52
MEUBELSYSTEEMSLOTEN 72300 52
MIDDENSTEUNEN bol 146
MIDDENSTEUNEN vlak....146
MONDSTUK MET FLUIT 178

MONTAGEBLOK VOOR STELVOETEN....108
MONTAGEBOOR 10mm CT-01 175
MONTAGEBOOR HM CT-13A, 16,8mm 175
MONTAGEPLATEN Intermat/Ecomat 249
MONTAGEPLATEN Intermat/Ecomat 250
MONTAGEPLATEN Intermat/Ecomat 250
MONTAGEPLATEN Intermat/Ecomat 250
MONTAGEPLATEN Intermat/Ecomat 250
MONTAGEPLATEN Intermat/Ecomat asymetrisch 249
MONTAGEPLATEN Intermat/Ecomat hoogteverstelling 249
MONTAGEPLATEN Sensys directbevestigingsschroeven....251
MONTAGEPLATEN Sensys houtschroeven 251
MONTAGEPLATEN Sensys voor hoekaanslagen....251
MONTAGEPLATEN Sensys voor hoekaanslagen....251
MONTAGEPLATEN Sensys voor hoek-en midden-wand-aanslagen....251
MONTAGEPLATEN Voor deurdrangers 134
MONTAGESLEUTELS 297
MONTAGESTIFT CT-03, voor PC-F1 176
MONTAGESTIFT CT-04 voor PC-M1....176
MONTAGESTIFT CT-10, voor PC-M2H 176
MONTAGESTIFT CT-19, voor LP-F8 / LP-DF8....176
MOOSRUBBERS rechthoek zwart met huid....295
MOOSRUBBERS schuin zwart met huid 295
MOOSRUBBERS schuin zwart met huid brandvertragend....295
MOTORLUIKSCHARNIER 241
MSR BEDDING COMPOUND....217
MSR CONSTRUCTION ADHESIVE....217
MSR DECK CAULK....217
MUSKETONHAKEN....208
MUSKETONHAKEN MET KETTING....208
MUURBUFFERS MET ZWARE RUBBER STOTER(S) 191
MUURFLENZEN 146

N

NAGELSCHUIF....76
NOODSCHAKELS....208
NOODSCHALMEN....208
NOODSLEUTELKASTEN 166
NYLONKOORDEN Oranje 205
NYLONKOORDEN Wit....205

O

OMEGA KLEMPROFIELEN 310 170
ONDERGELEIDER 1 192
ONDERGELEIDER 11....192
ONDERGELEIDER 12 192
ONDERGELEIDER 18 192
ONDERGELEIDERS Kroon 80K 187
ONDERLEGKEGGEN....104
ONDERLOPENDE ROLLEN....192
ONDERRAIL....192, 200
ONDERRAILS Kroon 80K 188
ONDERRAIL STB-11....195
ONDERRAIL STB-15 195
ONDERRAIL STB-35 195
ONDERRAIL voor schuifdeuren van Henderson....186
ONDERRAIL Wing - line 77....197
ONDERROLLEN 200
ONZICHTBARE MEUBELSCHARNIEREN Easy on....262

ONZICHTBARE SCHARNIEREN Argenta 262
ONZICHTBARE SCHARNIEREN Exellent 261
ONZICHTBARE SCHARNIEREN Lamp 261
ONZICHTBARE SCHARNIEREN Niro 66 261
ONZICHTBARE SCHARNIEREN Sepa 261
ONZICHTBARE SCHARNIEREN Stabilo 72 261
ONZICHTBARE SCHARNIEREN Stabilo 75 261
ONZICHTBARE SCHARNIEREN Vici 261
OOGBOUTEN 7680 blank 285
OOGBOUTEN 7680 MESSING 286
OOGBOUTEN 7680 RVS 286
OOGBOUTEN 7680 VERZINKT 286
OOGBOUTEN C/Q RINGBOUTEN VERZINKT 289
OOGBOUTEN met flens 286
OOGBOUTEN urker model RVS 286
OOGMOER DUBBEL RVS 288
OOGMOEREN C/Q RINGMOEREN MESSING 288
OOGMOEREN C/Q RINGMOEREN RVS 288
OOGMOEREN C/Q RINGMOEREN VERZINKT 288
OOGPLATEN PATRIJSPOORTHAKEN 87
OOGPLATEN voor kajuithaken 85
OOGPLATEN voor kajuithaken 229 85
OPBOUWPROFIEL Ellen ANB 1-N 226
OPBOUWSTRIPPEN BESTAANDE BOUW Ellen ATS 225
OPBOUWSTRIPPEN Elro 225
OPBOUWSTRIPPEN PTS 226
OPDIKPLATEN voor Intermat scharnieren 255
OPHANGBEUGELS Kroon 80K 187
OPHANGLIJSTEN Type B 108
OPLEG BIJZETSLOTEN 3656 39
OPLEG DAG- EN NACHTSLOTEN 928 29
OPLEG DAG- EN NACHTSLOTEN 3227H 32
OPLEG DAG- EN NACHTSLOTEN 3475 38
OPLEG DAG- EN NACHTSLOTEN met cilinder 928ZK 30
OPLEG DAG- EN NACHTSLOTEN Voor profielcilinder 3227Z 32
OPLEGDRAAIKNOPSLOTEN 4309 63
OPLEG LOOPSLOTEN 928F 29
OPLEG LOOPSLOTEN 3232 33
OPLEG LOOPSLOTEN 3827F 35
OPLEG LOOPSLOTEN 4061 38
OPLEG NACHTSLOTEN 3239H 31
OPLEG NACHTSLOTEN 3240H 34
OPLEG NACHTSLOTEN Voor profielcilinder 3239Z 32
OPLEG NACHTSLOTEN Voor profielcilinder 3240Z 34
OPLEG NACHTSLOTEN Voor profielcilinder 3827ZR 35
OPLEG SCHUIFDEUR LOOPSLOTEN 3829 38
OPLEGSLOTEN 3027H 35
OPLEGSLOTEN Voor profielcilinder 3827Z 35
OPLEG TOILETSLOTEN 928WC 29
OPLEG TOILETSLOTEN 3295 33
OPLEG TOILETSLOTEN 3452 38
OPLOOPSPIEEN met nok 285
OPSCHUIFSNAPPERSET 94
OPSCHUIFSNAPPERS Verstelbaar 94
OPSTEEKHOUDERS 94
OPVULPLAAT voor scharnieren 236
OPZET-HANGMAPRAMEN Systema top 2000 102
OVERVALSLUITINGEN 140 83
OVERVALSLUITINGEN draadmodel 83
OVERVALSLUITINGEN eenvoudig 83
OVERVALSLUITINGEN gietijzer 83
OVERVALSLUITINGEN messing 83
OVERVALSLUITINGEN messing 84
OVERVALSLUITINGEN messing breed 84

OVERVALSLUITINGEN met verdekte schroefgaten 83
OVERVALSLUITINGEN RVS 84
OVERVALSLUITINGEN RVS 8428 84
OVERVALSLUITINGEN RVS met slot 84
OVERVALSLUITINGEN STAAL geg. 83
OVERVALSLUITINGEN STAAL verzinkt 83

P

PAKKINGEN 298
PAKTOUWEN 205
PANEELBOOR 10mm CT-09 176
PANEELCLIP Opschroefbaar extra zwaar SG-F10 174
PANEELCLIP Opschroefbaar extra zwaar SG-M10 174
PANEELCLIP Opschroefbaar LP-AF8 175
PANEELCLIP Opschroefbaar PC-SF1 174
PANEELCLIP Opschroefbaar rechte hoek PC-RF1 175
PANEELCLIP Verlijmbaar Low Profile LP-SM8 174
PANEELCLIP Verlijmbaar PC-SM2 / PC-SM2 H 174
PANEELCLIP Zelfpassend gatdeel PC-AF1 173
PANEELCLIP Zelftappend Extra zwaar VS-M1 173
PANEELCLIP Zelftappend gatdeel PC-F1 173
PANEELCLIP Zelftappend Low Profile LP-DF8 174
PANEELCLIP Zelftappend Low Profile LP-F8 174
PANEELCLIP Zelftappend Low Profile LP-M8 174
PANEELCLIP Zelftappend PC-M1 173
PANEELCLIP Zelftappend zwaar PC-M2H 173
PANELSAFE 150mm PS-150/150E/S150E 175
PATENTBOUTEN Bolkop 48, 49
PATENTBOUTEN Platkop 48
PATENTBOUTEN Universeel 49
PATENTKETTINGEN 203
PATRIJSPOORTEN RVS licht model 299
PATRIJSPOORTHAKEN 4703 / 4713 87
PATRIJSPOORTHANGERS 3119 87
PATRIJSPOORTHANGERS RVS 87
PATRIJSPOORTKETTING 87
PAUMELLE B15 DEUREN 168
PAUMELLES 237
PAUMELLES RVS 239
PAUMELLES RVS Zwaar 239
PAUMELLES voor kast- en jachtdeurtjes 239
PAUMELLES zwaar model 239
PENNENLADE Systema top 2000 101
PERSSTOPPEN 306
PIANOSCHARNIEREN blank STAAL 266
PIANOSCHARNIEREN messing 266
PIANOSCHARNIEREN RVS 266
PIJPDOPPEN 298
PLAFONDDRAGERS -LANGS OF DWARS 191
PLAFONDPROFIELEN 171
PLAFONDSTEUNEN Gardelux 150
PLANKDRAGERS Britta 123
PLANKDRAGERS Element dubbel 123
PLANKDRAGERS Element Enkel 123
PLANKDRAGERS euroschroef 121
PLANKDRAGERS infreesprofiel 122
PLANKDRAGERS kunststof 120
PLANKDRAGERS met spijker 121
PLANKDRAGERS model 1 123
PLANKDRAGERS neerklapbaar 124
PLANKDRAGERS STAAL met ril 121
PLANKDRAGERS transparante buffer 121

PLANKDRAGERS universeel....122
PLANKDRAGERS vernikkeld....120
PLANKDRAGERS vernikkeld inlaat....121
PLANKDRAGERS vernikkeld met ril....121
PLANKDRAGERS VERZINKT....121
PLANKDRAGERS vlak....120
PLANKDRAGERS voor glasplaten....122
PLANKDRAGERS voor insteekhuls....122
PLANKDRAGERS voor stellingen....122
PLANKDRAGERS zwaar met steun....124
PLANKHOUDERS Element type MF....122
PLANKSTEUN voor glasplaat....121
PLANKVERBINDERS VB 54....112
PLATSTAF PROFIELEN....218
PLINTCLIPS....109
PLINTPROFIELEN 3219/20....170
PNEUMATISCHE DEURVEREN....138
PRIVEKLUIZEN PROTECTOR HOME & OFFICE....164
PROEFPAKKET CT-06T....177
PROEFPAKKET Heavy duty CT-11....177
PROFIELCILINDERROZETTEN....47
PROFIELCILINDERS DUBBEL....13
PROFIELCILINDERS DUBBEL 27-27mm....12
PROFIELCILINDERS DUBBEL 30,5-30,5mm....11
PROFIELCILINDERS DUBBEL 30,5-30,5mm,....13
PROFIELCILINDERS DUBBEL verlengd....11
PROFIELCILINDERS ENKEL 0/30,5mm....11
PROFIELCILINDERS RC 22,5-22,5mm voor dunne deuren....13
PROFIELEN vierkant....218, 222, 223
PROFIELGRENDELS....77
PROFIELSCHUIVEN....74, 75
PROFIELSCHUIVEN met bocht....74
PROFIELSCHUIVEN vlak....74
PUNTKOUSEN....207
PUSH TO OPEN aanschroefadapter....257
PUSH TO OPEN aanschroefadapter lineair....257
PUSH TO OPEN magnet....257
PUSH TO OPEN magnet XL....258
PUSH TO OPEN magnet XL Lineaire....257
PUSH TO OPEN pin....257
PUSH TO OPEN schuifladesysteem....258
PUSH TO OPEN universeel....258
PUTDEKSELRINGEN....68

R

RAAMDORPELPROFIEL Ellen ANB 2-N....227
RAAMDORPELSTRIPPEN Ellen ANB 11....228
RAAMGREPEN....131
RAAMKNIPPEN....86
RAAMPENNEN Met ketting....87
RAAMTOUW....205
RAAMUITZETTERS....117
RAAMUITZETTERS zwaar model....117
RAIL - AFSLUITPLATEN....191
RAILDRAGERS korte bout....190
RAILDRAGERS lange bout....190
RAILDRAGERS Plafondbevesting Helm....188
RAILDRAGERS voor Husky 100....183
RAILDRAGERS Voor rail 290....184
RAILDRAGERS Voor rail 301 / 301H....185
RAILDRAGERS Voor rail 305....185
RAILDRAGERS Wandbevestiging Helm....188

RAILINGBESLAG 3556 / 3558....150
RAILINGSETS Multitech....100
RAILSTOP....191
REKOGEN....108
RENOVATIEPROFIEL Ellen ARP 1....230
RENOVATIEPROFIEL Ellen ARP 2....230
RENOVATIEPROFIEL Ellen ARP 5....231
RINGEN voor paumelles....237
RINGKRUKKEN....31, 47
RINGSNAPPERS met hoeksluitplaat....66
RINGSNAPPERS met sluitplaat....66
ROEDEHOUDERS....152
ROEDEHOUDERS GSV 4074....153
ROLLEN VOOR TRANSPORT-EN GORDIJNRAIL....191
ROLLEN VOOR TRANSPORT-EN KABELRAIL....192
ROLSNAPSLOTEN 2577....57
ROND BUIS....221
ROND-HOEKPROFIELEN....220
ROZETTEN 3481....37, 39, 45
RUBBERPAKKINGEN massief....296
RUBBERPAKKINGEN rond....296
RUBBERPAKKINGEN zelfklevend....296
RUBBERPAKKINGEN zwaar....296
RUBBERPAKKING VOOR MANGATDEKSEL....305
RUBBERS Voor deurbuffers met valhaak....141

S

SCHARNIEREN met rechte hoeken type 1103....233
SCHARNIEREN met vaste pen....234
SCHARNIER RVS 8233....232
SCHARNIER RVS 8567....232
SCHARNIER RVS 8568....263
SCHARNIER RVS 8569....263
SCHARNIER RVS 8674....233
SCHARNIER RVS 8675....233
SCHARNIER RVS 8676....233
SCHARNIER RVS 8677....233
SCHARNIER RVS 8678....233
SCHARNIER RVS 8896....233
SCHARNIER RVS 8901....232
SCHARNIER RVS 8902....232
SCHARNIER RVS 8903....232
SCHARNIER RVS 8904....233
SCHARNIER RVS 8919....233
SCHARNIER RVS 814159....232
SCHARNIER RVS 814160....232
SCHARNIER RVS 814161....232
SCHARNIER RVS 814163....232
SCHARNIERSTUKKEN 2300....148
SCHEEPSGRENDELS....75
SCHEEPSGRENDELS 2512....75
SCHEEPSKETTINGEN....204
SCHEEPSLUIK/RAAM-UITZETTER telescopisch met knop....117
SCHEEPSLUIK/RAAM-UITZETTER telescopisch met moer....117
SCHEEPSPAUMELLES....239
SCHEEPSPAUMELLES klassiek model....238
SCHEEPSRAAM-UITZETTER....116
SCHEEPSROOSTERS 2534....158
SCHEEPSROOSTERS RVS....158
SCHEEPSSCHARNIEREN GSV 145A met losse pen....235
SCHEEPSSCHARNIEREN GSV 193 AVL met losse pen....235
SCHEEPSSCHARNIEREN GSV 194AS met losse pen....235

SCHEEPSSCHARNIEREN GSV met vaste pen 145 234
SCHEEPSSCHARNIEREN met losse pen zwaar 235
SCHEEPSSCHARNIEREN met sierknop vaste pen 235
SCHEEPSSCHARNIEREN met vaste pen licht 235
SCHEEPSSCHARNIEREN met vaste pen zwaar 234
SCHEEPSSCHARNIEREN ONI met vaste pen 234
SCHEIDINGSSTANG Dispensa 106
SCHILDEN 17, 25, 34, 36
SCHILDEN RVS 20
SCHOEPENROOSTERS 2537 158
SCHOEPENROOSTERS ALUMINIUM 6mm 159
SCHOEPENROOSTERS ALUMINIUM 12mm 159
SCHOEPENROOSTERS kunststof 160
SCHOEPENROOSTERS met grote schoep 159
SCHOEPENROOSTERS RVS 158
SCHOTELVEREN 283
SCHOTEN VOOR KNOPSLOTEN 46
SCHROEFDUIM houtdraad 210
SCHROEFDUIM houtdraad 210
SCHROEFDUIM Zwaar, houtdraad 210
SCHROEFHAAK houtdraad 210
SCHROEFHAAK houtdraad 210
SCHROEFHAAK houtdraad 210
SCHROEFHAAK, houtdraad 210
SCHROEFOGEN houtdraad 209
SCHROEFOGEN houtdraad 209
SCHROEFOGEN houtdraad 209
SCHROEFOGEN houtdraad 209
SCHROEFOGEN metaaldraad 209
SCHROEFOGEN metaaldraad 209
SCHROEFOGEN voor gasveren 308
SCHROEVEN voor pianoscharnieren 266
SCHUIFDEURBESLAG Duoral 193
SCHUIFDEURBESLAG Monoral 193
SCHUIFDEURBESLAGSET Double top 181
SCHUIFDEURBESLAGSET Husky 183
SCHUIFDEURBESLAGSET Marathon 182
SCHUIFDEURBESLAGSET Phantom 182
SCHUIFDEURBESLAGSET Single top 181
SCHUIFDEURBESLAGSET Slipper 181
SCHUIFDEURBESLAG Slide - line 56 196
SCHUIFDEURBESLAG Top - line 1 193
SCHUIFDEURBESLAG Top - line 22 194
SCHUIFDEURBESLAG Top - line 25 194
SCHUIFDEURBESLAG Top - line 27 194
SCHUIFDEURGELEIDING STB-11 Onder 194
SCHUIFDEURGELEIDING STB-12 Onder 195
SCHUIFDEURGELEIDING STB-15 Onder 195
SCHUIFDEURGELEIDING STB-35 Onder 195
SCHUIFDEURGLIJDERS 200
SCHUIFDEUR MEUBELCILINDERSLOTEN 2960 56
SCHUIFDEUR MEUBELCILINDERSLOTEN 6900 56
SCHUIFDEURPROFIELEN 199, 200
SCHUIFDEURRAILS Kroon 80K 187
SCHUIFDEURRAIL STB-11 194
SCHUIFDEURROLLEN 199
SCHUIFDEURROLLEN Slide - line 55 195
SCHUIFDEURSET Comer 40 190
SCHUIFDEURTREKKING 199
SCHUIFDEURTREKRINGEN 69
SCHUIFHAKEN 0591 152
SCHUIFLADEN COMPLEET Innotech 96
SCHUIFLUIKPROFIELEN 199
SCHUIFROOSTERS 160

SCHUIFROOSTERS 704 160
SCHUIFROOSTERSETS 160
SCHUIFROOSTERS met schuifnok en koord 161
SCHUIFSLOT RVS type 814064 63
SCHUIFWANDGELEIDERS QUADRO 92
SERVICE KIT CT-06S 177
S-HAKEN 207
SIERKAPPEN model A 259
SIERKAPPEN model B 259
SJORPLATEN 491 70
SJORPLATEN 8264 70
SJORRINGEN 3159 70
SLAGLETTERS voor CE-plaatjes 10
SLAGLIJNKOORDEN Voor slaglijnmolens 204
SLANG MET SPIRAAL 32MM 178
SLANGTULE 1” x 25mm 178
SLEUTELHAKEN houtdraad 211
SLEUTELKASTEN K100 166
SLEUTELKASTEN RL 166
SLEUTELKLUIS met cijfercombinatie 166
SLEUTELKLUIS TECHNOMAX 166
SLEUTELPLATEN messing 49
SLEUTELPLATEN messing voor meubelsloten 50
SLEUTELROZETTEN 47
SLEUTELS voor luiksluitingen 65
SLINGERLIJSTHOUDERS 2024 118
SLINGERLIJSTHOUDERS 4730 118
SLUITBEUGELS 74
SLUITHAAK / -LIP voor Corbin inboorcilinders 55
SLUIT-INZETSTUKKEN 53
SLUITKASTEN 922 30
SLUITKASTEN 924 29
SLUITKASTEN 3225 33
SLUITKASTEN 3230 32
SLUITLIP RVS voor luiksluitingen 65
SLUITNOKKEN voor koelkastsluitingen 64
SLUITPLAAT mini 60
SLUITPLATEN 51, 61
SLUITPLATEN 923 27
SLUITPLATEN 923 30
SLUITPLATEN 923F 27
SLUITPLATEN 925 29
SLUITPLATEN 925 27
SLUITPLATEN 969 43
SLUITPLATEN 1069SK 42
SLUITPLATEN 2556 voor meubelsloten 54
SLUITPLATEN 3226 16
SLUITPLATEN 3226 33
SLUITPLATEN 3226F 16
SLUITPLATEN 3241 18
SLUITPLATEN 3241 32
SLUITPLATEN 3241 35
SLUITPLATEN 4026 24
SLUITPLATEN 4026 24
SLUITPLATEN 5626 19
SLUITPLATEN 5626F 20
SLUITPLATEN voor grendels 77
SLUITPLATEN voor meubelsloten 54
SLUITPOTTEN 78
SPANSCHROEVEN 207
SPONNINGBUFFERS 143
SPONNINGBUFFERS insteek 142
STAALDRAADKLEMMEN Plat model 207
STAALDRAADKLEMMEN U-model 207

STAALDRAADTOUW 203
STAALDRAADTOUWEN PVC bekleed 203
STAALDRAADTOUW RVS 203
STAARTMOEREN 7681 MESSING 287
STAARTMOEREN 7681 RVS 288
STAARTSCHARNIEREN geperst vlak 242
STAARTSCHARNIEREN messing 242
STAARTSCHARNIEREN messing gepolijst 242
STAARTSCHARNIEREN messing verchroomd 242
STAARTSCHARNIEREN messing verchroomd 242
STAARTSCHARNIEREN RVS 263
STAARTSCHARNIEREN RVS 265
STAARTSCHARNIEREN RVS 265
STAARTSCHARNIEREN RVS 8235 263
STAARTSCHARNIEREN RVS 8236 263
STAARTSCHARNIEREN RVS 8570 263
STAARTSCHARNIEREN RVS 8571 263
STAARTSCHARNIEREN RVS 8572 263
STAARTSCHARNIEREN RVS 8573 264
STAARTSCHARNIEREN RVS 8574 264
STAARTSCHARNIEREN RVS 8575 264
STAARTSCHARNIEREN RVS 8576 264
STAARTSCHARNIEREN RVS 8577 264
STAARTSCHARNIEREN RVS 8578 264
STAARTSCHARNIEREN RVS 8900 264
STAARTSCHARNIEREN RVS Gegoten 8231 264
STAARTSCHARNIER RVS 8234 264
STAARTSCHARNIER RVS 8429 265
STAARTSCHARNIER RVS 8430 265
STAARTSCHARNIER RVS 8824 265
STAARTSCHARNIER RVS met verzet 8237 265
STABILISATOR Dispensa 106
STABILISATOR Dispensa voor paneelfrontplaten 106
STATIEVEN 2800 149
STELSCHROEVEN Voor Intermat 9956 245
STELVOETEN kunststof 108
STELVOETEN STAAL M8 109
STELVOETEN STAAL M10 109
STIFTPAUMELLES type 717 238
STOELSJORRINGEN 540 70
STOELSJORRINGEN 541 70
STOELTJESPROFIELEN 221
STOKHAKEN 86
STUURHUISDAKTREKKERS type 7229 86
STUURHUISDAKTREKKERS type 7502 86
STUURHUISHOEKVASTZETTERS 86
STUURHUISRAAM-UITZETTERS 116
STUURHUISRAAM-UITZETTERS uit profiel 116

T

TAFELBLADHOUDER 118
TAFELBLADHOUDER klapbaar 118
TAFELBLADPROFIELEN 118
TAFELBLADSCHARNIER 8670 241
TAFELBLADSCHARNIER 8671 241
TAFELBLADSCHARNIER 8897 241
TAFELBLADSCHARNIER 814158 242
TAFELBLADSCHARNIEREN 135 241
TAFELBLADSCHARNIEREN 137 241
TAFELBLADSCHARNIEREN 149 241
TAFELBLADSCHARNIEREN Markant 6 242

TAFELBLADSCHARNIEREN vlak 241
TAFELPOOTVERBINDINGEN 118
TAFELPOTEN 117
TAFELRANDPROFIELEN 220
TAP CT-15 176
T-BOL 147
TEGENPLATEN 2300 148
TEGENPLATEN 2800 149
T-FITTINGEN 146
T-FITTINGEN met uitgang 146
TOCHTBANDEN 231
TOCHTSTRIPPEN ELLENFLEX D 231
TOCHTSTRIPPEN ELLENFLEX K 231
TOCHTSTRIPPEN voor schuifdeuren 199
TOILETBESLAG 47
TOILETGARNITUUR 78
TOILETKASTEN met 1 spiegeldeur 179
TOILETKASTEN met dubbele spiegeldeuren 179
TOILETOVERSLAGSLUITINGEN 79
TOILETSLEUTELS 49
TONROLSLOTEN 3401Z 46
TOPSIDE SET Innotech 97
TORPEDOVENTILATOREN 158
T-PROFIELEN 220
TRAMKLINKJES 56
TRAPEZIUM - VERBINDINGS BESLAGEN TZ 4 112
TRAPINLEGPROFIEL BLOK 222
TRAPINLEGPROFIEL T 222
TRAPKANTPROFIELEN 222
TRAPKANTPROFIELEN Aluminium met rubber 222
TRAPPENBOOR CT-07, 16,8mm voor PC-F1 175
TRAPTREDEN 202
T-SCHROEVEN 289
TUIMELPENNEN MESSING 294
TUIMELPENNEN RVS 294
TV DRAAIPLATEAUS gedeeltelijk uittrekbaar 120
TV DRAAIPLATEAUS uittrekbaar 120
TV-LIFT voor flatscreens tot 50 kg 120
TV-LIFT voor flatscreens tot 100 kg 120

U

U-PROFIELEN 221

V

VEILIGHEIDSKOGELLAGERSCHARNIEREN met rechte hoeken 236
VEILIGHEIDSKOGELLAGERSCHARNIEREN met ronde hoeken 236
VENSTERBANKDRAGERS 124
VENTIEL ROOSTER PVC 163
VENTIELROOSTER RVS 163
VENTILATIEROOSTER met vliegengaas 162
VENTILATIEROOSTER OPEN 162
VENTILATIEROOSTER RVS BOL 162
VENTILATIEROZETTEN 160
VENTILATIESTRIP 30mm 161
VENTILATIESTRIP 60mm 161
VENTILATIESTRIP 80mm 161
VENTILATIESTRIP 100mm 161
VERBINDERS Everfix 112
VERBINDINGSHOEKEN 113

VERBINDINGSSCHROEVEN DU 232 ... 111
VERBINDINGSSCHROEVEN DU 265 ... 110
VERBINDINGSSCHROEVEN DU 279 ... 111
VERBINDINGSSCHROEVEN DU 427 ... 110
VERBINDINGSSCHROEVEN DU 427 ... 110
VERBINDINGSSCHROEVEN DU 644 ... 111
VERBINDINGSSCHROEVEN M4 ... 113
VERBINDINGSSCHROEVEN M6 ... 113
VERBINGSSTUKKEN 2800 ... 149
VERLENGBUSJES ... 48
VERLICHTINGSARMATUREN ... 179
VERLOOPBUSJES Voor krukstiften ... 48
VICTORKETTINGEN ... 204
VINGERRINGEN ... 58
VINGERSNAPPERS ... 58
VLAKKE SCHUIVEN RVS ... 74
VLAMKERENDE ROOSTERS ... 298
VLEUGELSCHROEVEN ... 289
VLOERMATOMRANDINGEN ... 202
VLOERMATTEN Cocos ... 203
VLOERMATTEN Rubber ... 202
VLOERPROFIELEN ... 171
VLOERROOSTERKLEMMEN ... 202
VLOERROOSTERS ... 202
VOETSTEUN gebogen ... 147
VOUWDEURGARNITUUR Wing - line 77 ... 197
VOUWDEURGARNITUUR Wing - line 170 ... 198
VOUWDEURGARNITUUR Wing - line 230 ... 198

W

WANDASBAKKEN met deksel ... 178
WANDDRAGERS dubbel ... 190
WANDGARDEROBE STAAND RVS ... 157
WANDGARDEROBE STAAND V MODEL RVS ... 157
WANDHOUDERS 2300 ... 148
WANDRAILSYSTEEM Element dubbel ... 122
WANDRAILSYSTEEM Element Enkel ... 123
WANDSTEUNEN Gardelux 55mm ... 150
WANDSTEUNEN Gardelux 103mm 1 ... 151
WANDSTEUNEN Gardelux 103mm 3 ... 151
WANDSTEUNEN Gardelux 157mm 4 ... 151
WANTSPANNERS ... 206
WASLIJNDRAAD STEELEX ... 203
WIELEN VOOR BODEMBALKGARNITUREN Systema top 2000 ... 101
WINDHAKEN 63R ... 85
WINDHAKEN rammelvrij ... 86
WINDHAKEN RVS 8318 ... 86
WINKELKLUIZEN TRONY GOLD ... 166

Z

ZEEPBAKJES ... 180
ZEER ZWARE INSTEEK SCHUIFDEURSLOTEN 3248 ... 41
ZEER ZWARE INSTEEK SCHUIFDEURSLOTEN 3248Z ... 41
ZEEWATERBESTENDIG ... 13
ZEGELPLAATJES 509 ... 55
ZEGELPLAATJES 3170 ... 55
ZIJGELEIDERS ... 94
ZIJLIPPEN GEBOGEN ... 294
ZIJLIPPEN RECHT ... 293

ZIJLIPPEN RVS voor aanlasstellen 7685 ... 293
ZIJLIPPEN RVS voor aanlass tellen 7685 gebogen ... 294
ZIJLIPPEN STAAL voor aanlasstellen 7685 ... 293
ZIJLIPPEN STAAL voor aanlasstellen 7685 gebogen ... 294
ZIJPLAATBEVESTIGINGSPENNEN voor gasveren ... 308
ZIJWANDSYSTEEM FRONTLADEN SETS hoog Innotech ... 96
ZIJWANDSYSTEEM FRONTLADEN SETS Innotech ... 96
Z- PROFIELEN ... 221
ZUIGKORVEN ... 298
ZWARE INSTEEKCILINDERKASTSLOTEN 3801ZR ... 19
ZWARE INSTEEKCILINDERSLOTEN 3801Z ... 19
ZWARE INSTEEKCILINDERSLOTEN 3810Z ... 18
ZWARE INSTEEKLOOPSLOTEN 3810F ... 20
ZWARE INSTEEK SCHUIFDEURSLOTEN 3201SH ... 39
ZWARE INSTEEK SCHUIFDEURSLOTEN 3201SZ ... 39
ZWARE INSTEEKSLOTEN 1172Z ... 18
ZWARE INSTEEKSLOTEN 3211F ... 16
ZWARE INSTEEKSLOTEN 3211H ... 15
ZWARE INSTEEKSLOTEN 3211K ... 16
ZWARE INSTEEKSLOTEN 3211Z ... 15
ZWARE INSTEEKTOILETSLOTEN 3896K ... 19

Index

115419 10
115431 10
163840 252
163841 252
163862 252
163864 252
163870 252
163871 252
163873 252
163873 252
177761 65
177763 65
180740 237
192456 179
240187 252
252280 306
252281 306
252282 306
252290 306
252291 306
252293 306
252294 306
252295 306
252297 306
300531 217
300540 217
300542 217
300544 217
300546 217
300550 217
300551 217
300566 217
301732 296
304005 205
304102 204
304499 205
304500 205
304513 205
304514 205
304515 205
304516 205
304518 205
304520 205
304598 205
304599 205
304600 205
304610 205
304612 205
304616 205
304750 205
304799 205
304800 205
304802 205
304810 204
304995 224
304997 225
305000 225
305001 225
305005 225
305006 225
305017 225
305018 225
305019 225
305020 225
305021 225
305053 225
305065 226
305078 226
305079 226
305080 226
305081 226
305084 231
305087 226
305088 227
305089 227
305090 227
305093 228
305094 228
305098 227
305100 228
305103 228
305114 229
305116 229
305121 229
305125 230
305130 230
305131 230
305149 223
305150 223
305151 223
305152 223
305153 223
305155 223
305156 223
305160 223
305161 223
305163 224
305165 224
305167 224
305171 231
305172 231
305186 231
305187 231
305190 231
305250 64
306000 218
306001 218
306003 218
306005 218
306007 218
306009 218
306012 218
306016 218
306017 218
306018 218
306022 218
306024 218
306026 218
306049 218
306050 220
306051 220
306055 220
306060 220
306065 220
306067 220
306069 220
306070 220
306072 220
306075 220
306076 220
306077 220
306078 220
306079 220
306080 220
306084 220
306085 220
306086 220
306087 220
306088 220
306089 220
306095 220
306105 171
306105 220
306110 171
306110 220
306120 220
306145 220
306146 220
306150 220
306155 220
306157 220
306160 220
306161 220
306174 221
306176 221
306180 221
306181 221
306190 221
306192 221
306200 222
306205 222
306206 222
306207 222
306209 222
306210 222
306215 222
306216 222
306253 222
306255 222
306260 222
306261 222
306263 222
306264 222
306266 221
306267 221
306268 221
306269 188
306269 221
306269 221
306270 221
306273 221
306275 221
306280 221
306300 63
306305 118
306306 118
306324 220
306335 222
306337 222
306610 222
306615 223
306617 223
306618 223
306619 218
306700 170
306701 170
306710 170
306718 171
306720 171
306735 170
306736 170
306740 170
306741 170
306742 170
306743 170
306745 171
306746 171
306750 171
306751 171
306769 218
306771 218
306772 218
306773 218
306774 218
306775 218
306776 218
306777 218
306779 218
306780 218
306781 218
306830 150
306840 221
306842 221
306844 221
306850 221
314850 203
314852 203
314854 203
314856 203
314858 203
314860 203
314865 203
314866 203
314870 203
314871 203
314872 203
314873 203
314874 203
314885 203
322600 266
322601 266
322602 266
322603 266
328020 306
328220 306
328250 306
328750 306
328754 306
328756 289
328758 289
328760 289
328762 289
328766 289
328776 289
328778 289
328780 289
328806 289
328808 289
328810 289
328812 289
328816 289
328820 289
328836 288
328838 288
328840 288
328842 288
328846 288
328850 288
328865 288
333434 302
334550 302
334600 302
335622 302
336543 302
336545 302
341806 202
341809 202
341810 202
341811 202
341812 202
341814 202
341815 202
341816 202
341817 202
341821 202
341822 202
341823 202
341825 202
341830 202
341836 202
341838 202
341850 202
341858 202
341860 202
341861 202
341862 202
341863 202
341864 202
341865 202
341867 202
341868 202
341869 202
341883 202
341886 202
342006 119
342017 119
342020 108
342021 108
342031 108
342036 108
342111 118
342114 118
342115 118
342128 118
342130 118
342131 118
342132 118
342233 109
342248 211
342249 211
342250 211
342255 211
342257 211
342260 211
342275 211
342276 104
342278 104
342280 104
342281 104
342282 104
342283 104
342298 123
342300 123
342301 123
342302 123
342303 123
342304 123
342305 123
342310 124
342311 124
342312 124
342315 124
342316 124
342317 124
342323 124
342325 123
342326 123
342327 123
342328 123
342335 124
342337 121
342351 120
342352 120
342353 120
342354 121
342355 121
342356 121
342357 121
342358 121
342359 122
342360 121
342361 122
342362 122
342363 122
342364 122
342367 122
342368 122
342380 121
342381 121
342385 121
342386 122
342391 122
342392 122
342394 122
342396 122
342398 119
342400 119
342403 119
342405 119
342425 104
342435 178
342436 178
342437 178
342438 178
342439 108
342440 108
342441 108
342442 108
342443 108
342444 108
342448 108
342452 109
342454 109
342456 109
342457 109
342460 109
342461 109
342462 109
342483 122
342484 122
342486 122
342487 122
342496 123
342500 123
342503 123
342506 123
342509 123
342520 123
342521 123
342523 123
342525 123
342527 123
342529 123
342531 123
342533 123
342534 123
342538 123
342560 122
342562 122
342564 122
342565 122
342566 122
342570 123
342571 123
342572 123
342573 123
342574 123
342575 123
342576 123
342577 123
342605 110
342609 110
342610 110
342611 109
342612 111
342615 110
342616 110
342617 110
342618 110
342620 111
342626 111
342630 112
342633 112
342653 111
342654 111
342656 111
342670 112
342675 112
342677 112
342680 112
342681 112
342696 252
342701 113
342702 113
342721 113
342722 113
342725 112
342726 112
342730 112
342750 113
342753 113
342756 113
342761 108
342763 108
342764 108
342765 108
342770 111
342771 111
342800 113
342802 113
342804 113
342806 113
342808 113
342810 113
342812 113
342814 113
342817 114
342822 113
342826 113
342827 113
342828 113
342835 113
342900 148
342910 148
342917 148
342917 149
342920 148
342920 148
342928 148
342929 148
342935 148
342950 149
342957 150
342959 150
342960 148
342961 149
342963 149
342966 149
342969 149
342974 149
342975 149
342976 149
342977 149
342985 149
342995 150
342996 150
342997 150
343001 150
343003 150
343005 150
343008 150
343010 150
343012 150
343015 151
343020 151
343025 151
343030 151
343033 150
343035 150
343040 151
343041 151
343042 151
343045 151
343046 151
343047 151
343050 151
343051 151
343052 151
343055 151
343056 151
343057 151
343060 151
343061 151
343062 151
343100 151
343115 151
343145 151
343187 152
343188 152
343195 153
343200 145
343202 145
343210 144
343211 144
343220 144
343222 144
343224 144
343226 144
343229 144
343230 144
343232 144
343233 144
343240 144
343242 144
343243 144
343244 144
343246 145
343247 145
343250 145
343260 145
343262 145
343263 145
343265 145
343267 145
343325 145
343326 145
343327 145
343355 150
343402 152
343404 152
343405 152
343406 152
343409 152
343411 152
343412 152
343414 152
343415 152
343416 153
343425 152
345007 203
345009 203
345011 203
345013 87
345013 203
345015 203
345017 203
345019 203
345021 87
345021 203
345025 204
345026 204
345027 204
345075 204
345076 204
345077 204
345078 204
345080 204
345086 204
345122 204
345123 204
345124 204
345125 204
345126 204
345128 204
345130 204
345153 204
345154 204
345155 204
345156 204
345158 204
345160 204
345172 204
345183 204
345184 204
345185 204
345186 204
345405 206
345406 206
345408 206
345410 206
345412 206
345416 206
345420 206
345424 206
345435 206
345436 206
345438 206
345440 206
345442 206
345446 206
345450 206
345454 206
345456 206
345457 206
345458 206
345459 206
345460 206
345501 206
345502 206
345505 206
345506 206
345508 206
345510 206
345512 206
345518 206
345525 207
345526 207
345532 207

345536 207
345540 207
345544 207
345603 207
345604 207
345605 207
345606 207
345610 207
345613 207
345615 207
345616 207
345618 207
345620 207
345622 207
345626 207
345639 207
345640 207
345641 207
345642 207
345643 207
346005 207
346006 207
346007 207
346008 207
346009 207
346010 207
346020 207
346050 208
346052 208
346056 208
346057 208
346058 208
346060 208
346062 208
346065 208
346066 208
346068 208
346073 208
346074 208
346075 208
346081 208
346084 208
346090 208
346095 208
346096 208
346097 208
346098 208
346100 208
346102 208
346202 209
346203 209
346205 209
346208 209
346209 209
346211 209
346214 209
346215 209
346216 209
346218 209
346220 209
346222 209
346224 209
346229 209
346234 209
346236 209
346261 209
346262 209
346263 209
346264 209
346265 209
346270 210
346280 209
346281 209
346282 209
346284 209
346286 209
346288 209
346298 209
346299 209
346300 209
346301 209
346302 210
346303 210
346304 210
346305 210
346306 210
346308 210
346310 210
346315 210
346316 210
346323 210
346324 210
346325 210
346340 210
346341 210
346342 210
346343 210
346344 210
346345 210
346346 210
346353 210
346354 210
346355 210
346356 210
346358 210
346363 210
346364 210
346366 210
346390 209
346392 211
350036 234
350038 234
350042 234
350050 234
350058 240
350065 241
350066 241
350135 234
350295 236
350330 236
350331 236
350332 236
350335 236
351022 238
351023 237
351024 237
351025 237
353103 234
353105 234
353107 234
353109 234
353110 234
353112 234
353113 234
353114 234
353115 234
353117 234
353119 234
353135 234
353136 234
353137 234
353138 234
353141 234
353143 234
353145 234
353147 234
353148 234
353149 234
353151 234
353152 234
353153 234
353162 235
353207 235
353213 235
353217 235
353220 235
353225 235
353235 235
353237 235
353241 235
353243 235
353245 235
353260 235
353261 235
353262 235
353264 235
353266 235
353267 235
353270 234
353285 235
353286 235
353287 235
353290 235
353291 235
353292 235
353325 241
353326 241
353327 241
353333 242
353340 240
353345 241
353346 241
353350 241
353352 241
353355 241
353356 241
353357 240
353358 240
353359 240
353365 242
353367 240
353368 240
353370 239
353371 242
353372 242
353373 242
353375 241
353376 240
353378 240
353379 240
353706 261
353707 261
353708 261
353709 261
353710 261
353711 261
353720 262
353721 262
353722 262
353725 262
353730 261
353731 261
353733 261
353734 261
353735 261
353740 261
353742 261
353760 261
353780 261
353781 261
353790 261
353792 261
353794 261
353806 242
353820 260
353825 260
353829 260
353830 259
353832 259
353845 260
353850 259
353960 238
353970 237
353971 237
354002 239
354003 239
354006 239
354007 239
354019 237
354020 237
354021 239
354022 239
354023 239
354024 239
354025 239
354026 239
354060 238
354061 238
354066 238
354067 238
354080 238
354081 238
354202 239
354203 239
354206 239
354207 239
354260 238
354261 238
354290 239
354291 239
354292 239
354293 239
354300 239
354301 239
354305 239
354306 239
354310 237
354311 237
354315 237
354316 237
354335 237
354336 237
354340 237
354341 237
354504 238
354505 238
354530 237
354531 237
354552 237
355020 266
355025 266
355032 266
355040 266
355050 266
355051 266
355120 266
355125 266
355132 266
355140 266
355141 266
355150 266
355151 266
355250 266
355251 266
356110 262
356111 262
356278 254
356280 254
356282 254
356380 248
356383 249
356384 248
356387 249
356390 248
356393 249
356411 256
356417 256
356418 256
356419 256
356420 256
356421 256
356422 256
356423 256
356424 256
356425 256
356430 257
356432 257
356434 257
356435 257
356436 257
356438 258
356440 258
356443 258
356445 244
356446 244
356447 244
356493 259
356494 259
356495 259
356496 259
356790 244
356795 244
356800 248
356804 248
356842 245
356847 246
356848 246
356849 246
356850 243
356851 243
356852 243
356853 243
356854 243
356855 243
356856 243
356857 243
356858 243
356859 243
356860 243
356861 243
356862 245
356864 245
356865 245
356867 245
356868 245
356871 246
356872 246
356874 246
356876 246
356878 246
356881 246
356885 247
356886 247
356887 246
356888 247
356890 247
356891 247
356892 259
356894 259
356896 259
356898 248
356902 248
356904 248
356906 248
356909 244
356910 244
356911 244
356912 244
356913 244
356914 244
356915 245
356916 245
356917 244
356918 244
356919 244
356920 255
356922 255
356923 255
356925 255
356926 255
356970 249
356979 252
356980 253
356983 254
356984 254
356985 253
356986 254
356987 253
356988 253
357011 255
357012 255
357013 255
357014 255
357015 255
357020 249
357021 249
357022 249
357023 249
357024 249
357025 249
357027 249
357028 249
357029 249
357031 249
357032 249
357033 249
357034 249
357035 249
357040 250
357041 250
357042 250
357043 250
357044 250
357045 250
357046 250
357047 250
357048 250
357049 250
357050 250
357051 250
357052 250
357053 250
357054 250
357060 250
357061 250
357062 250
357063 250
357064 250
357066 251
357067 251
357068 251
357069 251
357070 251
357071 251
357072 251
357073 251
357075 251
357076 251
357077 251
357078 251
357080 251
357081 251
357082 251
357083 251
357085 251
357086 251
357087 251
357088 251
357100 117
357101 117
357102 117
357105 117
357106 117
357110 117
357111 117
357112 117
357120 117
357300 105
357301 105
357302 105
357304 105
357305 105
357306 105
357307 105
357308 105
357309 105
357311 106
357312 106
357313 106
357314 106
357316 106
357317 106
357318 106
357319 106
357320 106
357321 106
357322 106
357325 107
357326 107
357327 107
357328 107
357329 107
357336 107
357337 107
357338 107
357341 107
358020 242
358021 242
358025 242
358026 242
358027 242
358029 242
358316 242
358317 242
358320 242
358322 242
358323 242
358334 265
358335 263
358336 263
358337 264
358338 265
358340 263
358342 263
358348 264
358349 264
358350 265
358352 265
358370 240
358372 240
358380 232
358381 232
358382 232
358383 232
358390 265
358391 265
358392 265
358393 265
358400 232
358401 232
358402 232
358403 232
358410 263
358411 263
358415 263
358416 263
358420 263
358422 263
358424 263
358426 264
358428 264
358430 264
358432 264
358435 264
358436 264
358440 264
358441 264
358445 264
358447 232
358449 232
358501 232
358503 233
358520 232
358521 232
358522 263
358525 233
358526 233
358527 233
358528 233
358529 233
358540 233
358566 233
360895 236
360896 236
361505 71
363350 46
363360 46
363366 46
365015 50
365016 50
365017 50
365018 50
365019 50
365020 50
365021 50
365022 50
365039 50
365045 51
365051 50
365052 50
365060 52
365061 52
365146 51
365162 50
365166 50
365405 51
365406 51
365409 51
365410 51
365420 51
365430 51
365431 51
365440 51
365441 51
365459 51
365460 51
365520 55
365525 55
365530 55
365538 55
365539 55
365540 55
365541 55
365550 55
365551 55
365552 55
365553 55
365570 56
365575 52
365576 52
365578 55
365840 56
365910 54
365913 54
365915 61
365918 51
365918 52
365920 51
365920 54
365940 73
365941 73
365942 73
365945 73
365950 73
365952 73
365954 73
365960 73
365962 73
365980 71
366000 74
366001 74
366004 74
366006 73
366007 73
366008 73
366009 73
366011 71
366012 71
366013 71
366014 71
366015 71
366016 71
366020 72
366021 72
366022 72
366025 72
366053 72
366054 72
366055 72
366056 72

366063 72
366064 72
366065 72
366071 71
366074 71
366075 71
366076 71
366077 71
366081 71
366082 71
366084 71
366085 71
366086 71
366087 71
366088 71
366089 71
366092 71
366094 71
366095 71
366096 71
366113 72
366114 72
366115 72
366155 72
366156 72
366160 71
366165 73
366170 73
366173 73
366288 83
366289 83
366290 83
366292 83
366294 83
366298 83
366300 83
366302 83
366306 83
366308 83
366310 83
366318 83
366320 83
366330 83
366335 83
366340 83
366342 83
366344 83
366347 83
366348 83
366376 84
366378 84
366382 84
366384 84
366385 82
366386 84
366388 82
366390 84
366395 55
366398 55
366419 82
366420 82
366421 82
366430 81
366440 82
366441 82
366442 82
366443 82
366445 82
367010 79
367013 79
367014 79
367015 79
367016 79
367017 79
367028 79
367130 78
367136 78
368105 70
368106 78
368108 78
368230 208
369002 166
369003 166
369004 166
369006 166
369020 166
369030 166
369040 166
369060 166
369070 166
369100 166
369440 164
369465 164
369466 164
369467 164
369468 164
369469 165
369470 165
369471 165
369473 165
369500 166
369510 165
369512 165
369515 165
369545 165
369550 165
369560 165
369570 164
369571 164
369572 164
369573 164
369574 164
369575 164
369594 166
369596 166
372004 57
372005 57
372006 57
372010 57
372014 57
372015 57
372016 57
372017 57
372024 57
372025 57
372026 57
372027 57
372035 58
372035 260
372040 58
372043 57
372044 57
372046 57
372050 57
372052 57
372055 57
372056 57
372070 58
372080 56
372081 56
372084 56
372085 56
372095 57
372096 57
372105 62
372106 62
372108 62
372110 62
372111 62
372112 62
372115 66
372116 66
372117 66
372126 87
372207 56
372208 56
372230 63
372231 77
372235 65
372236 66
372237 63
372238 65
372239 65
372240 56
372241 56
372245 65
372250 58
372253 58
372260 61
372261 61
372272 62
372273 62
372280 60
372281 60
372282 60
372283 60
372284 60
372285 60
372286 60
372287 60
372288 60
372309 62
372310 62
372311 62
372315 62
372330 62
372331 62
372334 62
372369 62
372370 62
372371 62
372372 62
372373 66
372374 66
372375 61
372376 61
372378 62
372379 62
372395 63
372396 63
372399 63
372400 63
372408 58
372420 56
372421 56
372429 56
372430 56
372431 65
372432 65
372433 65
372435 65
372436 65
372438 65
372439 65
372440 64
372445 64
372447 64
372448 64
372449 64
372450 65
372452 65
372457 65
372460 70
372461 70
372465 70
372466 70
372470 63
372473 63
372475 63
372485 63
372488 63
372490 64
372491 64
372492 64
372493 64
372495 64
372501 64
372502 64
372503 64
372504 64
372506 114
372507 115
372508 115
372510 115
372511 115
372512 115
372513 115
372514 115
372515 115
372516 115
372518 115
372519 115
372520 116
372525 115
372528 115
372530 116
372531 116
372533 114
372535 114
372536 114
372539 115
372540 115
372541 115
372542 115
372546 115
372547 115
372550 115
372551 115
372552 115
372560 115
372565 116
372567 116
372570 116
372571 116
372590 116
372592 114
372593 114
372595 116
372596 116
372597 116
372598 116
372600 114
372710 308
372711 308
372712 308
372713 308
372715 308
372716 308
372717 308
372720 308
372721 308
372722 308
372725 308
372726 308
372730 308
372731 308
372735 308
372736 308
372737 308
372740 308
372741 308
372742 308
372971 75
372972 75
373030 75
373038 77
373039 77
373040 77
373045 77
373104 74
373106 74
373107 74
373108 74
373109 74
373110 74
373112 74
373114 74
373116 74
373120 74
373122 74
373140 74
373142 74
373150 74
373165 77
373170 77
373204 77
373206 75
373208 75
373209 77
373212 75
373213 75
373214 77
373216 75
373217 75
373218 75
373219 77
373222 75
373223 75
373225 75
373226 75
373228 75
373229 75
373250 76
373251 76
373255 75
373256 75
373260 75
373263 75
373270 75
373273 75
373275 75
373276 75
373278 75
373280 75
373320 77
373321 78
373322 77
373325 77
373327 77
373329 78
373330 77
373332 77
373342 78
373348 78
373350 78
373352 78
373405 78
373406 78
373415 79
373419 79
373421 79
373460 77
373461 77
373464 77
373465 77
374063 85
374070 86
374080 86
374082 86
374085 153
374086 153
374088 84
374090 85
374091 85
374092 85
374105 84
374107 84
374110 84
374112 84
374115 84
374120 84
374135 84
374137 84
374140 84
374142 84
374145 84
374147 84
374165 85
374167 85
374172 85
374175 85
374177 85
374178 85
374185 85
374187 85
374190 85
374192 85
374195 85
374196 85
374197 85
374203 85
374206 85
374207 85
374213 85
374214 85
374220 85
374221 85
374222 85
374223 85
374224 85
374605 117
374606 117
374611 117
374612 117
374615 117
374616 117
374618 117
374619 117
374620 117
374626 117
374630 117
374650 116
374651 116
374655 116
374911 86
374912 86
374913 86
374915 86
374923 53
374930 52
374931 53
374932 53
374933 53
374934 53
374935 53
374936 53
374937 54
374938 54
374941 54
374942 54
374946 53
374955 52
374958 54
374960 59
374960 104
374961 59
374961 104
374962 59
374964 61
374965 61
374966 59
374967 59
374968 58
374969 58
374970 58
374971 60
374972 61
374973 61
374974 61
374975 61
374976 60
374978 54
374980 59
374985 59
374987 59
374988 59
374989 59
374990 61
374991 60
374992 61
374993 61
374994 61
374996 61
374998 61
374999 61
375205 142
375206 142
375207 142
375208 142
375209 142
375210 142
375211 142
375213 142
375214 142
375215 142
375217 142
375218 143
375220 142
375225 142
375225 255
375230 143
375234 143
375235 143
375236 143
375237 142
375238 142
375269 141
375270 141
375271 141
375272 141
375275 142
375280 141
375290 141
375305 140
375306 140
375307 140
375308 140
375309 140
375310 141
375311 141
375312 141
375313 141
375318 141
375325 141
375327 141
375329 140
375330 141
375335 139
375337 140
375345 140
375350 140
375351 140
375351 140
375355 139
375356 139
375357 139
375360 139
375361 139
375370 140
375371 140
375372 140
375376 140
375377 140
375378 140
375385 140
375386 140
375390 143
375392 143
375393 143
375395 143
375397 143
375400 143
375401 143
375402 143
375403 143
375405 143
375407 143
375408 143
375410 139
375420 139
375421 139
375423 139
375425 138
375426 138
375427 139
375430 139
375431 138
375540 82
375545 82
375550 79
375552 79
375556 80
375558 80
375560 80
375562 80
375564 80
375566 80
375580 80
375581 79
375582 80
375586 80
375587 80
375589 79
375590 80
375591 80
375594 80
375595 80
375596 79
375597 80
375598 79
375599 80
375602 86
375603 86
375610 86
375611 86
375620 86
375625 86
375635 86
375650 81
375651 81
375652 81
375670 81
375671 81
375672 81
375673 81
375674 81
375675 81
375676 81
375677 81
375678 81
375690 81
375691 81
375692 81
375720 82
375725 82
375726 82
375727 82
375728 82
375750 80
375752 80
375754 80
375760 81
375762 81
375764 81
375767 81
375770 80
375772 80
375773 80
375780 81
375782 81
375784 81
375786 81
375787 81
375788 81
375789 81
375810 87
375811 87
375813 87
375815 87
375816 87
375817 87
375820 87
375832 87
379003 132
379004 132
379005 132
379009 135
379010 132
379018 134
379020 133

379033 132
379061 136
379063 136
379067 135
379069 136
379070 136
379071 136
379080 134
379081 134
379083 133
379086 134
379090 133
379091 134
379093 133
379094 134
379095 134
379100 135
379102 135
379125 132
379125 133
379127 132
379127 133
379128 132
379128 133
379132 134
379132 134
379147 136
379147 136
379149 136
379160 136
379183 136
379185 135
379185 136
379187 135
379187 136
379201 138
379202 138
379203 138
379204 138
379225 138
379231 138
379232 138
379233 138
379236 138
379245 138
379280 137
379281 137
379285 138
379290 138
379403 137
379404 137
379405 137
379406 137
379413 137
379414 137
379415 137
379416 137
379423 137
379424 137
379425 137
379426 137
379450 137
379451 137
379455 137
379456 137
379462 137
379463 137
379470 137
379471 137
380211 49
380215 49
380222 49
380223 49
380224 49
384010 50
384011 50
384040 49
384041 49
384045 49
384046 49
384090 50
384091 50
384190 129
384191 129
384195 129
384201 128
384203 128
384204 128
384205 128
384206 128
384207 129
384222 129
384223 129
384224 129
384227 128
384230 128
384249 129
384249 132
384250 129
384250 132
384251 132
384321 260
384322 260
384400 125
384401 125
384415 126
384416 126
384470 125
384471 125
384492 126
384493 126
384500 130
384501 130
384502 130
384505 130
384506 130
384507 130
384508 131
384509 131
384515 131
384516 131
384517 131
384520 131
384521 131
384522 131
384523 131
384525 131
384530 131
384531 131
384532 131
384535 131
384536 131
384540 131
384550 130
384551 130
384552 130
384553 130
384554 130
384560 130
384561 130
384562 130
384563 130
384567 130
384568 130
384572 130
384573 130
384574 130
384575 130
384580 130
384581 130
384601 126
384602 126
384603 126
384604 126
384608 131
384640 69
384641 69
384645 69
384650 69
384680 60
384685 60
384686 60
384687 60
384690 60
384691 60
384692 60
384710 58
384711 58
384713 58
384714 58
384725 127
384730 127
384735 127
384740 127
384742 127
384745 127
384750 127
384756 127
384761 127
384765 127
384780 68
384781 68
384782 67
384785 66
384786 67
384787 66
384789 68
384790 66
384791 66
384792 66
384793 66
384796 68
384798 67
384799 67
384801 68
384802 68
384803 68
384804 68
384806 68
384807 67
384812 68
384813 68
384814 68
384818 68
384820 68
384830 67
384831 67
384832 67
384848 67
384850 67
384851 67
384860 68
384865 68
384884 69
384884 199
384885 69
384885 199
384892 70
384900 68
384904 70
384906 70
384918 286
384920 286
384923 286
384926 286
384936 70
384938 70
384950 70
384955 70
385000 59
385001 59
385002 59
385003 59
385010 59
385011 59
385012 59
385013 59
385020 59
385021 59
385022 59
385023 59
386005 180
386010 179
386012 179
386015 179
386020 180
386021 180
386025 180
386026 180
386027 180
386031 180
386043 180
386044 180
386055 152
386060 153
386063 153
386065 154
386066 154
386069 154
386072 155
386074 155
386080 156
386081 156
386082 156
386083 156
386084 156
386085 156
386086 156
386087 156
386088 156
386089 156
386090 156
386091 157
386092 157
386095 157
386100 153
386103 154
386105 154
386108 154
386109 154
386110 154
386112 154
386125 155
386126 155
386152 155
386153 155
386155 154
386160 155
386161 155
386162 155
386165 155
386174 155
386175 155
386176 155
386180 156
386181 155
386182 152
386204 153
386206 153
386207 153
386211 153
386213 153
389038 178
389050 179
389051 179
389052 179
389055 179
389056 179
389072 180
389082 180
389084 180
389406 163
389409 79
389618 252
389619 252
389620 193
389621 193
389624 193
389625 193
389628 193
389629 193
389633 193
389636 192
389675 191
389700 189
389705 190
389711 190
389712 190
389715 191
389718 191
389721 191
389722 191
389726 190
389727 190
389730 189
389731 189
389732 189
389734 189
389735 190
389736 190
389740 190
389741 190
389742 191
389745 191
389746 191
389749 191
389753 191
389756 191
389760 192
389761 192
389764 191
389765 192
389770 189
389771 189
389772 189
389775 190
389776 190
389779 190
389782 190
389783 190
389784 191
389785 190
389787 191
389790 191
389793 191
389794 191
389797 192
389798 192
389801 189
389802 189
389803 189
389806 190
389807 190
389810 190
389811 190
389814 190
389815 190
389816 191
389817 190
389818 191
389819 191
389821 191
389824 191
389825 191
389828 192
389829 192
389839 190
389860 192
389861 192
389868 192
389869 192
389871 192
389881 192
389885 193
390002 199
390005 199
390008 199
390010 199
390012 199
390026 199
390027 199
390030 199
390031 199
390032 199
390039 199
390040 199
390045 192
390050 200
390051 200
390054 200
390055 200
390058 200
390059 200
390060 200
390061 200
390062 200
390063 200
390064 200
390065 200
390066 200
390067 200
390070 199
390072 199
390073 199
390075 201
390076 201
390077 201
390078 201
390079 201
390080 201
390083 201
390084 201
390085 201
390086 201
390089 201
390095 201
390098 201
390099 201
390100 193
390105 193
390106 193
390108 193
390109 193
390110 195
390111 194
390115 194
390116 194
390125 195
390130 195
390135 195
390136 195
390139 194
390140 194
390144 194
390145 194
390146 194
390150 194
390153 194
390155 194
390157 194
390158 194
390159 194
390159 196
390160 195
390161 195
390165 195
390167 196
390169 195
390170 195
390171 195
390172 195
390173 195
390174 195
390175 195
390177 195
390178 196
390179 196
390190 198
390191 198
390210 198
390218 198
390220 197
390222 197
390225 197
390226 197
390240 187
390241 187
390245 187
390250 187
390252 187
390253 187
390255 187
390256 187
390257 187
390259 187
390261 187
390263 187
390264 187
390269 187
390280 183
390281 183
390284 183
390290 184
390291 184
390292 184
390300 184
390301 184
390302 184
390304 184
390305 184
390310 184
390311 184
390312 184
390313 185
390314 185
390315 185
390330 185
390331 185
390332 185
390340 185
390342 185
390350 185
390351 185
390352 185
390360 185
390361 185
390362 185
390363 185
390370 185
390374 183
390375 183
390410 186
390415 186
390425 186
390426 186
390430 186
390442 182
390444 182
390448 182
390501 188
390505 188
390510 188
390511 188
390520 188
390550 188
390555 188
390556 188
390560 188
390562 188
390570 188
390572 188
390650 182
390651 182
390652 182
390653 182
390654 182
390655 182
390656 182
390657 182
390658 182
390660 183
390661 183
390662 183
390664 181
390665 181
390666 181
390666 181
390674 181
390675 181
390676 181
390684 181
390685 181
390686 181
390688 181
390689 181
390690 181
390695 181
390705 92
390707 92
390708 94
390708 100
390709 88
390710 88
390711 88
390712 88
390713 88
390714 88
390715 88
390716 88
390717 88
390718 88
390719 88
390720 89
390721 89
390722 89
390723 89
390724 89
390725 89
390726 89
390727 89
390728 89
390729 89
390730 89
390731 89
390735 93
390753 93
390754 93
390755 93
390756 93
390757 93
390758 93
390759 93
390760 92
390761 92
390762 92
390763 92
390764 92
390765 92
390766 92
390767 92
390770 92
390771 92
390772 92
390773 89
390774 89
390775 89
390776 89
390778 89
390783 89
390784 89
390785 89
390790 89
390791 89
390792 93
390793 93
390794 93
390795 93
390796 93
390797 93
390836 100
390845 120
390847 120
390848 120
390850 93
390870 93
390874 93
390876 93
390880 120
390891 94
390892 94

390893 94
390894 94
390895 94
390896 94
390897 94
390900 91
390901 91
390902 91
390906 91
390907 91
390908 91
390909 91
390910 91
390911 91
390915 94
390916 94
390921 92
390922 92
390925 91
390928 94
390930 92
390932 90
390933 90
390934 90
390935 90
390936 90
390937 90
390938 90
390940 90
390941 90
390942 90
390943 90
390944 90
390945 90
390947 90
390948 90
390976 94
390977 94
390978 94
390992 100
392120 101
392124 101
392127 102
392128 102
392130 102
392130 102
392131 102
392133 102
392134 102
392135 102
392136 102
392140 102
392141 103
392144 103
392146 103
392147 103
392148 102
392150 104
392152 101
392154 101
392160 103
392162 102
392163 103
392164 103
392165 103
392166 103
392170 103
392171 103
392186 103
392189 103
392201 101
392203 101
392204 101
392220 104
392270 103
392510 95
392511 95
392512 95
392514 95
392516 95
392518 95
392519 95
392520 99
392526 95
392556 98
392560 98
392561 98
392562 98
392564 98
392566 98
392568 98
392569 98
392634 97
392636 97
392700 96
392702 96
392704 96
392706 96
392708 96
392712 96
392716 96
392720 96
392780 96
392781 96
392782 96
392783 96
392784 96
392785 96
392786 96
392798 96
392799 96
392800 96
392801 96
392802 96
392803 96
392805 95
392807 97
392808 97
392809 97
392810 97
392811 97
392812 97
392814 97
392815 97
392817 97
392819 97
392820 97
392821 97
392822 97
392823 97
392824 97
392825 97
392826 97
392830 98
392831 98
392832 98
392833 98
392834 98
392838 98
392839 98
392840 98
392841 97
392842 97
392850 99
392851 95
392852 95
392854 95
392855 95
392857 95
392858 95
392860 95
392863 95
392869 96
392870 96
392871 96
392985 99
392992 98
392994 98
392996 98
392997 98
392999 98
393039 161
393040 159
393041 159
393042 159
393045 159
393050 159
393052 159
393053 159
393054 159
393055 159
393058 159
393059 159
393060 159
393070 159
393075 159
393076 159
393077 159
393078 159
393079 159
393080 159
393085 159
393090 159
393100 159
393101 159
393105 159
393106 159
393116 158
393117 158
393136 158
393137 158
393145 158
393148 158
393205 159
393206 159
393207 159
393208 159
393209 159
393210 159
393211 159
393225 159
393226 159
393227 159
393228 159
393229 159
393230 159
393233 159
393300 160
393302 160
393303 160
393304 160
393306 160
393312 160
393316 160
393320 160
393325 160
393330 160
393331 160
393332 160
393333 160
393339 161
393340 161
393343 160
393345 162
393347 162
393348 160
393349 160
393350 161
393352 161
393354 161
393355 162
393360 162
393365 160
393366 160
393367 160
393368 160
393390 162
393391 162
393395 162
393397 162
393399 163
393410 160
393415 160
393430 163
393431 163
393435 162
393436 162
393437 162
393448 158
393450 158
393451 158
393452 158
393453 158
393460 158
393461 158
393462 158
393463 158
393480 158
393481 158
393485 158
393486 158
393487 158
393493 158
395132 178
397266 178
402004 147
402010 147
402018 147
402052 147
402062 147
402086 147
402094 147
402140 147
402156 147
402162 147
402176 146
402182 146
402188 146
402200 146
402202 146
402234 146
402236 146
402238 146
402240 146
402242 146
402244 146
402246 146
402248 146
402250 146
402252 146
402254 146
402256 146
402368 146
402368 146
402428 145
402430 145
402432 145
430132 128
430133 128
430150 128
430151 128
430152 128
430228 124
430246 124
430248 124
430268 124
430270 124
430286 124
430287 124
430288 124
430730 125
430732 125
430734 125
430735 125
430737 125
430738 125
430740 125
430742 125
430743 125
430751 125
430770 125
430772 125
430773 125
430790 125
430791 125
430792 125
430793 125
430794 125
431075 132
431081 132
431083 132
433002 126
433005 126
433006 126
433007 126
433008 126
433040 126
434003 125
434005 125
434007 125
434010 125
434011 125
434012 125
434013 125
438999 46
439000 46
439001 46
439490 47
460450 142
460460 142
460580 128
460582 128
460588 128
460602 126
460606 126
460608 126
470400 129
470405 129
470415 129
470425 129
470426 129
470430 129
498050 157
498052 157
730014 18
730015 18
730016 21
730017 21
730024 20
730025 20
730026 21
730027 21
730028 19
730033 19
730034 19
730044 19
730045 19
730055 18
730056 18
730058 18
730058 32
730058 35
730059 18
730059 32
730059 35
730060 21
730061 21
730062 21
730063 21
730069 49
730070 49
730071 49
730072 49
730073 49
730079 49
730080 49
730080 50
730081 19
730082 19
730083 20
730084 20
730085 16
730085 33
730086 16
730086 33
730087 16
730087 33
730088 16
730088 33
730095 16
730096 16
730100 17
730100 40
730100 41
730102 17
730102 40
730103 20
730104 17
730104 40
730106 22
730106 33
730106 36
730107 33
730107 36
730109 17
730110 34
730111 25
730113 25
730115 48
730140 47
730141 47
730147 46
730149 47
730150 47
730152 47
730154 47
730155 47
730157 47
730159 47
730160 47
730162 47
730165 47
730169 47
730170 47
730172 47
730180 48
730181 48
730182 48
730183 48
730184 48
730185 22
730185 48
730186 48
730187 48
730188 48
730189 48
730190 49
730191 49
730192 48
730193 48
730194 48
730195 48
730197 48
730199 49
730200 17
730200 40
730201 17
730201 40
730203 17
730203 34
730203 40
730204 17
730204 40
730205 25
730206 25
730207 34
730209 34
730209 36
730210 17
730210 22
730210 40
730211 17
730211 40
730212 17
730212 34
730212 36
730212 40
730213 17
730213 40
730214 22
730215 25
730216 25
730217 20
730218 20
730218 22
730220 17
730220 22
730220 25
730220 40
730221 17
730221 25
730221 34
730221 40
730222 34
730222 36
730227 20
730229 17
730230 17
730231 17
730232 17
730233 17
730240 17
730240 40
730241 17
730241 40
730245 25
730246 25
730247 20
730260 18
730265 18
730272 41
730308 47
730310 47
730311 47
730312 47
730315 47
730316 47
730317 48
730318 48
730319 48
730375 50
730488 87
730490 87
730495 87
730503 31
730504 31
730505 31
730506 31
730510 32
730511 32
730512 32
730513 32
730514 34
730515 34
730516 34
730517 34
730518 35
730519 35
730520 32
730521 32
730525 32
730526 32
730530 32
730531 32
730535 32
730536 32
730540 33
730541 33
730543 35
730544 35
730548 35
730549 35
730558 35
730559 35
730560 33
730561 33
730590 33
730592 32
730593 32
730594 33
730595 33
730640 28
730641 28
730645 28
730646 28
730651 26
730652 26
730653 28
730654 26
730655 26
730656 28
730660 26
730661 26
730662 26
730663 26
730664 26
730666 28
730700 29
730701 29
730703 29
730705 29
730706 29
730707 30
730708 30
730711 30
730712 30
730713 30
730718 30
730720 29
730721 29
730724 30
730725 29
730726 29
730728 30
730730 26
730731 26
730733 28
730735 26
730736 26
730738 28
730740 27
730741 27
730743 28
730745 27
730746 27
730748 28
730749 27
730749 27
730750 27
730751 27
730753 28
730755 27
730756 27
730758 28
730759 27
730760 27
730761 28
730762 31
730763 31
730764 31
730765 31
730766 31
730767 31
730768 31
730769 31
730780 27
730780 30
730781 27
730781 30
730782 27
730782 30
730783 27
730783 30
730785 27
730785 29
730786 27
730786 29
730790 30
730791 30
730795 29

730796 29
730800 27
730801 27
730802 27
730803 27
730804 27
730805 27
730870 25
730871 25
730872 25
730875 25
730875 43
730876 25
730876 43
730877 25
730880 25
730880 43
730881 25
730881 43
730882 25
730885 25
730885 43
730886 25
730886 43
730887 25
730892 24
730893 24
730896 24
730897 24
730898 24
730899 24
730900 24
730901 24
730902 24
730903 24
730904 24
730906 42
730907 42
730909 43
730910 42
730911 42
730913 42
730915 42
730916 42
730929 39
730930 39
730931 39
730933 39
730934 39
730935 40
730940 41
730941 41
730943 43
730945 42
730946 46
730952 40
730960 43
730961 43
730965 43
730966 43
731000 11
731002 11
731003 11
731006 11
731008 11
731010 11
731020 11
731021 11
731022 11
731023 11
731024 11
731025 11
731026 11
731027 11
731030 11
731032 11
731033 11
731036 11
731041 11
731042 11
731043 11
731044 11
731048 11
731050 11
731051 11
731054 11
731056 11
731060 12
731061 12
731062 12
731063 12
731064 12
731065 12
731070 12
731071 12
731072 12
731073 12
731074 12
731076 12
731078 12
731079 12
731081 12
731082 12
731087 12
731088 12
731092 12
731097 12
731098 12
731100 12
731103 12
731104 12
731105 12
731106 12
731120 13
731130 13
731140 13
731142 13
731160 13
731300 39
731301 39
731303 38
731304 38
731307 38
731308 38
731341 38
731342 38
731343 38
731344 38
731350 38
731351 38
731355 37
731356 37
731357 37
731358 37
731371 36
731372 36
731391 36
731392 36
731400 37
731401 37
731415 45
731420 44
731422 44
731430 44
731431 44
731432 44
731450 44
731455 44
731460 45
731475 37
731475 39
731475 45
731476 37
731476 39
731476 45
731478 37
731478 39
731478 45
731479 37
731479 39
731479 45
731480 37
731480 45
731485 37
731485 45
731486 37
731486 45
731488 37
731490 12
731491 12
735000 15
735001 15
735002 15
735003 15
735004 15
735005 15
735010 15
735011 15
735012 15
735013 15
735014 15
735015 15
735016 19
735017 19
735020 16
735021 16
735022 16
735023 16
735024 16
735025 16
735040 16
735041 16
735042 16
735043 16
735044 16
735045 16
735800 24
735801 24
735805 24
735806 24
735808 24
735809 24
735810 23
735811 23
735815 23
735816 23
735817 23
735818 23
735820 23
735821 23
735825 23
735826 23
735827 23
735828 23
735830 24
735831 24
735835 24
735836 24
735837 24
735838 24
735840 24
735841 24
735842 24
735843 24
735846 23
735847 23
735848 23
735849 23
735852 23
735853 23
735854 23
735855 23
735858 24
735859 24
735860 24
735861 24
761853 278
761855 278
761864 278
761865 278
761875 277
761880 279
761881 279
761882 277
761884 279
761885 279
761890 279
761891 279
761898 279
761899 279
761901 280
761902 280
761904 280
761911 280
761912 280
761914 280
761938 283
761940 283
761943 281
761944 281
761945 281
761954 282
761955 282
761956 282
761960 282
761962 282
761967 282
761970 282
761972 282
761990 285
761991 285
761992 285
761995 283
762000 283
762005 284
762050 284
762055 285
762410 268
762411 268
762412 269
762416 268
762417 268
762418 269
762422 269
762460 293
762463 293
762464 293
762465 293
762510 270
762511 270
762512 271
762516 270
762517 270
762518 271
762612 272
762613 273
762614 273
762616 272
762617 273
762618 273
762620 272
762621 273
762622 273
762630 274
762631 274
762632 274
762730 277
762740 277
762750 277
762760 277
762780 277
762788 277
762790 277
762804 267
762806 267
762808 267
762810 267
762812 267
762815 267
762820 267
762850 267
762852 267
762854 267
762856 267
762858 267
762887 267
762888 267
762889 267
762890 267
762891 267
762892 267
762894 267
762895 267
762896 267
762897 267
762898 267
762951 276
763020 274
763021 275
763022 275
763120 276
763410 286
763416 271
763462 294
763510 272
763516 272
768001 285
768002 285
768007 285
768009 285
768012 286
768030 286
768031 286
768032 286
768036 286
768039 286
768040 286
768060 286
768061 286
768062 286
768066 286
768067 286
768069 286
768076 286
768130 287
768131 287
768132 287
768136 287
768139 287
768162 288
768166 288
768201 288
768203 288
768204 288
768205 288
768206 288
768208 288
768210 288
768212 288
768216 288
768220 288
768230 287
768231 287
768232 287
768236 287
768239 287
768262 287
768266 287
768269 287
768330 287
768331 287
768332 287
768336 287
768339 287
768362 287
768366 287
768369 287
768500 289
768500 306
768502 289
768503 289
768504 290
768505 290
768506 290
768507 291
768512 291
768513 291
768514 290
768515 290
768516 291
768517 291
768518 290
768519 290
768520 291
768521 291
768522 290
768523 290
768532 294
768536 294
768538 294
768539 294
768542 292
768546 292
768562 292
768566 292
768570 292
768594 292
768596 292
768598 292
768906 289
768908 289
768910 289
768912 289
768916 289
768950 294
768955 294
768975 294
768980 294
768985 294
769000 297
769006 297
769008 297
769013 297
769014 297
769015 297
769017 297
769018 297
769020 297
769021 297
769026 297
769028 297
769405 298
769406 298
769407 298
769408 298
769409 298
769410 298
769412 298
769415 298
769436 298
769437 298
769438 298
769439 298
769440 298
769442 298
769450 298
769452 298
769453 298
769479 298
769480 298
769481 298
769482 298
769485 298
769486 300
769488 300
769490 301
769491 300
769491 301
769492 300
769495 300
769495 300
769496 301
769497 301
769498 301
769499 302
769501 306
769502 306
769504 303
769504 303
769504 304
769505 304
769506 303
769507 303
769508 304
769508 305
769509 302
769510 305
769511 306
769515 299
769520 299
769525 299
769541 299
769542 299
769551 299
769552 299
769602 178
778020 295
778021 295
778022 295
778024 295
778025 295
778026 295
778031 295
778032 295
778033 295
778034 295
778035 295
778038 295
778040 295
778043 295
778050 295
778057 296
778068 296
778071 296
778120 295
778122 295
778135 296
778240 296
778247 296
778250 296
778252 296
778254 296
778255 296
778256 296
778258 296
778260 296
778262 296
778308 296
778310 296
778316 302
778318 302
779006 168
779007 168
779013 168
779014 168
3050000 225
3050900 227
30460000 205
30461000 205
30505100 225
30666000 173
30666010 173
30666021 173
30666030 174
30666031 174
30666035 175
30666040 174
30666045 173
30666050 175
30666055 175
30666058 175
30666060 174
30666070 174
30666080 175
30666090 176
30666100 176
30666110 176
30666120 177
30666130 177
30666140 175
30666150 177
30666160 176
30666170 176
30666180 177
30666190 175
30666200 176
30666210 175
30666220 176
30666300 174
30666305 174
30666310 175
30666315 174
30666320 174
34230100 123
34235700 121
34236700 122
34236800 122
34238000 121
35013100 233
35013300 233
35016900 236
35028400 236
35028600 236
35029600 236
35031300 236
35031400 236
35031700 236
35314800 234
35440200 238
35440300 238
35440600 238
35440800 238
35440900 238
35450600 238
35450700 238
35450800 238
35450900 238
35833700 264
36606401 72
36606402 72
36606403 72
36611300 72
37240900 58
37300800 74
37493900 53
37494300 53
37494300 104
37494400 53
37494400 104
37496600 59
37906101 136
37906200 135
37906400 135
37909310 133
37909315 133
37914000 135
37914000 135
37914200 135
37914200 135
38479900 67
38905200 179
38905210 179
38905600 179
39010000 196
39010001 193
39010010 196
39010020 196
39010040 196
39010050 196
39010060 196
39010070 197
39010080 197
39010090 197
39010100 197
39029500 184
39031600 185
39031700 185
39035500 185
39067500 90
39067501 90

39067502 90
39067503 90
39067504 90
39067505 90
39067506 90
39067507 90
39067508 90
39067510 90
39067511 90
39067512 90
39067513 90
39067514 90
39070200 89
39070201 89
39070202 89
39071891 88
39071892 88
39071893 88
39071894 88
39071895 88
39071896 88
39071897 88
39071898 88
39071899 88
39073300 91
39073301 91
39073302 91
39073303 91
39073304 91
39073305 91
39073306 91
39073307 91
39073308 91
39073309 91
39075700 93
39098000 99
39098200 99
39098300 99
39098400 99
39098500 99
39098800 99
39098900 99
39099000 99
39099100 99
39099200 100
39099700 100
39099800 100
39099900 100
39100000 100
39214700 103
73010310 33
73010310 36
73065500 26
73065501 26
73073901 28
73074900 27
73074901 28
73104705 11
73105305 11
73107505 12
73110405 12
76855000 292
76950100 306
76950105 306
X313020 139
X313023 139
X314057 182
X314068 183
X314071 183
X314180 184
X314202 183
X314250 186
X314252 186
X314253 186
X314255 186
X314256 186
X314300 127
X314305 127
X314306 127
X314320 186
X314325 186
X314330 186
X314331 186
X314457 186
X314458 186
X314460 186
X314464 186
X314465 186
X314471 131
X315962 161
X315984 159
X316024 159
X316038 159
X320031 52
X323044 52
X332349 237
X374590 154
X374676 118
X833422 211
X833424 211
X833429 211
X833430 211
X950808 203

Kroon B.V. is dé technische groothandel in:

- Machines en gereedschappen
- Hang- & sluitwerk en bevestigingsmaterialen
- Bouwmaterialen, sanitair en elektra
- Bos- & tuinmachines

Vestiging Hoogezand
Zwedenweg 2, 9601 ME Hoogezand
T (+31) 598 858 585
F (+31) 598 858 586
I www.kroon.nl
E info@kroon.nl

Vestiging Groningen
tevens Klinkklaar (designshop hang- & sluitwerk)
Koningsweg 35, 9731 AR Groningen

Vestiging Veendam
Cereslaan 3, 9641 MJ Veendam

Vestiging Winschoten
Zeefbaan 7, 9672 BN Winschoten

Vestiging Emmen
tevens Klinkklaar (designshop hang- & sluitwerk)
Phileas Foggstraat 54, 7825 AL Emmen

Vestiging Stadskanaal
Steenhouwer 22a, 9502 ET Stadskanaal

Vestiging Assen
A.H.G. Fokkerstraat 10, 9403 AP Assen

Vestiging Coevorden
Monierweg 5, 7741 KV Coevorden

Vestiging Sneek
Wagenmakersstraat 10, 8601 VA Sneek

Vestiging Meppel
Setheweg 7, 7942 LA Meppel